# 横浜横須賀道路
# 釜利谷第二高架橋耐震補強工事

# 設　計　図

令和　７年　７月

東日本高速道路株式会社　関東支社
京浜管理事務所

# 目　次


| 番号 | 設計図名称 |
|---|---|
| 1～4 | 位置図(1)～(4) |
| 5～10 | 数量総括表(1)～(6) |

| 番号 | 設計図名称 |
|---|---|

# 位置図（1）

出典：国土地理院

| 横浜横須賀道路<br>釜利谷第二高架橋耐震補強工事 | | | |
|---|---|---|---|
| 図面の種類 | 位置図（1） | | |
| 縮　尺 | ― | 図面番号 | 1 ／ 10 |
| 設計会社名 | | | |
| 施工会社名 | | | |
| 事務所名 | 東日本高速道路株式会社　関東支社<br>京 浜 管 理 事 務 所 | | |

# 位置図（2）

釜利谷第二高架橋A1ヤード　平面図　縮尺 1:500

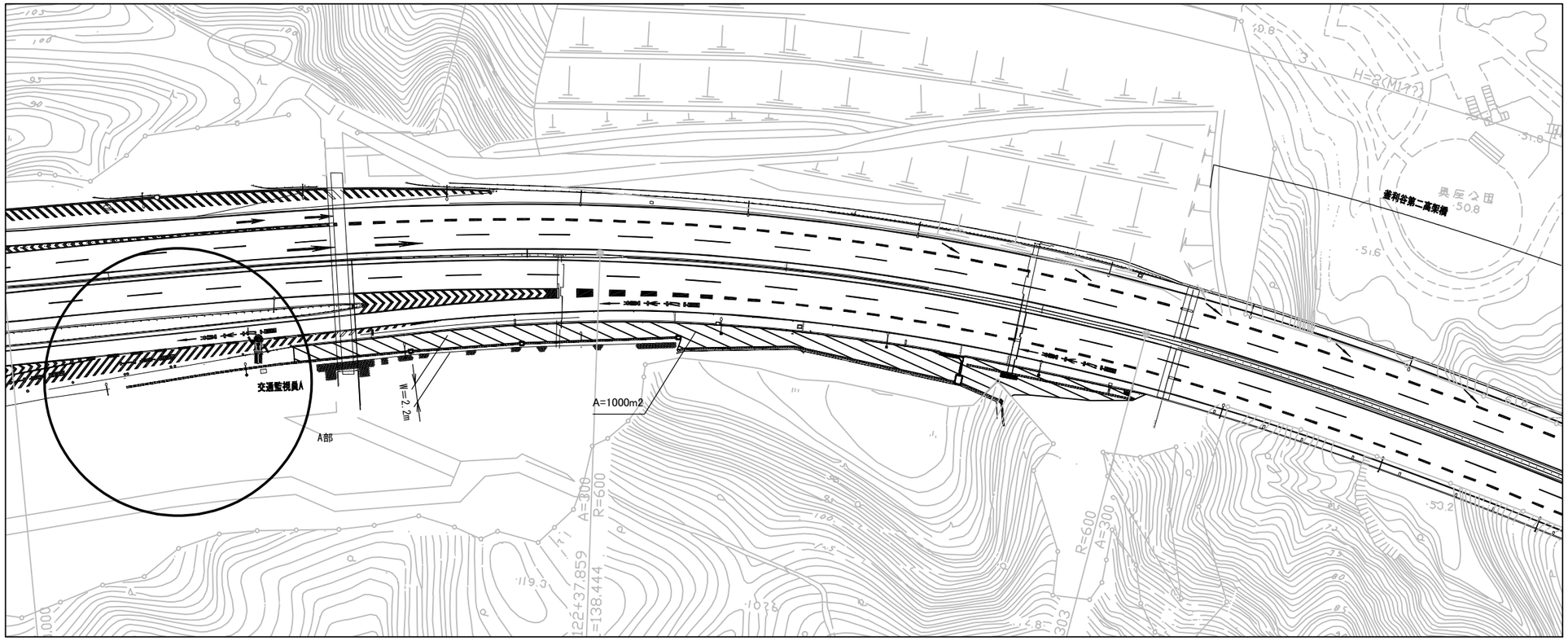


A部詳細図　縮尺 1:200

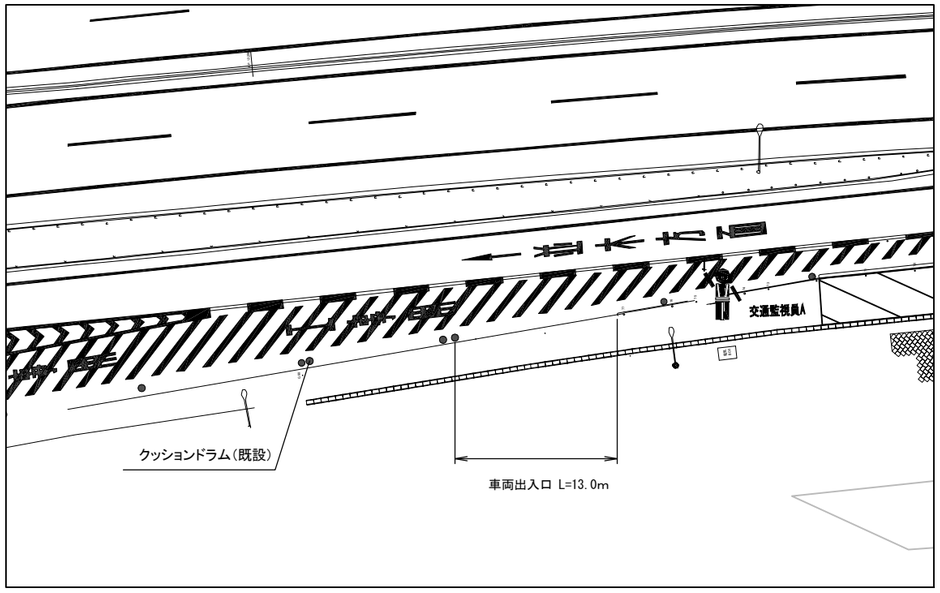


| | | | |
|---|---|---|---|
| 横浜横須賀道路<br>釜利谷第二高架橋耐震補強工事 | | | |
| 図面の種類 | 位置図（2） | | |
| 縮　尺 | | 図面番号 | 2 ／ 10 |
| 設計会社名 | | | |
| 施工会社名 | | | |
| 事務所名 | 東日本高速道路株式会社<br>京浜管理事務所 | | |

# 位置図（3）

朝比奈資材置場　　平面図　　縮尺 1:2500

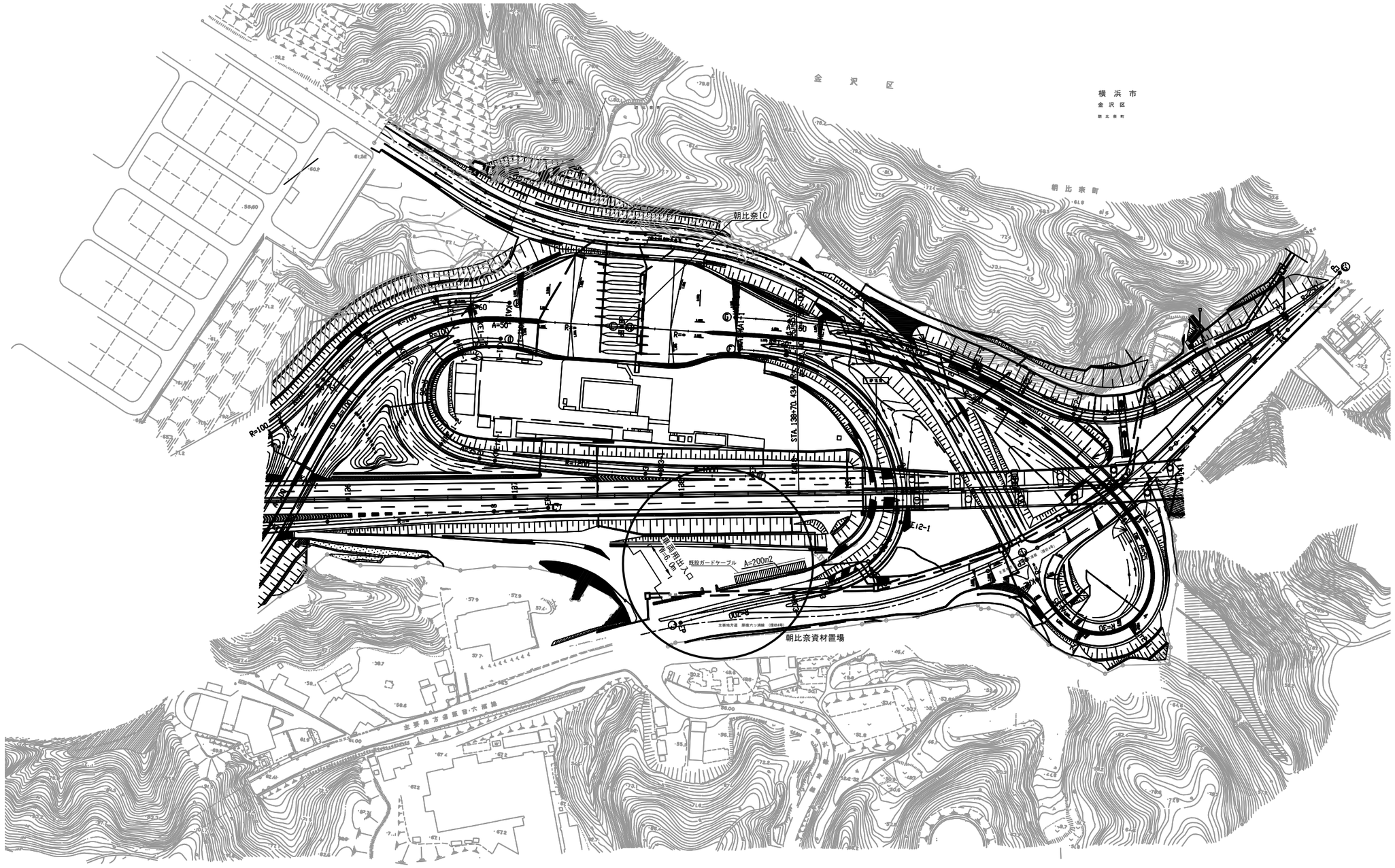


| 横浜横須賀道路<br>釜利谷第二高架橋耐震補強工事 | | | |
|---|---|---|---|
| 図面の種類 | 位置図（3） | | |
| 縮　尺 | 図 示 | 図面番号 | 3 ／ 10 |
| 設計会社名 | | | |
| 施工会社名 | | | |
| 事務所名 | 東日本高速道路株式会社　関東支社<br>京 浜 管 理 事 務 所 | | |

# 位置図（4）

釜利谷JCT内仮置き場　　平面図　　縮尺 1:1500

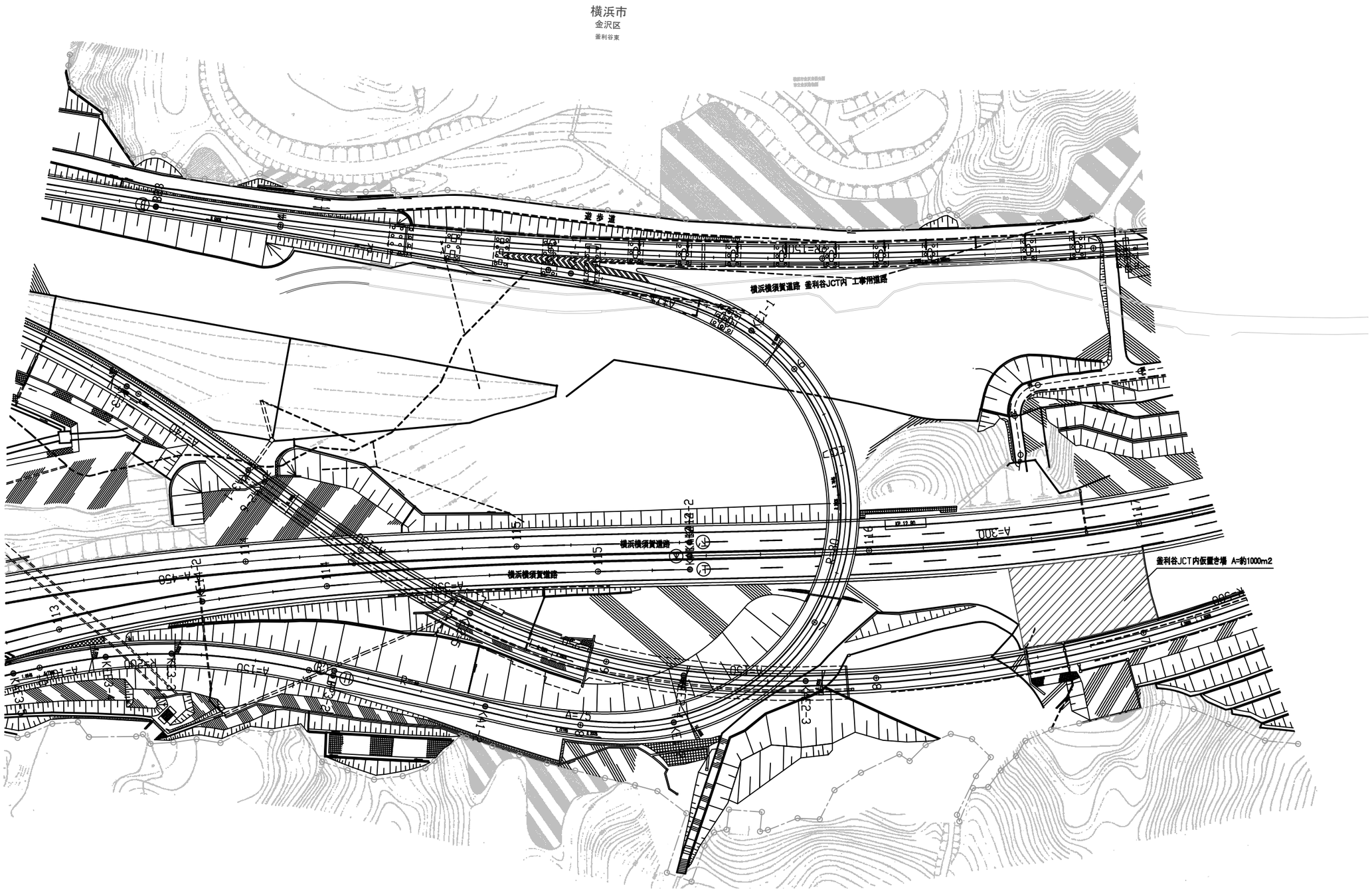


| 横浜横須賀道路<br>釜利谷第二高架橋耐震補強工事 | | | |
|---|---|---|---|
| 図面の種類 | 位置図（4） | | |
| 縮　尺 | 図 示 | 図面番号 | 4 ／ 10 |
| 設計会社名 | | | |
| 施工会社名 | | | |
| 事務所名 | 東日本高速道路株式会社　関東支社<br>京 浜 管 理 事 務 所 | | |

# 数量総括表(1)

| 橋梁名 | 上下線区分 | 橋脚 | 2-( 6) 構造物掘削 | | | | | | 8-( 1) コンクリート | | | 8-( 2) 型わく | | 8-( 3) 鉄筋 | | | 17-( 9) 縁端拡幅工B |
|---|---|---|---|---|---|---|---|---|---|---|---|---|---|---|---|---|---|
| | | | 普通部A | 特殊部A | 特殊部B | 特殊部C | 特殊部D | 特殊部E | A1－5 | B2－2 | D1－1 | D | TH | T | T1 | T2 | コンクリート |
| | | | m3 | m3 | m3 | m3 | m3 | m3 | m3 | m3 | m3 | m2 | m2 | t | t | t | m3 |
| 釜利谷JCT第一橋 | | A1 | | | | | | | | | | | | | | | |
| | | P1 | 68.6 | | | | | | 52.2 | | | | 153.2 | 8.698 | 7.972 | | |
| | | P2 | 93.6 | | | | | | 53.3 | | | | 181.8 | 8.526 | 4.694 | | |
| | | P3 | 249.9 | | | | | | 60.8 | | | | 206.9 | 6.349 | 1.666 | | |
| | | P4 | | | | | | | | | | | | | | | |
| | | P5 | 174.0 | | | | | | 50.3 | | | | 215.2 | 14.942 | | | |
| | | P9 | 131.8 | | | | | | 52.0 | | | | 222.3 | 29.063 | | | |
| | | P10 | | | | | | | | | | | | | | | |
| | | P12 | 83.6 | | | | | | 48.7 | | | | 208.2 | 8.279 | | | |
| | | P13 | 58.8 | | | | | | 47.0 | | | | 201.1 | 7.998 | | | |
| | | P14 | 53.2 | | | | | | 45.4 | | | | 194.1 | 7.717 | | | |
| | | P15 | | | | | | | | | | | | | | | |
| | | P16 | | | | | | | | | | | | | | | |
| | | A2 | | | | | | | | | | | | | | | 3.7 |
| 釜利谷JCT第二橋 | | BP4 | 56.7 | | | | | | 48.1 | | | | 199.3 | 13.870 | | | |
| | | BP5 | | 732.4 | | | | | 192.5 | | | | 388.5 | 11.895 | | | |
| | | BP6 | 900.0 | | | | | | 48.8 | | | | 203.8 | 12.537 | | | |
| | | A2 | | | | | | | | | | | | | | | |
| 釜利谷第二高架橋 | 上り | A1 | | | | | | | | | | | | | | | |
| | | P1 | | | 262.8 | | | | | | | | | | | | |
| | | P2 | | | | 400.6 | | | 89.5 | | | | 371.0 | 16.258 | | | |
| | | A2 | 299.0 | | | | | | 70.1 | 23.4 | 1.9 | 1.6 | 92.6 | 2.840 | 4.101 | 0.696 | |
| | 下り | A1 | | | | | | | | | | | | | | | 0.5 |
| | | P1 | | | | | 226.4 | | | | | | | | | | |
| | | P2 | | | | | | 169.5 | 84.6 | | | | 350.7 | 15.526 | | | |
| | | A2 | 169.1 | | | | | | 70.7 | 23.4 | 1.9 | 1.6 | 93.3 | 2.840 | 4.100 | 0.696 | 0.4 |
| 合計 | | | 2,338.3 | 732.4 | 262.8 | 400.6 | 226.4 | 169.5 | 1,014.0 | 46.8 | 3.8 | 3.2 | 3,282.0 | 167.338 | 22.533 | 1.392 | 4.6 |

| | | | |
|---|---|---|---|
| 横浜横須賀道路<br>釜利谷第二高架橋耐震補強工事 | | | |
| 図面の種類 | 数量総括表(1) | | |
| 縮　尺 | | 図面番号 | 5 / 10 |
| 設計会社名 | | | |
| 事務所名 | 東日本高速道路株式会社 関東支社<br>京浜管理事務所 | | |

# 数量総括表(2)

| 橋梁名 | 上下線区分 | 橋脚 | 17-( 9) 縁端拡幅工B | | | | | 17-(11) 落橋防止構造 | | | | | | | | | |
|---|---|---|---|---|---|---|---|---|---|---|---|---|---|---|---|---|---|
| | | | 型わく | 鉄筋 | アンカー工 φ32・340 (水平方向) | アンカー工 φ32・380 (水平方向) | アンカー工 φ32・740 (水平方向) | P1-1276 (300) | P1-2109 (300) | P3-618 (250) | P3-889 (250) | P3-921 (300) | P3-962 (250) | P3-965 (500) | P3-991 (500) | アンカー工 φ39・445 (上方向) | アンカー工 φ42・490 (上方向) |
| | | | m2 | t | 本 | 本 | 本 | 本 | 本 | 本 | 本 | 本 | 本 | 本 | 本 | 本 | 本 |
| 釜利谷JCT第一橋 | | A1 | | | | | | | | | | 3 | | | | | 24 |
| | | P1 | | | | | | | | | | | | | | | |
| | | P2 | | | | | | | | | | | | | | | |
| | | P3 | | | | | | | | | | | | | | | |
| | | P4 | | | | | | | | 4 | | | | | 2 | 32 | 16 |
| | | P5 | | | | | | | | | | | | | | | |
| | | P9 | | | | | | | | | | | | | | | |
| | | P10 | | | | | | | | | | | | | | | |
| | | P12 | | | | | | | | | | | | | | | |
| | | P13 | | | | | | | | | | | | | | | |
| | | P14 | | | | | | | | | | | | | | | |
| | | P15 | | | | | | | | | 4 | | | 2 | | | 48 |
| | | P16 | | | | | | | | | | | | | | | |
| | | A2 | 18.5 | 0.811 | 48 | | 48 | | | | | | 3 | | | | 24 |
| 釜利谷JCT第二橋 | | BP4 | | | | | | 2 | | | | | | | | | |
| | | BP5 | | | | | | | | | | | | | | | |
| | | BP6 | | | | | | | | | | | | | | | |
| | | A2 | | | | | | | 2 | | | | | | | | |
| 釜利谷第二高架橋 | 上り | A1 | | | | | | | | | | | | | | | |
| | | P1 | | | | | | | | | | | | | | | |
| | | P2 | | | | | | | | | | | | | | | |
| | | A2 | | | | | | | | | | | | | | | |
| | 下り | A1 | 3.0 | 0.098 | 14 | | | | | | | | | | | | |
| | | P1 | | | | | | | | | | | | | | | |
| | | P2 | | | | | | | | | | | | | | | |
| | | A2 | 2.3 | 0.083 | | 10 | | | | | | | | | | | |
| 合計 | | | 23.8 | 0.992 | 62 | 10 | 48 | 2 | 2 | 4 | 4 | 3 | 3 | 2 | 2 | 32 | 112 |

| | | | |
|---|---|---|---|
| 横浜横須賀道路<br>釜利谷第二高架橋耐震補強工事 | | | |
| 図面の種類 | 数量総括表(2) | | |
| 縮　尺 | | 図面番号 | 6 / 10 |
| 設計会社名 | | | |
| 事務所名 | 東日本高速道路株式会社 関東支社<br>京浜管理事務所 | | |

# 数量総括表(3)

| 橋梁名 | 上下線区分 | 橋脚 | 17-(11) | | | 17-(12) | | | | | 17-(13) | | | 17-(18) | 17-(25) | 17-(26) | 17-(27) |
|---|---|---|---|---|---|---|---|---|---|---|---|---|---|---|---|---|---|
| | | | 落橋防止構造 | | | 段差防止構造M | | | | | 横変位拘束構造M | | | 耐震補強用コンクリート表面処理工 | 炭素繊維巻立て下地処理工 | 炭素繊維巻立て工 | 炭素繊維巻立て表面仕上工 |
| | | | アンカー工 φ42・490（水平方向） | アンカー工 φ48・580（水平方向） | アンカー工 φ61・775（水平方向） | 鋼製ブラケット | アンカー工 φ32・280（下方向） | アンカー工 φ32・300（下方向） | アンカー工 φ32・330（下方向） | アンカー工 φ32・390（下方向） | 鋼製ブラケットA | 鋼製ブラケットB | アンカー工 φ51・625（下方向） | | | A | A |
| | | | 本 | 本 | 本 | t | 本 | 本 | 本 | 本 | t | t | 本 | m2 | m2 | m2 | m2 |
| 釜利谷JCT第一橋 | | A1 | | 18 | | | | | | | | | | | | | |
| | | P1 | | | | | | | | | | | | 135.9 | | | |
| | | P2 | | | | | | | | | | | | 164.2 | | | |
| | | P3 | | | | | | | | | | | | 187.8 | | | |
| | | P4 | 24 | 12 | | | | | | | | | | | | | |
| | | P5 | | | | | | | | | | | | 192.4 | | | |
| | | P9 | | | | | | | | | | | | 198.6 | | | |
| | | P10 | | | | | | | | | | | | | | | |
| | | P12 | | | | | | | | | | | | 186.2 | | | |
| | | P13 | | | | | | | | | | | | 180.0 | | | |
| | | P14 | | | | | | | | | | | | 173.8 | | | |
| | | P15 | | 36 | | | | | | | | | | | 65.5 | 65.5 | 65.5 |
| | | P16 | | | | | | | | | | | | | | | |
| | | A2 | | 18 | | | | | | | | | | | | | |
| 釜利谷JCT第二橋 | | BP4 | | | 12 | | | | | | 0.225 | 0.828 | 21 | 188.0 | | | |
| | | BP5 | | | | | | | | | | | | 319.8 | | | |
| | | BP6 | | | | | | | | | | | | 188.9 | | | |
| | | A2 | | | 18 | | | | | | 0.449 | 0.866 | 26 | | | | |
| 釜利谷第二高架橋 | 上り | A1 | | | | | | | | | | | | | | | |
| | | P1 | | | | | | | | | | | | | | | |
| | | P2 | | | | | | | | | | | | 350.5 | | | |
| | | A2 | | | | 0.698 | | 12 | 14 | | | | | 97.4 | | | |
| | 下り | A1 | | | | | | | | | | | | | | | |
| | | P1 | | | | | | | | | | | | | | | |
| | | P2 | | | | | | | | | | | | 329.0 | | | |
| | | A2 | | | | 0.662 | 12 | | | 12 | | | | 98.0 | | | |
| 合計 | | | 24 | 84 | 30 | 1.360 | 12 | 12 | 14 | 12 | 0.674 | 1.694 | 47 | 2,990.5 | 65.5 | 65.5 | 65.5 |

| | | | |
|---|---|---|---|
| 横浜横須賀道路<br>釜利谷第二高架橋耐震補強工事 | | | |
| 図面の種類 | 数量総括表(3) | | |
| 縮　尺 | | 図面番号 | 7 / 10 |
| 設計会社名 | | | |
| 事務所名 | 東日本高速道路株式会社　関東支社<br>京浜管理事務所 | | |

# 数量総括表(4)

| 橋梁名 | 上下線区分 | 橋脚 | 17-(30) | 17-(31) | | 17-(34) | | | | | | | | | | | |
|---|---|---|---|---|---|---|---|---|---|---|---|---|---|---|---|---|---|
| | | | コンクリート表面処理工 | はく落防止対策工 | | 支承取替工 | | | | | | | | | | | |
| | | | | A | B1 | E-1070 (673) | E-1090 (673) | E-1090 (1582) | E-1100 (1582) | E-2780 (4089) | E-2830 (1598) | E-2900 (4089) | E-3070 (1598) | 仮設鋼製ブラケット | アンカー工 φ26(下方向) | アンカー工 φ42(下方向) | アンカー工 φ65(下方向) |
| | | | m2 | m2 | m2 | 基 | 基 | 基 | 基 | 基 | 基 | 基 | 基 | t | 本 | 本 | 本 |
| 釜利谷JCT第一橋 | | A1 | | | | | | | | | | | | | | | |
| | | P1 | | | | | | | | | | | | | | | |
| | | P2 | | | | | | | | | | | | | | | |
| | | P3 | | | | | | | | | | | | | | | |
| | | P4 | | | | | | | | | | | | | | | |
| | | P5 | | | | | | | | | | | | | | | |
| | | P9 | | | | | | | | | | | | | | | |
| | | P10 | | | | | | | | | | | | | | | |
| | | P12 | | | | | | | | | | | | | | | |
| | | P13 | | | | | | | | | | | | | | | |
| | | P14 | | | | | | | | | | | | | | | |
| | | P15 | | | | | | | | | | | | | | | |
| | | P16 | | | | | | | | | | | | | | | |
| | | A2 | | | | | | | | | | | | | | | |
| 釜利谷JCT第二橋 | | BP4 | | | | | | | | | | | | | | | |
| | | BP5 | 75.5 | 44.9 | 75.5 | | | | | | | | | | | | |
| | | BP6 | | | | | | | | | | | | | | | |
| | | A2 | | | | | | | | | | | | | | | |
| 釜利谷第二高架橋 | 上り | A1 | | | | | | 6 | | | | | | | | | |
| | | P1 | | | | | | | | | 6 | | | | 48 | | |
| | | P2 | | | | | | | | 6 | | | | 9.048 | 122 | | 96 |
| | | A2 | | | | 6 | | | | | | | | | 104 | 24 | |
| | 下り | A1 | | | | | | | 6 | | | | | | | | |
| | | P1 | | | | | | | | | | | 6 | | 48 | | |
| | | P2 | | | | | | | | | | 6 | | 9.048 | 100 | | 96 |
| | | A2 | | | | | 6 | | | | | | | | 96 | 24 | |
| 合計 | | | 75.5 | 44.9 | 75.5 | 6 | 6 | 6 | 6 | 6 | 6 | 6 | 6 | 18.096 | 518 | 48 | 192 |

| | | | |
|---|---|---|---|
| 横浜横須賀道路<br>釜利谷第二高架橋耐震補強工事 | | | |
| 図面の種類 | 数量総括表(4) | | |
| 縮　尺 | | 図面番号 | 8 / 10 |
| 設計会社名 | | | |
| 事務所名 | 東日本高速道路株式会社　関東支社<br>京浜管理事務所 | | |

# 数量総括表(5)

| 橋梁名 | 上下線区分 | 橋脚 | 17-(34) | | | 19-(1) | | 19-(2) | | | 特-(1) | 特-(2) | | | | 特-(3) | 特-(4) |
|---|---|---|---|---|---|---|---|---|---|---|---|---|---|---|---|---|---|
| | | | 支承取替工 | | | 交通規制工 | | 交通保安要員 | | | アラミド繊維巻立て下地処理工 | アラミド繊維巻立て工 | | | | アラミド繊維巻立て表面仕上工 | 中間貫通鋼材工 |
| | | | アンカー工 φ70(下方向) | アンカー工 φ75(下方向) | アンカー工 φ61(水平方向) | ランプ車線規制Ｉ×1 | 車線規制Ｉ×1×0×1･A1(夜) | 交通監視員A | 交通監視員A(夜) | 交通誘導警備員 B | | A | B | C | D | A | φ52･1600(水平方向)A |
| | | | 本 | 本 | 本 | 回 | 回 | 人･日 | 人･日 | 人･日 | m2 | m2 | m2 | m2 | m2 | m2 | 本 |
| 釜利谷JCT第一橋 | | A1 | | | | | | | | | | | | | | | |
| | | P1 | | | | | | | | | | | | | | | 16 |
| | | P2 | | | | | | | | | | | | | | | |
| | | P3 | | | | | | | | | | | | | | | |
| | | P4 | | | | | | | | | | | | | | | |
| | | P5 | | | | | | | | | | | | | | | |
| | | P9 | | | | | | | | | | | | | | | |
| | | P10 | | | | | | | | | 48.5 | 48.5 | | | | 48.5 | |
| | | P12 | | | | | | | | | | | | | | | |
| | | P13 | | | | | | | | | | | | | | | |
| | | P14 | | | | | | | | | | | | | | | |
| | | P15 | | | | | | | | 7 | | | | | | | |
| | | P16 | | | | | | | | 3 | 93.7 | | 93.7 | | | 93.7 | |
| | | A2 | | | | | | | | 5 | | | | | | | |
| 釜利谷JCT第二橋 | | BP4 | | | | | | | | | | | | | | | |
| | | BP5 | | | | | | | | | | | | | | | |
| | | BP6 | | | | | | | | | | | | | | | |
| | | A2 | | | | | 3 | | 3 | | | | | | | | |
| 釜利谷第二高架橋 | 上り | A1 | | 24 | | 6 | | 139 | | 12 | | | | | | | |
| | | P1 | 24 | | | | | | | 108 | 712.0 | | | 358.4 | 353.6 | 712.0 | |
| | | P2 | | | 188 | 19 | | 19 | | | 5.4 | | | 5.4 | | 5.4 | |
| | | A2 | | | | 18 | | 18 | | | | | | | | | |
| | 下り | A1 | | 24 | | 6 | | 6 | | | | | | | | | |
| | | P1 | 24 | | | | | | | 40 | 720.8 | | | 272.0 | 448.8 | 720.8 | |
| | | P2 | | | 188 | 19 | | 19 | | | 29.7 | | | 29.7 | | 29.7 | |
| | | A2 | | | | 6 | | 6 | | | | | | | | | |
| 合計 | | | 48 | 48 | 376 | 74 | 3 | 207 | 3 | 175 | 1,610.1 | 48.5 | 93.7 | 665.5 | 802.4 | 1,610.1 | 16 |

| | | | |
|---|---|---|---|
| 横浜横須賀道路<br>釜利谷第二高架橋耐震補強工事 | | | |
| 図面の種類 | 数量総括表(5) | | |
| 縮　尺 | | 図面番号 | 9 ／ 10 |
| 設計会社名 | | | |
| 事務所名 | 東日本高速道路株式会社　関東支社<br>京浜管理事務所 | | |

# 数量総括表(6)

| 橋梁名 | 上下線区分 | 橋脚 | 特-(4) 中間貫通鋼材工 φ52・1600(水平方向)B | 特-(4) 中間貫通鋼材工 φ70・2200(水平方向) | 特-(5) 制震構造 制震ダンパー1500(±150) | 特-(5) 制震構造 アンカー工 φ61・775(水平方向) | 特-(6) 上部工補強工 A | 特-(6) 上部工補強工 B | 特-(6) 上部工補強工 C | 特-(6) 上部工補強工 D | 特-(7) 塗膜除去工 A | 特-(7) 塗膜除去工 B | 特-(8) コンクリートはつり工 A | 特-(9) 率計上工事に関する事項 | 備考 |
|---|---|---|---|---|---|---|---|---|---|---|---|---|---|---|---|
| | | | 本 | 本 | 基 | 本 | t | t | t | t | m2 | m2 | m3 | 式 | |
| 釜利谷JCT第一橋 | | A1 | | | | | | | | | | | | 契約参考図書参照 | |
| | | P1 | | | | | | | | | | | | | |
| | | P2 | 24 | | | | | | | | | | | | |
| | | P3 | 24 | | | | | | | | | | | | |
| | | P4 | | | | | | | | | | | | | |
| | | P5 | | | | | | | | | | | | | |
| | | P9 | | | | | | | | | | | | | |
| | | P10 | | | | | | | | | | | | | |
| | | P12 | | | | | | | | | | | | | |
| | | P13 | | | | | | | | | | | | | |
| | | P14 | | | | | | | | | | | | | |
| | | P15 | | | | | | | | | | | | | |
| | | P16 | | | | | | | | | | | | | |
| | | A2 | | | | | | | | | | | | | |
| 釜利谷JCT第二橋 | | BP4 | | | | | 1.689 | | 0.164 | | 1.5 | 2.3 | | | |
| | | BP5 | | | | | | | | | | | | | |
| | | BP6 | | | | | | | | | | | | | |
| | | A2 | | | | | 3.204 | | 0.151 | | 1.9 | 3.2 | | | |
| 釜利谷第二高架橋 | 上り | A1 | | | 6 | 132 | | 0.684 | | 0.360 | | | 1.275 | | |
| | | P1 | | | | | | 1.056 | | | | | | | |
| | | P2 | | 40 | | | | 1.308 | | | | | | | |
| | | A2 | | | 4 | 96 | | 0.552 | | 0.240 | | | 1.085 | | |
| | 下り | A1 | | | 6 | 132 | | 0.684 | | 0.360 | | | 1.270 | | |
| | | P1 | | | | | | 1.056 | | | | | | | |
| | | P2 | | 40 | | | | 1.308 | | | | | | | |
| | | A2 | | | 4 | 96 | | 0.579 | | 0.240 | | | 0.706 | | |
| 合計 | | | 48 | 80 | 20 | 456 | 4.893 | 7.227 | 0.315 | 1.200 | 3.4 | 5.5 | 4.336 | 1 | |

| | | | |
|---|---|---|---|
| 横浜横須賀道路<br>釜利谷第二高架橋耐震補強工事 | | | |
| 図面の種類 | 数量総括表(6) | | |
| 縮　尺 | | 図面番号 | 10 / 10 |
| 設計会社名 | | | |
| 事務所名 | 東日本高速道路株式会社　関東支社<br>京浜管理事務所 | | |

# 横浜横須賀道路
# 釜利谷第二高架橋耐震補強工事

# 設　　計　　図
## 【釜利谷ＪＣＴ第一橋】

令和　７年　７月

東日本高速道路株式会社　関東支社
京浜管理事務所

# 目　次


| 番号 | 設計図名称 |
|---|---|
| 1～5 | 釜利谷JCT第一橋　補強一般図(その1)～(その5) |
| 6～13 | 釜利谷JCT第一橋　構造物掘削(その1)～(その8) |
| 14 | 釜利谷JCT第一橋　P1橋脚耐震補強構造一般図 |
| 15～16 | 釜利谷JCT第一橋　P1橋脚耐震補強詳細図(その1)～(その2) |
| 17 | 釜利谷JCT第一橋　P2橋脚耐震補強構造一般図 |
| 18～19 | 釜利谷JCT第一橋　P2橋脚耐震補強詳細図(その1)～(その2) |
| 20 | 釜利谷JCT第一橋　P3橋脚耐震補強構造一般図 |
| 21～22 | 釜利谷JCT第一橋　P3橋脚耐震補強詳細図(その1)～(その2) |
| 23 | 釜利谷JCT第一橋　P5橋脚耐震補強構造一般図 |
| 24～25 | 釜利谷JCT第一橋　P5橋脚耐震補強詳細図(その1)～(その2) |
| 26 | 釜利谷JCT第一橋　P9橋脚耐震補強構造一般図 |
| 27～28 | 釜利谷JCT第一橋　P9橋脚耐震補強詳細図(その1)～(その2) |
| 29 | 釜利谷JCT第一橋　P10橋脚耐震補強詳細図 |
| 30 | 釜利谷JCT第一橋　P12橋脚耐震補強構造一般図 |
| 31～32 | 釜利谷JCT第一橋　P12橋脚耐震補強詳細図(その1)～(その2) |
| 33 | 釜利谷JCT第一橋　P13橋脚耐震補強構造一般図 |
| 34～35 | 釜利谷JCT第一橋　P13橋脚耐震補強詳細図(その1)～(その2) |
| 36 | 釜利谷JCT第一橋　P14橋脚耐震補強構造一般図 |
| 37～38 | 釜利谷JCT第一橋　P14橋脚耐震補強詳細図(その1)～(その2) |
| 39 | 釜利谷JCT第一橋　P15橋脚耐震補強詳細図 |
| 40 | 釜利谷JCT第一橋　P16橋脚耐震補強詳細図 |

| 番号 | 設計図名称 |
|---|---|
| 41 | 釜利谷JCT第一橋　A1橋台耐震補強配置図 |
| 42～44 | 釜利谷JCT第一橋　A1橋台落橋防止構造詳細図(その1)～(その3) |
| 45 | 釜利谷JCT第一橋　P4橋脚（起点側）耐震補強配置図 |
| 46～48 | 釜利谷JCT第一橋　P4橋脚（起点側）落橋防止構造詳細図(その1)～(その3) |
| 49 | 釜利谷JCT第一橋　P4橋脚（終点側）耐震補強配置図 |
| 50～52 | 釜利谷JCT第一橋　P4橋脚（終点側）落橋防止構造詳細図(その1)～(その3) |
| 53 | 釜利谷JCT第一橋　P15橋脚（起点側）耐震補強配置図 |
| 54～56 | 釜利谷JCT第一橋　P15橋脚（起点側）落橋防止構造詳細図(その1)～(その3) |
| 57 | 釜利谷JCT第一橋　P15橋脚（終点側）耐震補強配置図 |
| 58～60 | 釜利谷JCT第一橋　P15橋脚（終点側）落橋防止構造詳細図(その1)～(その3) |
| 61 | 釜利谷JCT第一橋　A2橋台 耐震補強配置図 |
| 62～64 | 釜利谷JCT第一橋　A2橋台 落橋防止構造詳細図(その1)～(その3) |
| 65 | 釜利谷JCT第一橋　A2橋台 縁端拡幅工B詳細図 |
| 66 | 釜利谷JCT第一橋　交通保安要員配置図 |
| 67～70 | 釜利谷JCT第一橋　施工計画(その1)～(その4)(参考図) |
| 71～81 | 釜利谷JCT第一橋　足場工計画図(橋脚補強施工時)(その1)～(その11)(参考図) |
| 82～86 | 釜利谷JCT第一橋　足場工計画図(支承周り施工時)(その1)～(その5)(参考図) |
| 87 | 釜利谷JCT第一橋 支保工（参考図） |
| 88 | 釜利谷JCT第一橋　ヤード整備工(参考図) |
| | |
| | |

# 釜利谷JCT第一橋　補強一般図(その1)

S=1:500

## 側面図

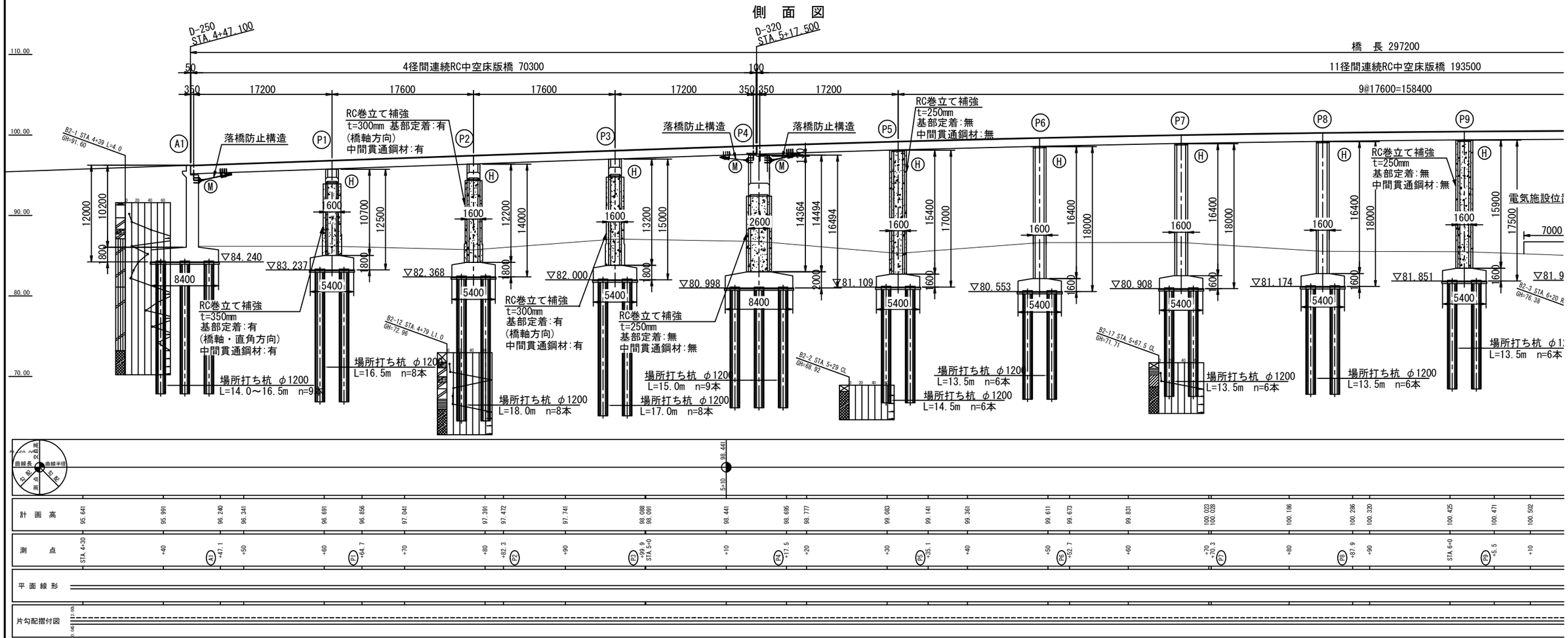


| | |
|---|---|
| 計画高 | 95.641 / 95.991 / 96.240 / 96.341 / 96.691 / 96.856 / 97.041 / 97.391 / 97.472 / 97.741 / 98.088 / 98.091 / 98.441 / 98.695 / 98.777 / 99.083 / 99.141 / 99.361 / 99.611 / 99.673 / 99.831 / 100.023 / 100.028 / 100.186 / 100.286 / 100.320 / 100.425 / 100.471 / 100.502 |
| 測点 | STA.4-30 / +40 / A1 +47.1 / +50 / +60 / P1 +64.7 / +70 / +80 / +87.3 / P2 / +90 / P3 +98.9 / STA.5+0 / +10 / P4 +17.5 / +20 / +30 / P5 +35.1 / +40 / +50 / P6 +52.7 / +60 / +70 / P7 +76.3 / +80 / P8 +87.9 / +90 / STA.6+0 / P9 +5.5 / +10 |
| 平面線形 | |
| 片勾配摺付図 | |

## 平面図

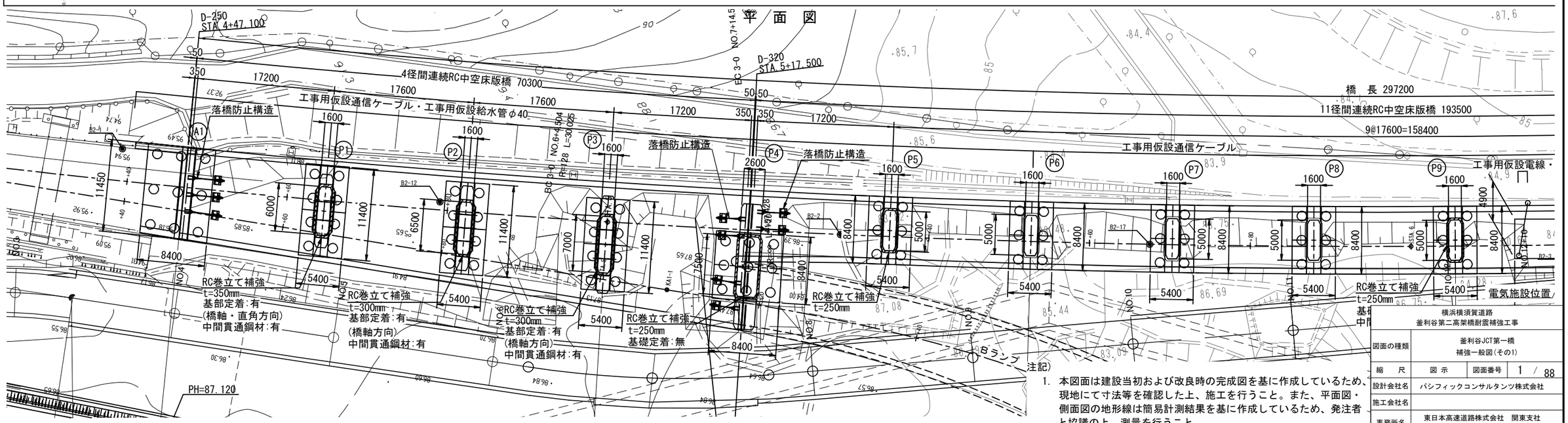


注記)

1. 本図面は建設当初および改良時の完成図を基に作成しているため、現地にて寸法等を確認した上、施工を行うこと。また、平面図・側面図の地形線は簡易計測結果を基に作成しているため、発注者と協議の上、測量を行うこと。

| | | | |
|---|---|---|---|
| 横浜横須賀道路<br>釜利谷第二高架橋耐震補強工事 | | | |
| 図面の種類 | 釜利谷JCT第一橋<br>補強一般図(その1) | | |
| 縮　尺 | 図 示 | 図面番号 | 1 / 88 |
| 設計会社名 | パシフィックコンサルタンツ株式会社 | | |
| 施工会社名 | | | |
| 事務所名 | 東日本高速道路株式会社　関東支社<br>京 浜 管 理 事 務 所 | | |

# 釜利谷JCT第一橋　補強一般図(その2)

S=1:500

## 側　面　図

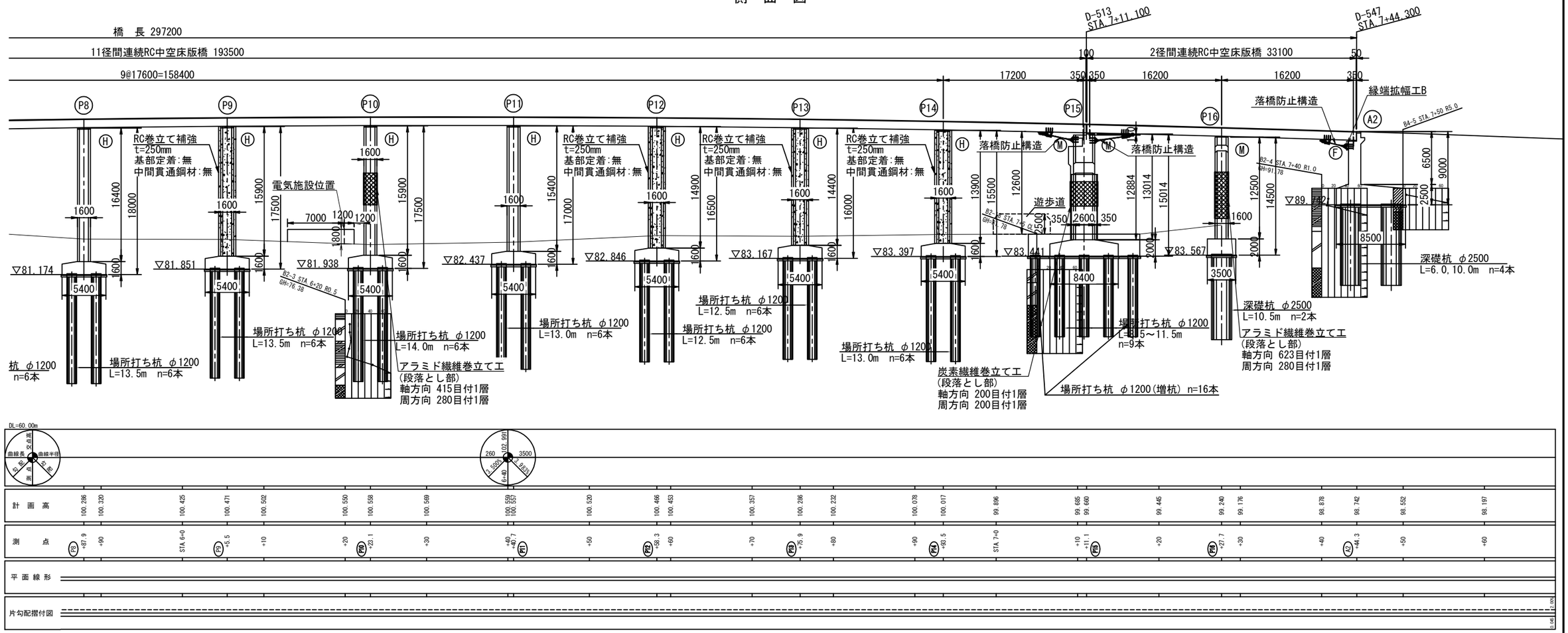


## 平　面　図

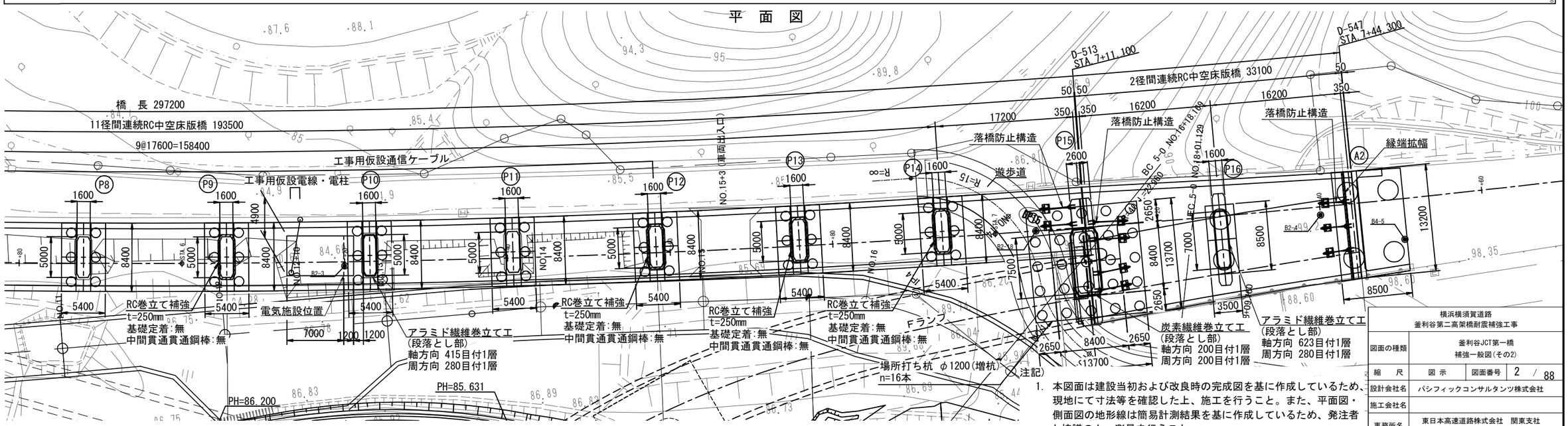


注記)

1. 本図面は建設当初および改良時の完成図を基に作成しているため、現地にて寸法等を確認した上、施工を行うこと。また、平面図・側面図の地形線は簡易計測結果を基に作成しているため、発注者と協議の上、測量を行うこと。

| | |
|---|---|
| 横浜横須賀道路<br>釜利谷第二高架橋耐震補強工事 | |
| 図面の種類 | 釜利谷JCT第一橋<br>補強一般図(その2) |
| 縮　尺 | 図　示 |
| 図面番号 | 2 / 88 |
| 設計会社名 | パシフィックコンサルタンツ株式会社 |
| 施工会社名 | |
| 事務所名 | 東日本高速道路株式会社　関東支社<br>京 浜 管 理 事 務 所 |

# 釜利谷JCT第一橋　補強一般図(その3)

S=1:300

## 下部工断面図

P1橋脚

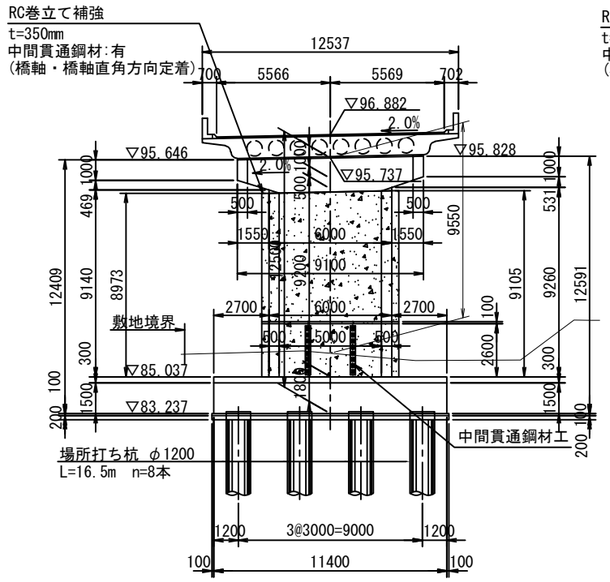


P2橋脚

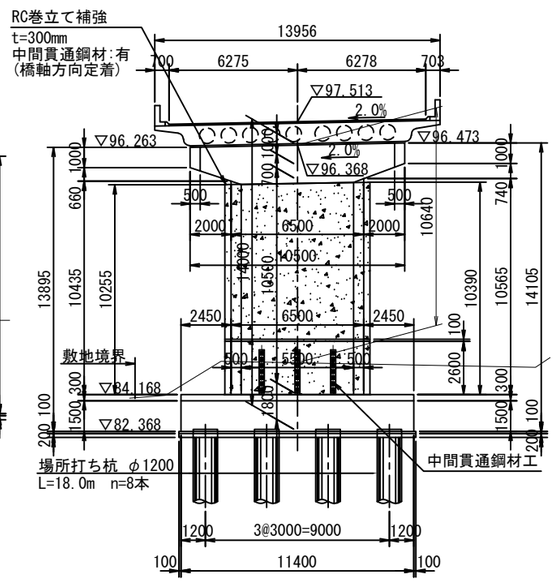


P3橋脚

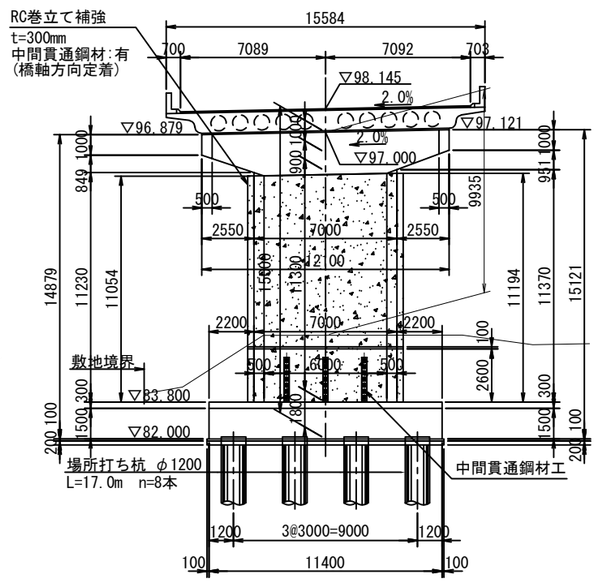


P4橋脚(P3側)

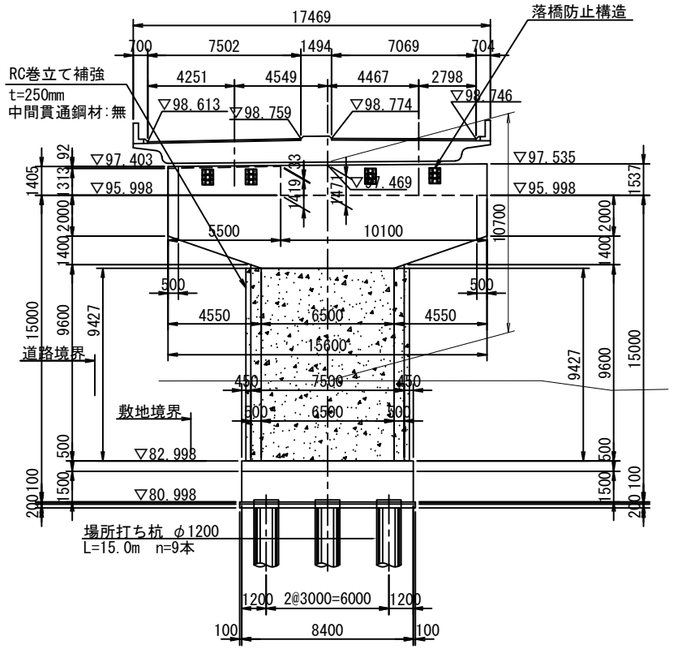


P4橋脚(P5側)

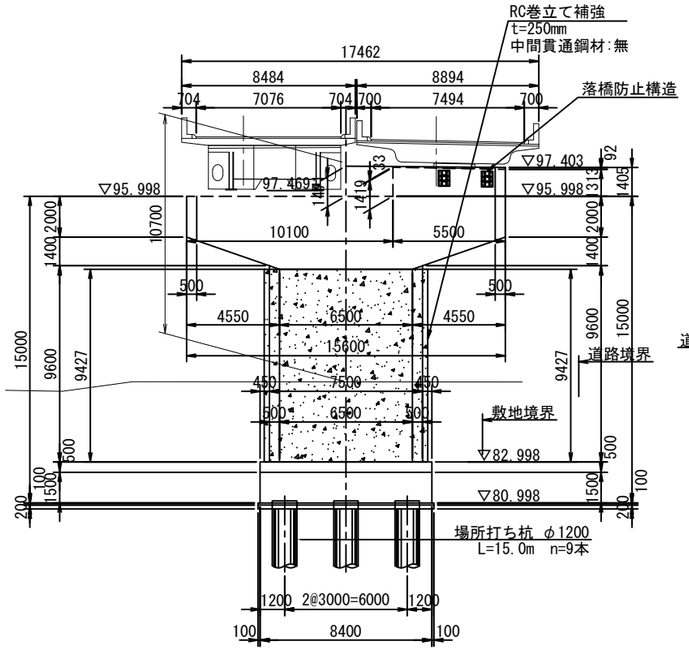


P5橋脚

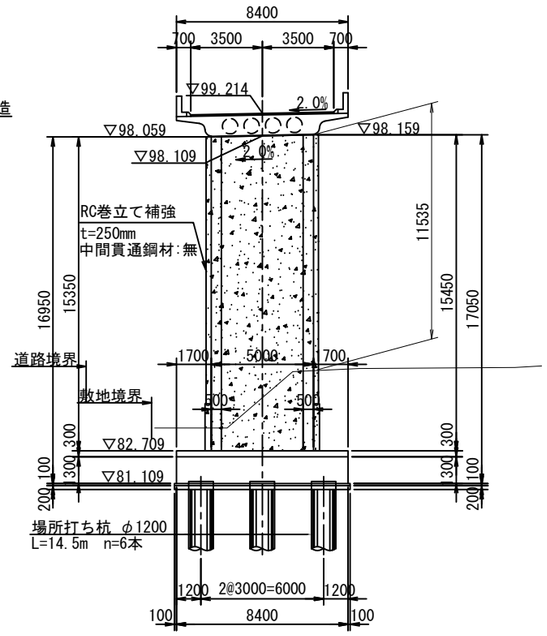


P6橋脚

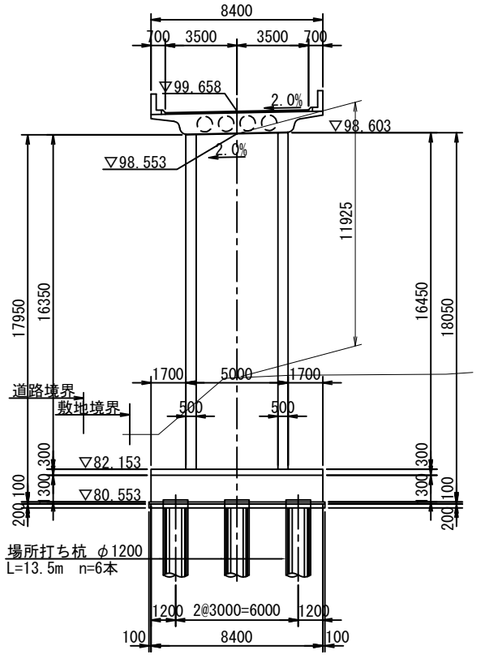


注記)
本図面は建設当初および改良時の完成図を基に作成しているため、現地にて寸法等を確認した上、施工を行うこと。また、下部工正面図の地形線は簡易計測結果を基に作成しているため、発注者と協議の上、測量を行うこと。

| | | | |
|---|---|---|---|
| 横浜横須賀道路<br>釜利谷第二高架橋耐震補強工事 | | | |
| 図面の種類 | 釜利谷JCT第一橋<br>補強一般図(その3) | | |
| 縮　尺 | 図 示 | 図面番号 | 3 / 88 |
| 設計会社名 | パシフィックコンサルタンツ株式会社 | | |
| 施工会社名 | | | |
| 事務所名 | 東日本高速道路株式会社　関東支社<br>京 浜 管 理 事 務 所 | | |

# 釜利谷JCT第一橋　補強一般図(その4)

S=1:300

## 下部工断面図

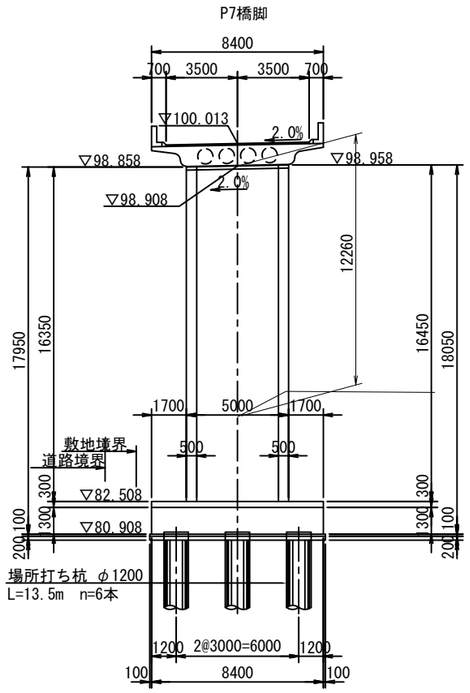


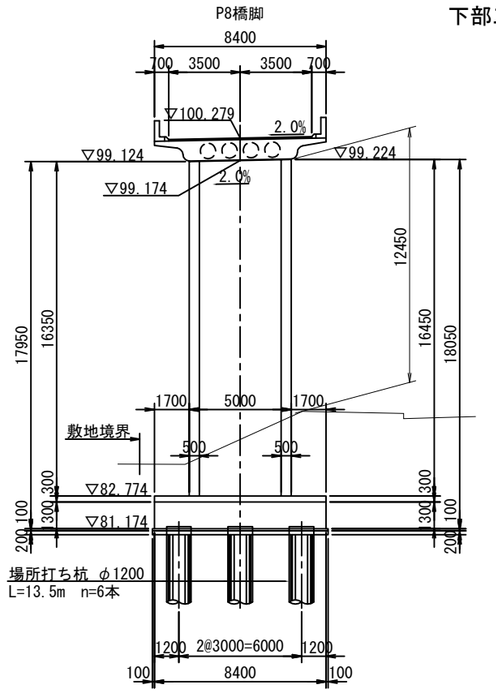


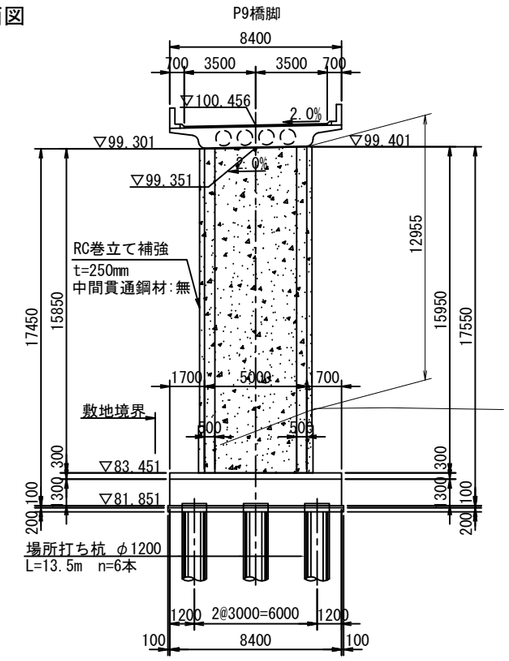


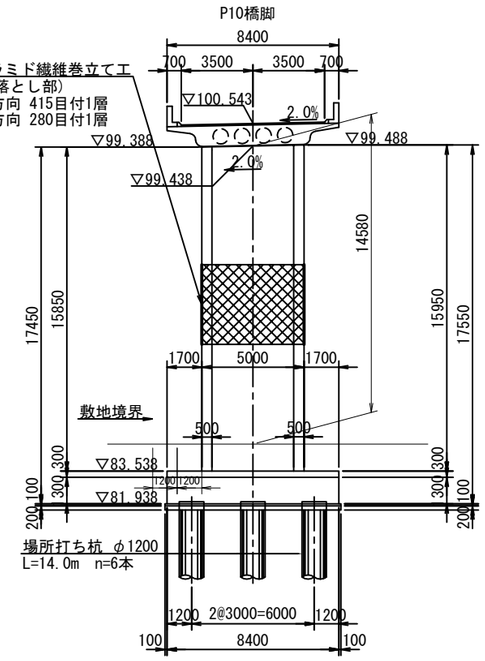


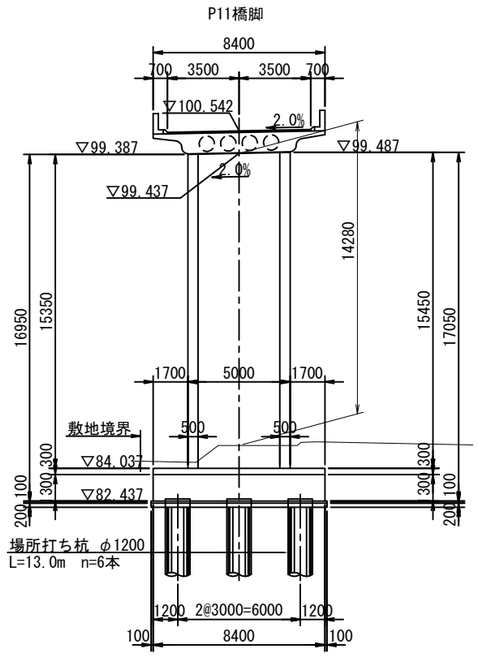


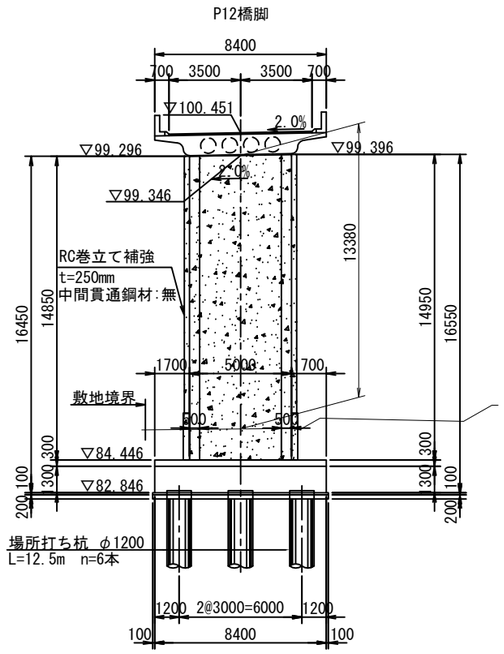


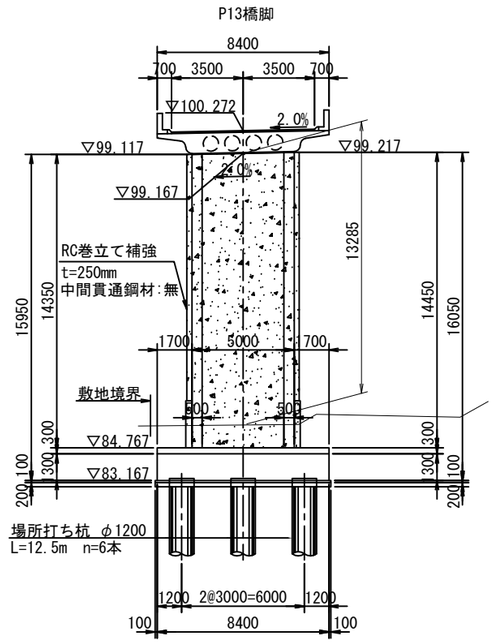


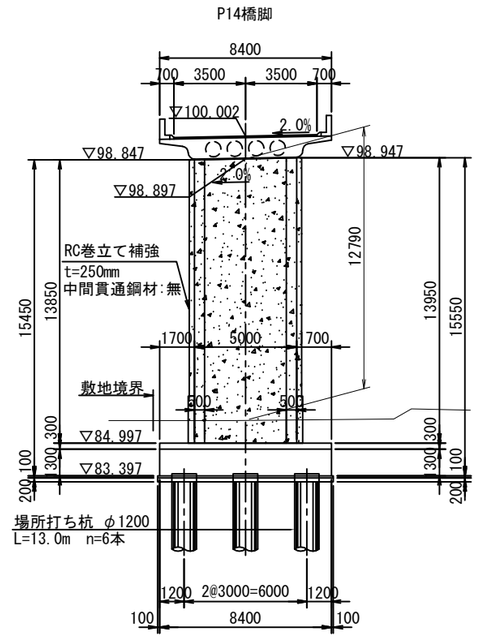


注記)

1. 本図面は建設当初および改良時の完成図を基に作成しているため、現地にて寸法等を確認した上、施工を行うこと。また、平面図・側面図の地形線は簡易計測結果を基に作成しているため、発注者と協議の上、測量を行うこと。

| | | | |
|---|---|---|---|
| 横浜横須賀道路<br>釜利谷第二高架橋耐震補強工事 | | | |
| 図面の種類 | 釜利谷JCT第一橋<br>補強一般図(その4) | | |
| 縮　尺 | 図 示 | 図面番号 | 4 / 88 |
| 設計会社名 | パシフィックコンサルタンツ株式会社 | | |
| 施工会社名 | | | |
| 事務所名 | 東日本高速道路株式会社　関東支社<br>京 浜 管 理 事 務 所 | | |

# 釜利谷JCT第一橋　補強一般図(その5)

S=1:300

## 下部工断面図

P15橋脚(P14側)

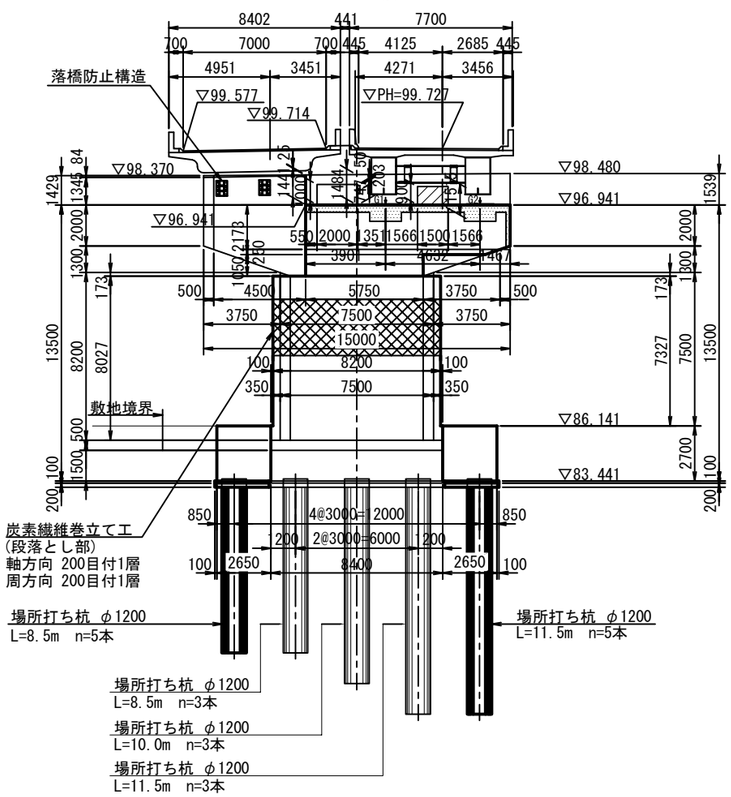


P15橋脚(P16側)

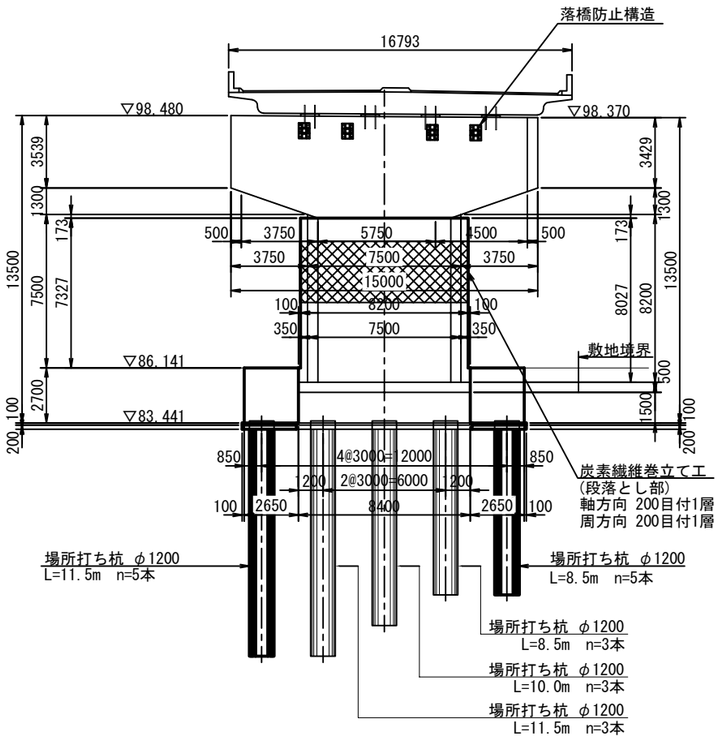


P16橋脚

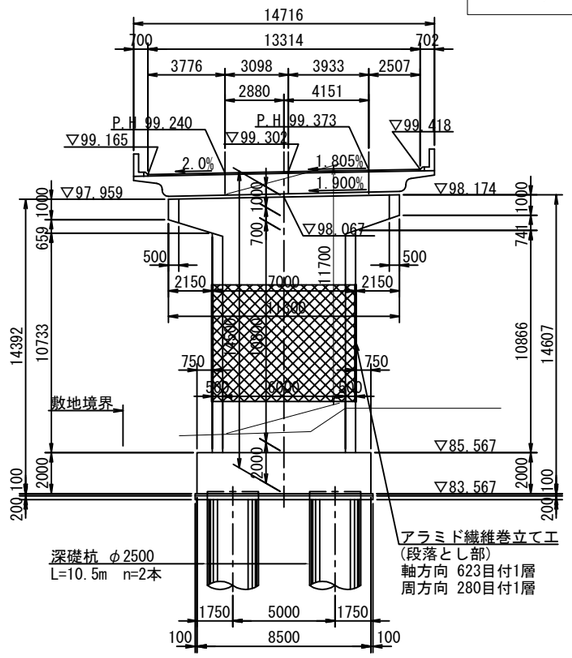


A1橋台

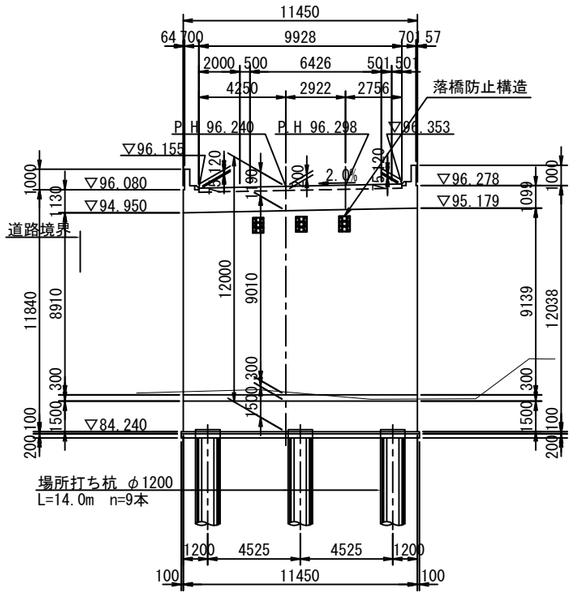


A2橋台

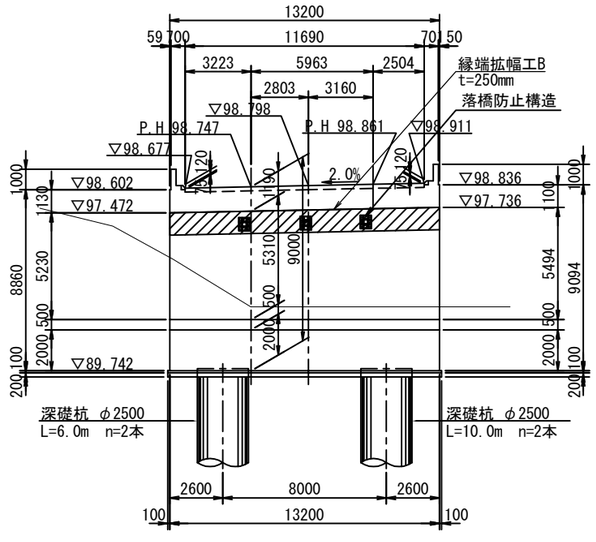


【竣工時】設計条件表（昭和62年2月[1987年]）

| | | | | |
|---|---|---|---|---|
| 路線名 | 横浜横須賀道路 金沢支線 | | 橋名 | 釜利谷JCT第一橋 |
| 重要度区分 | 第1種2級B規格 | | 活荷重 | TL-20, TT-43 |
| 橋長 | 297.200m | | 交差条件 | 遊歩道 |
| 上部構造 | 上部工形式 | | 桁長 | 支間長 |
| | A1～P4 | 4径間連続RC中空床版橋 | 70.300m | 17.200m＋2@17.600m＋17.200m |
| | P4～P15 | 11径間連続RC中空床版橋 | 193.500m | 17.200m＋9@17.600m＋17.200m |
| | P15～A2 | 2径間連続RC中空床版橋 | 33.100m | 2@16.200m |
| 幅員構成 | 総幅員 | 8.400m | 有効幅員 | 7.000m＋7.000m＋7.000m |
| 線形条件 | 平面線形 | R=∞ | 縦断線形 | i=3.500%↗～↘3.983% |
| | 横断線形 | i=2.0% | 斜角 | P4 88°59’44”、P15 91°05’48” |
| 床版・舗装 | RC床版, アスファルト舗装 t=75mm | | | |
| 支承形式 | パット支承＋アンカーバー、メナーゼヒンジ支承 | | | |
| 下部構造 | 張出式橋脚（P1～P4・15）、壁式橋脚（P5～P14・P16） | | | |
| | 場所打ちコンクリート杭（A1～P15）、深礎杭（P16・A2） | | | |
| | コンクリートσck=24.0N/mm2、鉄筋SD345 | | | |
| 適用示方書 | 道路橋示方書・同解説（昭和53年・55年、日本道路協会）<br>設計要領第二集（昭和55年） | | | |
| 地盤種別 | Ⅱ種地盤 | | | |
| 設計水平震度 | Kh=0.25 | | | |

【耐震補強設計時】設計条件表（令和6年12月[2024年]）

| | | | | |
|---|---|---|---|---|
| 上部構造<br>耐震補強 | 橋座部補強 | RC縁端拡幅 | 使用材料 | SM400A、SD345 |
| | 落橋防止構造 | PCケーブル | | 設計基準強度σck=30N/mm2 |
| 下部構造<br>耐震補強 | RC巻立て補強（P1～P5、P9、P12～14）　中間貫通鋼材（P1～P3） | | | |
| | 連続繊維シート補強（P10,P15,P16） | | | |
| | 設計基準強度σck=30.0N/mm2、鉄筋SD345 | | | |
| 適用示方書 | 道路橋示方書・同解説（平成24年、日本道路協会）<br>設計要領第二集（令和2年） | | | |
| 重要度区分 | B種の橋 | | 活荷重 | B活荷重 |
| 地盤種別 | Ⅱ種地盤（A1～P14）、Ⅰ種地盤（P15～A2） | | | |
| 地域別補正係数 | 地域区分A1：cz=1.0, cⅠz=1.2, cⅡz=1.0 | | | |
| 目標耐震性能 | 橋脚 | 耐震性能2(a)および2(b)混合を許容する。 | | |
| | 支承 | 補強は実施しない。 | | |
| | 落橋防止システム | 支承部の耐震性能が2を満足しないため、省略条件を適用しない。 | | |

注記）

1. 本図面は建設当初および改良時の完成図を基に作成しているため、現地にて寸法等を確認した上、施工を行うこと。また、平面図・側面図の地形線は簡易計測結果を基に作成しているため、発注者と協議の上、測量を行うこと。

| | | | |
|---|---|---|---|
| 横浜横須賀道路<br>釜利谷第二高架橋耐震補強工事 | | | |
| 図面の種類 | 釜利谷JCT第一橋<br>補強一般図(その5) | | |
| 縮尺 | 図示 | 図面番号 | 5 / 88 |
| 設計会社名 | パシフィックコンサルタンツ株式会社 | | |
| 施工会社名 | | | |
| 事務所名 | 東日本高速道路株式会社　関東支社<br>京浜管理事務所 | | |

# 釜利谷JCT第一橋 構造物掘削(その1)
## 【P1橋脚】

S=1:200

## 構造物掘削　普通部A

### 側　面　図

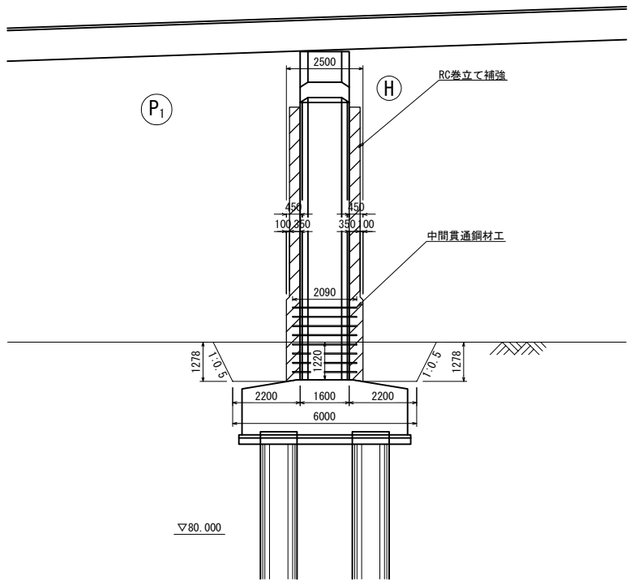


### 正　面　図

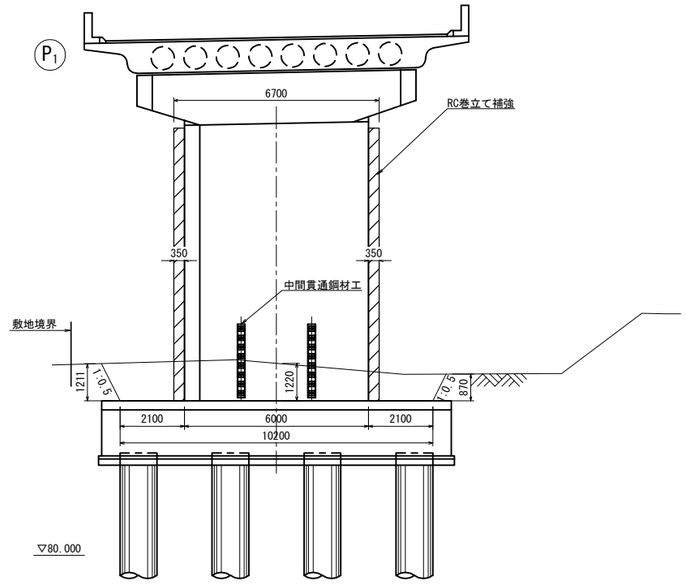


### 平　面　図

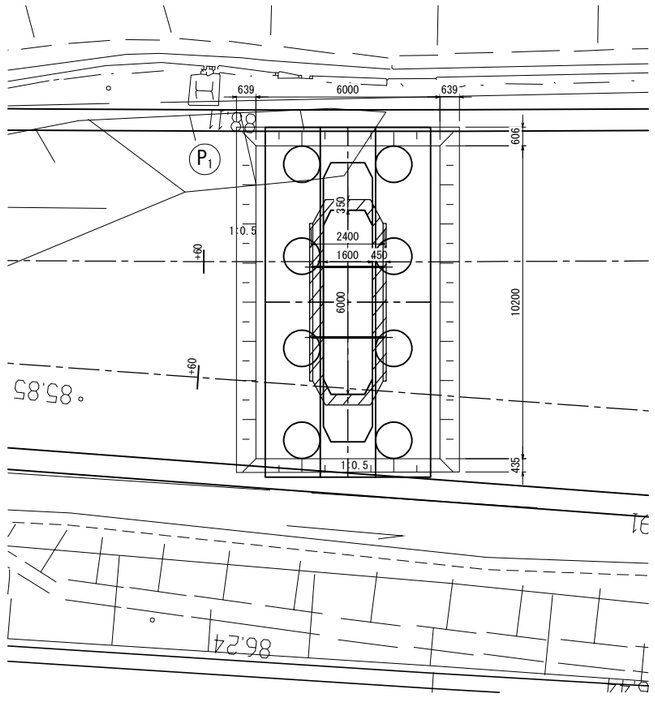


注記)
1. 地形線は簡易計測結果を基に作成しているため、
発注者と協議の上、測量を行うこと。

| | | | |
|---|---|---|---|
| 横浜横須賀道路<br>釜利谷第二高架橋耐震補強工事 | | | |
| 図面の種類 | 釜利谷JCT第一橋<br>構造物掘削(その1) | | |
| 縮　尺 | 図 示 | 図面番号 | 6 / 88 |
| 設計会社名 | | | |
| 施工会社名 | | | |
| 事務所名 | 東日本高速道路株式会社　関東支社<br>京 浜 管 理 事 務 所 | | |

# 釜利谷JCT第一橋 構造物掘削(その2)
## 【P2橋脚】

S=1:200

## 構造物掘削　普通部A

### 側　面　図

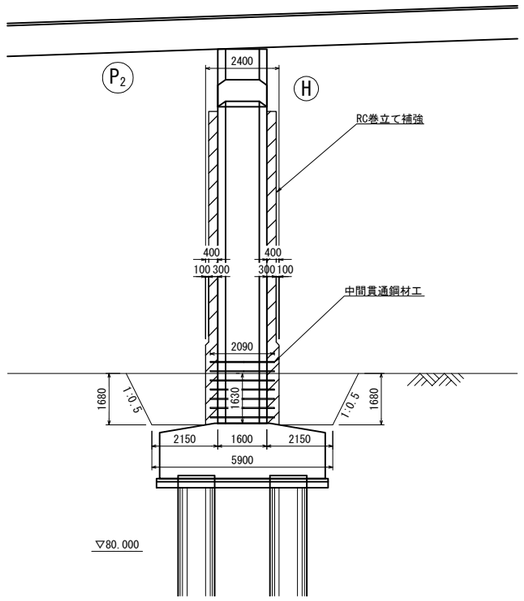


### 正　面　図

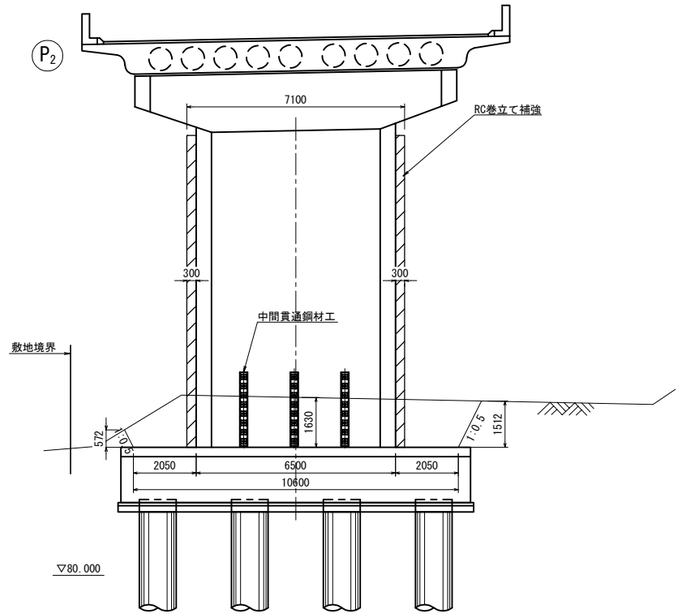


### 平　面　図

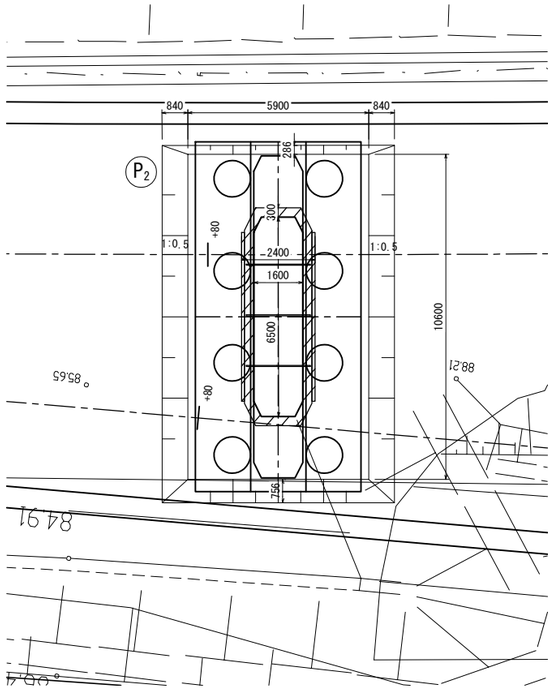


注記)
1. 地形線は簡易計測結果を基に作成しているため、
発注者と協議の上、測量を行うこと。

| | | | |
|---|---|---|---|
| 横浜横須賀道路<br>釜利谷第二高架橋耐震補強工事 | | | |
| 図面の種類 | 釜利谷JCT第一橋<br>構造物掘削(その2) | | |
| 縮　尺 | 図 示 | 図面番号 | 7 / 88 |
| 設計会社名 | | | |
| 施工会社名 | | | |
| 事務所名 | 東日本高速道路株式会社　関東支社<br>京 浜 管 理 事 務 所 | | |

# 釜利谷JCT第一橋 構造物掘削(その3)
## 【P3橋脚】

S=1:200

## 構造物掘削　普通部A

### 側　面　図

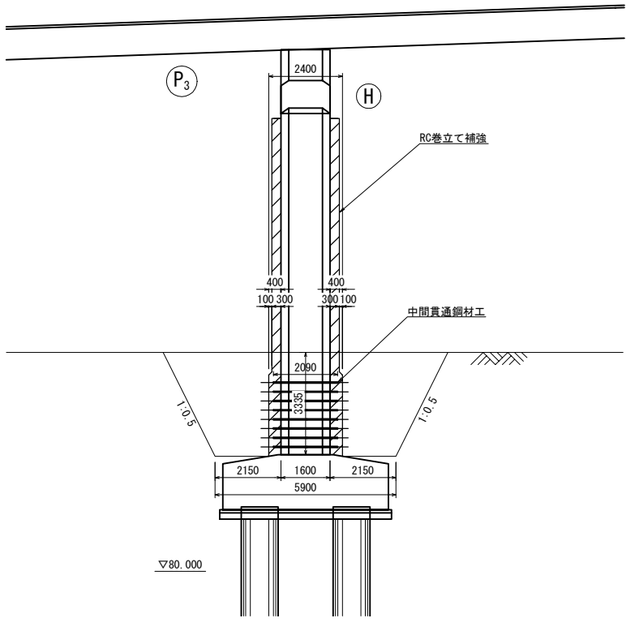


### 正　面　図

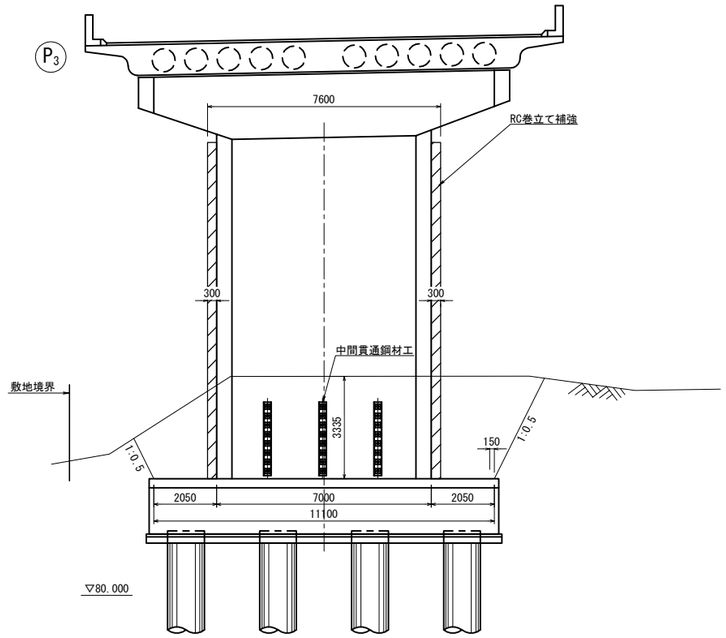


### 平　面　図

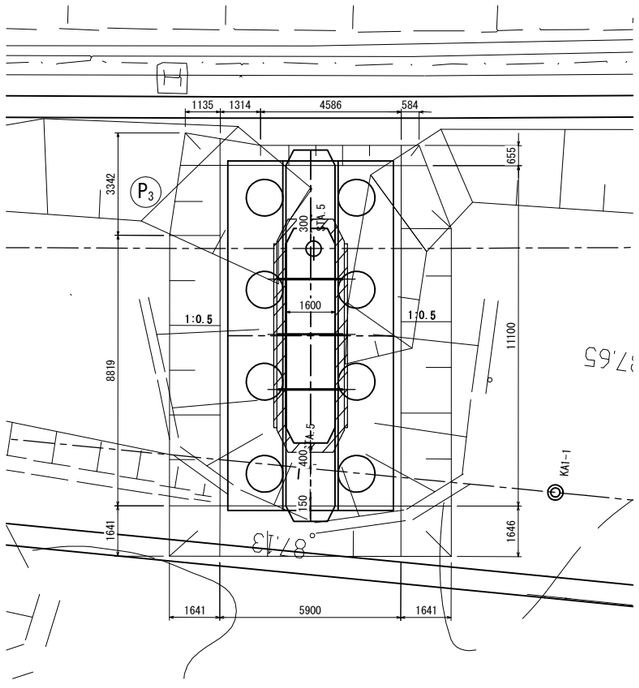


注記)
1. 地形線は簡易計測結果を基に作成しているため、
発注者と協議の上、測量を行うこと。

| | | | |
|---|---|---|---|
| 横浜横須賀道路<br>釜利谷第二高架橋耐震補強工事 | | | |
| 図面の種類 | 釜利谷JCT第一橋<br>構造物掘削(その3) | | |
| 縮　尺 | 図 示 | 図面番号 | 8 / 88 |
| 設計会社名 | | | |
| 施工会社名 | | | |
| 事務所名 | 東日本高速道路株式会社　関東支社<br>京 浜 管 理 事 務 所 | | |

# 釜利谷JCT第一橋 構造物掘削(その4)
## 【P5橋脚】

S=1:200

## 構造物掘削　普通部A

### 側　面　図

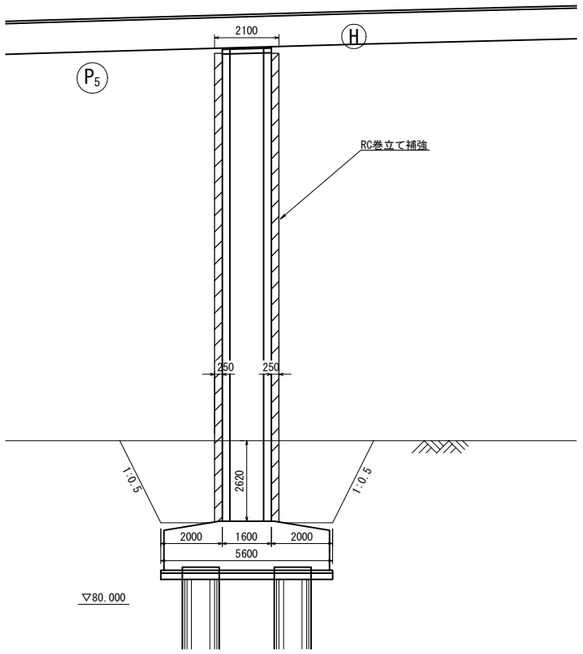


### 正　面　図

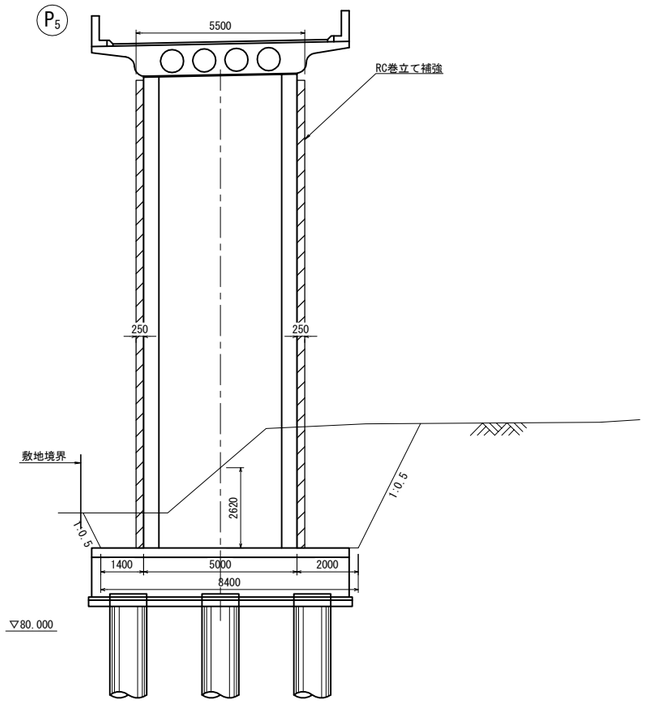


### 平　面　図

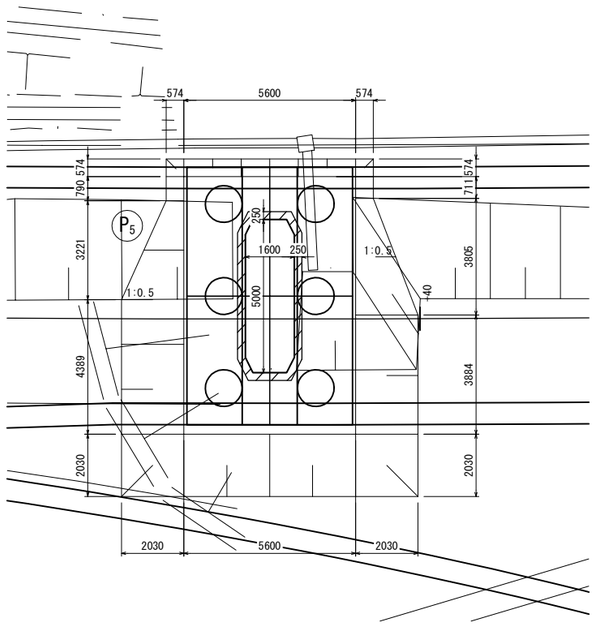


注記)
1. 地形線は簡易計測結果を基に作成しているため、
発注者と協議の上、測量を行うこと。

| | | | |
|---|---|---|---|
| 横浜横須賀道路<br>釜利谷第二高架橋耐震補強工事 | | | |
| 図面の種類 | 釜利谷JCT第一橋<br>構造物掘削(その4) | | |
| 縮　尺 | 図 示 | 図面番号 | 9 / 88 |
| 設計会社名 | | | |
| 施工会社名 | | | |
| 事務所名 | 東日本高速道路株式会社　関東支社<br>京 浜 管 理 事 務 所 | | |

# 釜利谷JCT第一橋 構造物掘削(その5)
## 【P9橋脚】

S=1:200

## 構造物掘削　普通部A

### 側　面　図

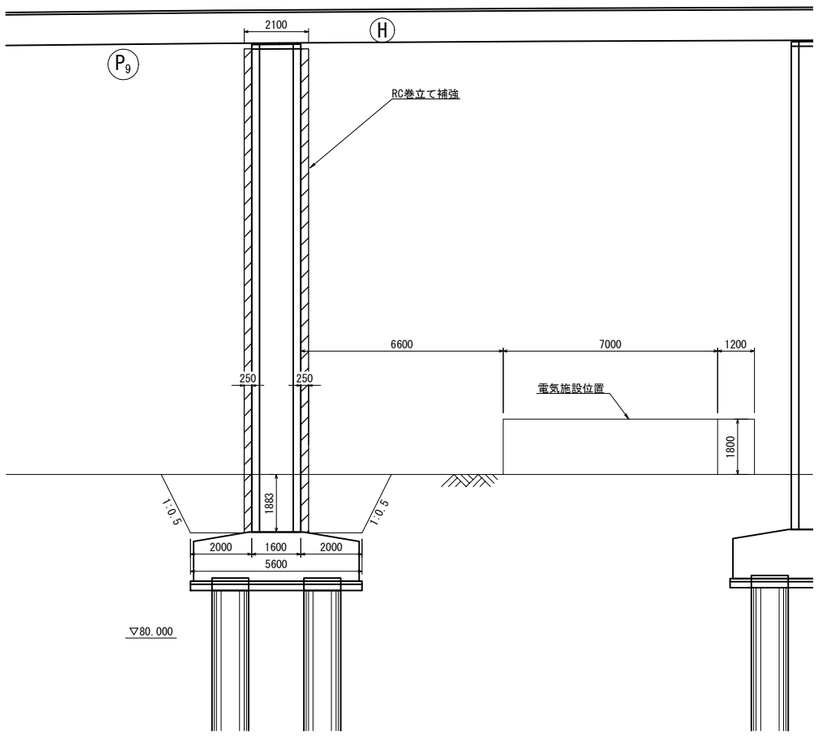


### 正　面　図

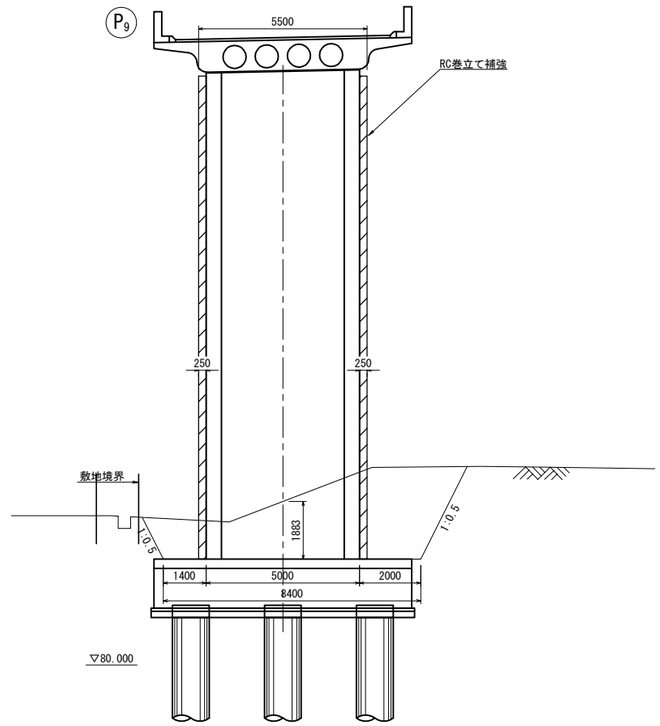


### 平　面　図

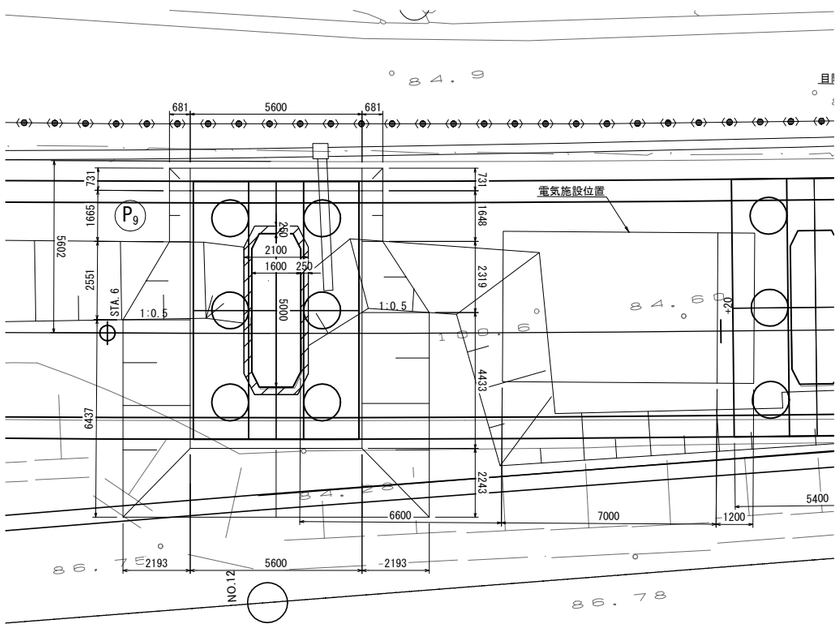


注記)
1. 地形線は簡易計測結果を基に作成しているため、
発注者と協議の上、測量を行うこと。

| | | | |
|---|---|---|---|
| 横浜横須賀道路<br>釜利谷第二高架橋耐震補強工事 | | | |
| 図面の種類 | 釜利谷JCT第一橋<br>構造物掘削(その5) | | |
| 縮　尺 | 図 示 | 図面番号 | 10 / 88 |
| 設計会社名 | | | |
| 施工会社名 | | | |
| 事務所名 | 東日本高速道路株式会社　関東支社<br>京 浜 管 理 事 務 所 | | |

# 釜利谷JCT第一橋 構造物掘削(その6)
## 【P12橋脚】

S=1:200

## 構造物掘削　普通部A

### 側　面　図

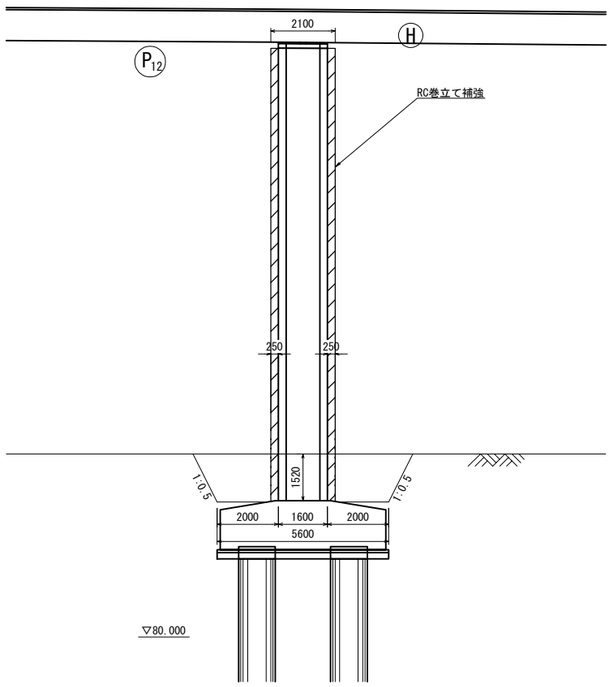


### 正　面　図

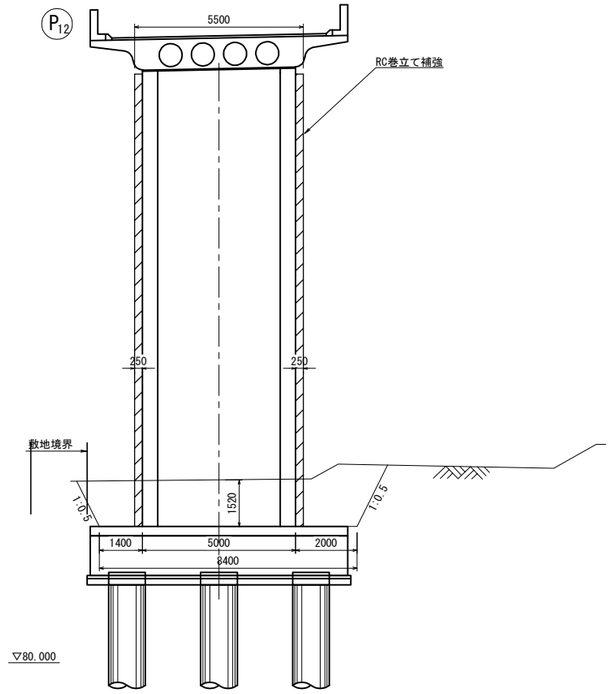


### 平　面　図

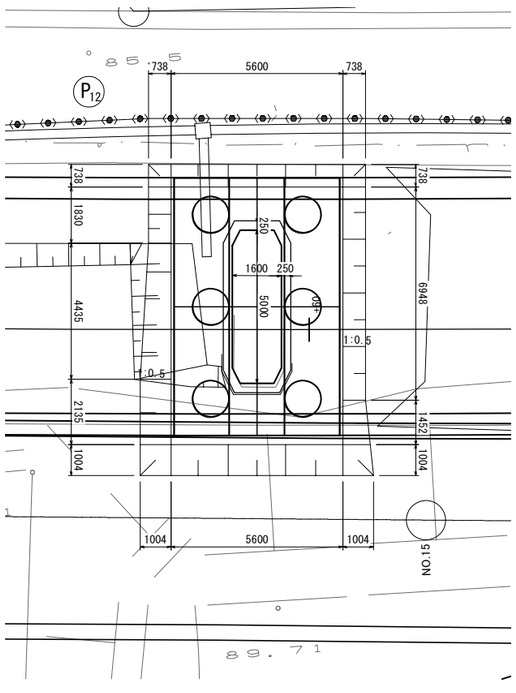


注記)
1. 地形線は簡易計測結果を基に作成しているため、
発注者と協議の上、測量を行うこと。

| | | | |
|---|---|---|---|
| 横浜横須賀道路<br>釜利谷第二高架橋耐震補強工事 | | | |
| 図面の種類 | 釜利谷JCT第一橋<br>構造物掘削(その6) | | |
| 縮　尺 | 図 示 | 図面番号 | 11 / 88 |
| 設計会社名 | | | |
| 施工会社名 | | | |
| 事務所名 | 東日本高速道路株式会社　関東支社<br>京 浜 管 理 事 務 所 | | |

# 釜利谷JCT第一橋 構造物掘削(その7)
## 【P13橋脚】

S=1:200

## 構造物掘削　普通部A

### 側　面　図

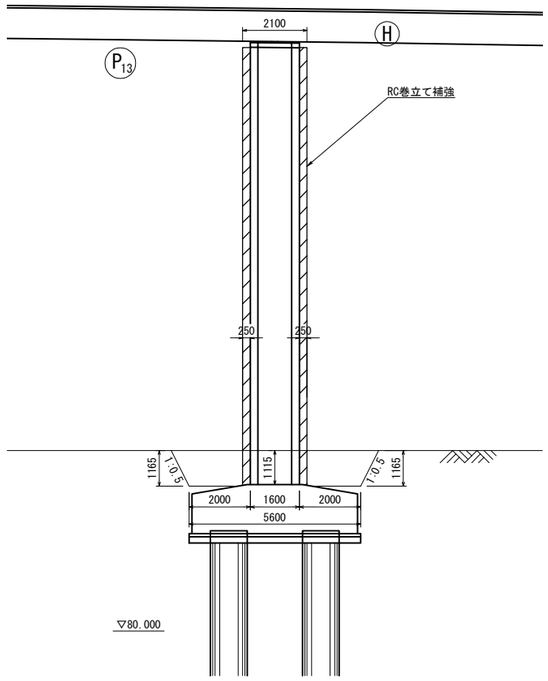


### 正　面　図

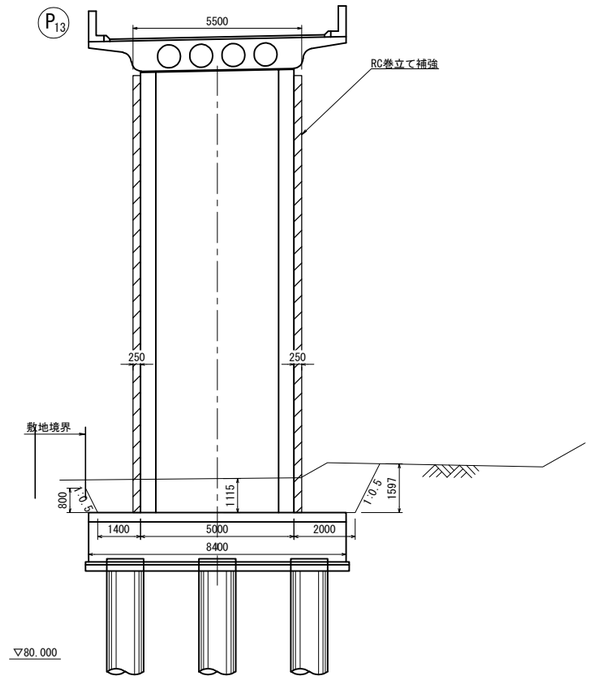


### 平　面　図

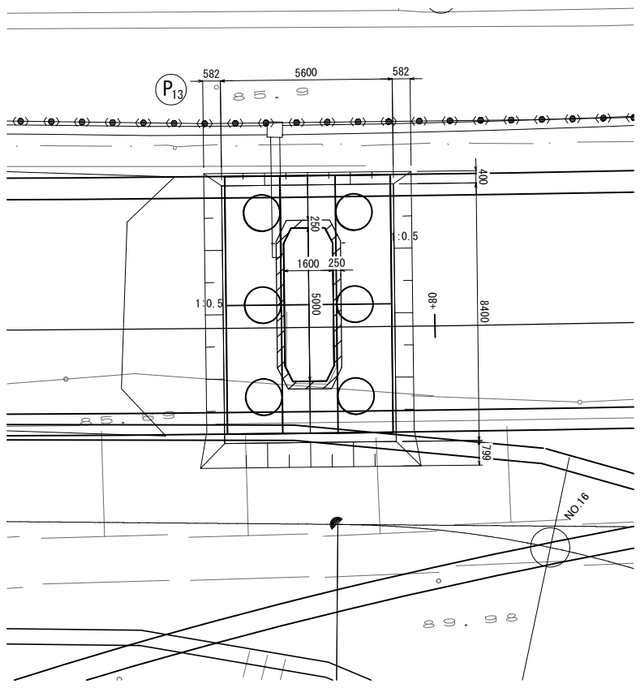


注記)
1. 地形線は簡易計測結果を基に作成しているため、
発注者と協議の上、測量を行うこと。

| | | | |
|---|---|---|---|
| 横浜横須賀道路<br>釜利谷第二高架橋耐震補強工事 | | | |
| 図面の種類 | 釜利谷JCT第一橋<br>構造物掘削(その7) | | |
| 縮　尺 | 図 示 | 図面番号 | 12 / 88 |
| 設計会社名 | | | |
| 施工会社名 | | | |
| 事務所名 | 東日本高速道路株式会社　関東支社<br>京 浜 管 理 事 務 所 | | |

# 釜利谷JCT第一橋 構造物掘削(その8)
## 【P14橋脚】

S=1:200

## 構造物掘削　普通部A

### 側　面　図

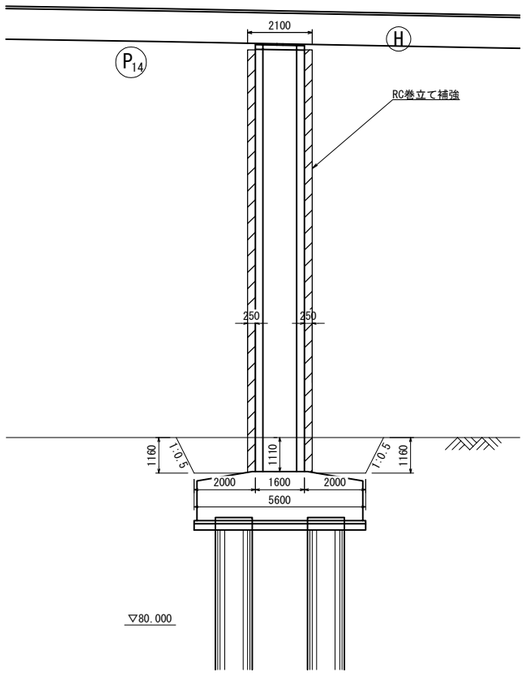


### 正　面　図

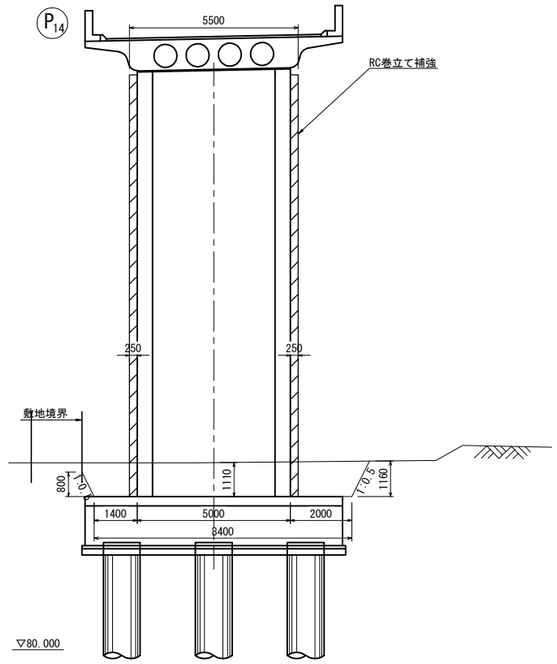


### 平　面　図

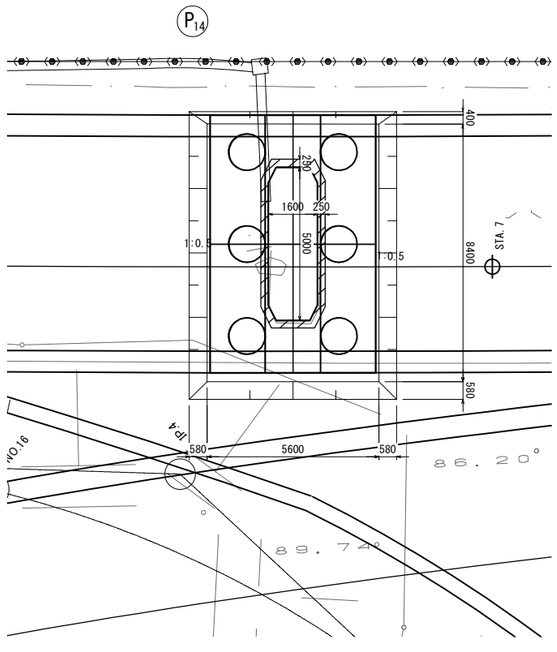


注記)
1. 地形線は簡易計測結果を基に作成しているため、
発注者と協議の上、測量を行うこと。

| | | | |
|---|---|---|---|
| 横浜横須賀道路<br>釜利谷第二高架橋耐震補強工事 | | | |
| 図面の種類 | 釜利谷JCT第一橋<br>構造物掘削(その8) | | |
| 縮　尺 | 図 示 | 図面番号 | 13 / 88 |
| 設計会社名 | | | |
| 施工会社名 | | | |
| 事務所名 | 東日本高速道路株式会社　関東支社<br>京 浜 管 理 事 務 所 | | |

# 釜利谷JCT第一橋 P1橋脚耐震補強構造一般図

## 正　面　図 S=1:250

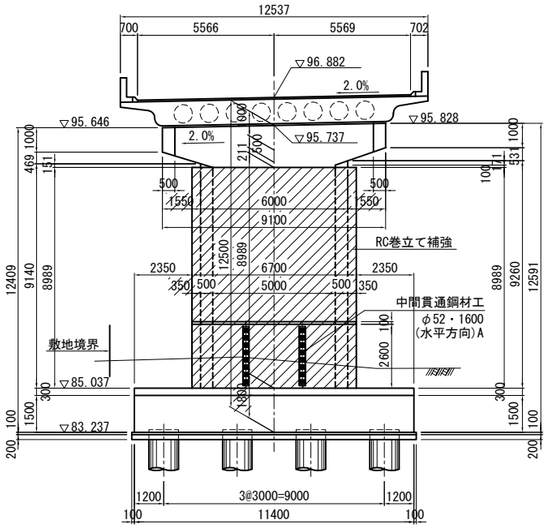


## 側　面　図 S=1:250

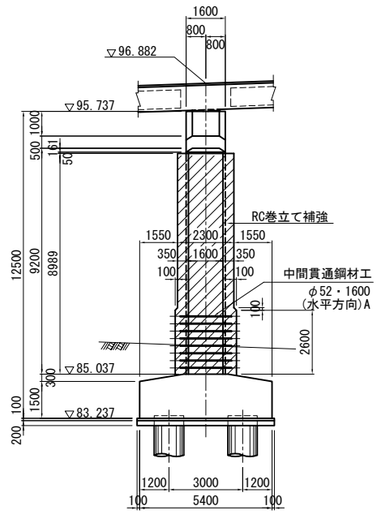


## 巻立てコンクリート天端詳細図 S=1:20

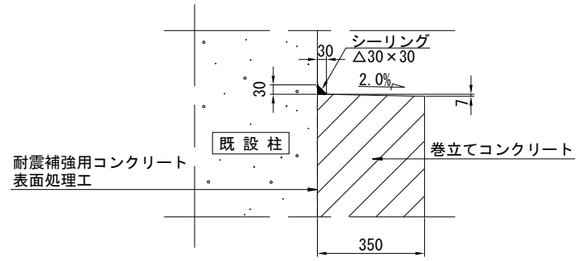


## 巻立てコンクリート下端詳細図 S=1:20

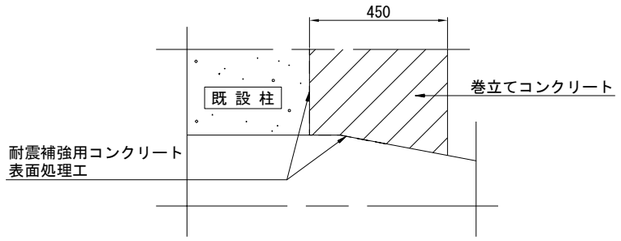


## 平　面　図 S=1:250

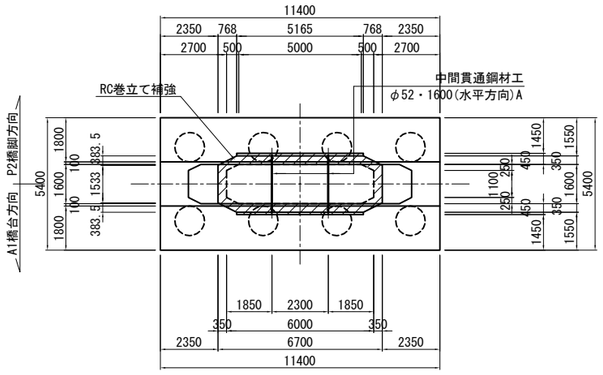


## 中間貫通鋼材工 φ52・1600(水平方向)A　詳細図 S=1:20

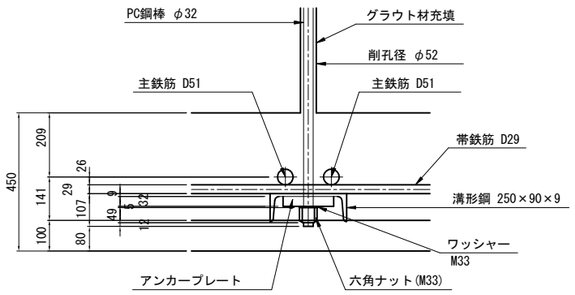


注記)

1. 本図面は完成図を基に作成しているため、現地にて寸法等を確認した上、施工を行うこと。また、地形線は簡易計測結果を基に作成しているため、発注者との協議の上、測量を行うこと。
2. 柱の巻立て長さ（高さ）は、低い部分を抑えて水平に構築すること。（ただし断面方向には、既設橋脚側にシーリング材を施し、排水勾配を設けること。）
3. 補強部分（既設面）は、コンクリート下地処理を行う。
4. コンクリートの設計基準強度はσck=30N/mm2を標準とする。
5. 鉄筋は、SD345を使用する。

| | | | |
|---|---|---|---|
| 横浜横須賀道路<br>釜利谷第二高架橋耐震補強工事 | | | |
| 図面の種類 | 釜利谷JCT第一橋<br>P1橋脚耐震補強構造一般図 | | |
| 縮　尺 | 図 示 | 図面番号 | 14 / 88 |
| 設計会社名 | パシフィックコンサルタンツ株式会社 | | |
| 施工会社名 | | | |
| 事務所名 | 東日本高速道路株式会社　関東支社<br>京 浜 管 理 事 務 所 | | |

# 釜利谷JCT第一橋 P1橋脚耐震補強詳細図(その1)

S=1:125

## 1 - 1　2 - 2

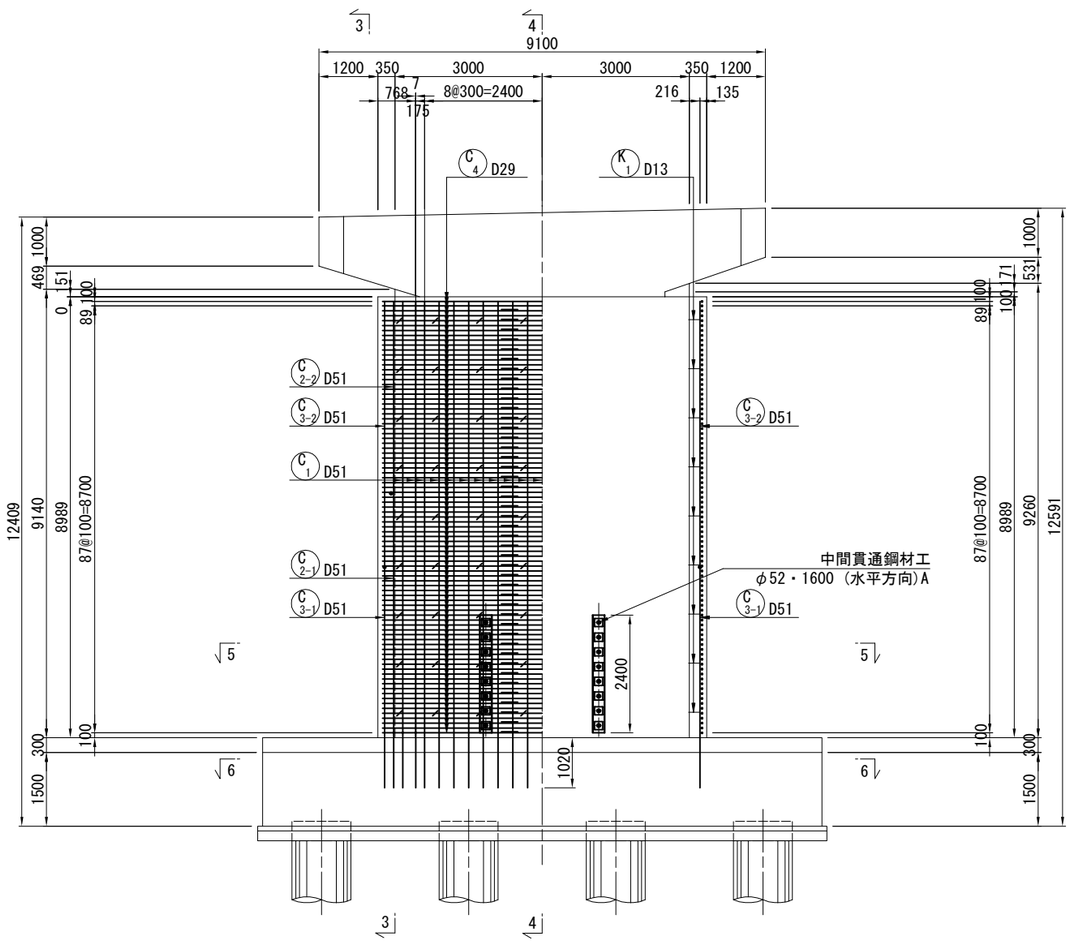


## 3 - 3　4 - 4

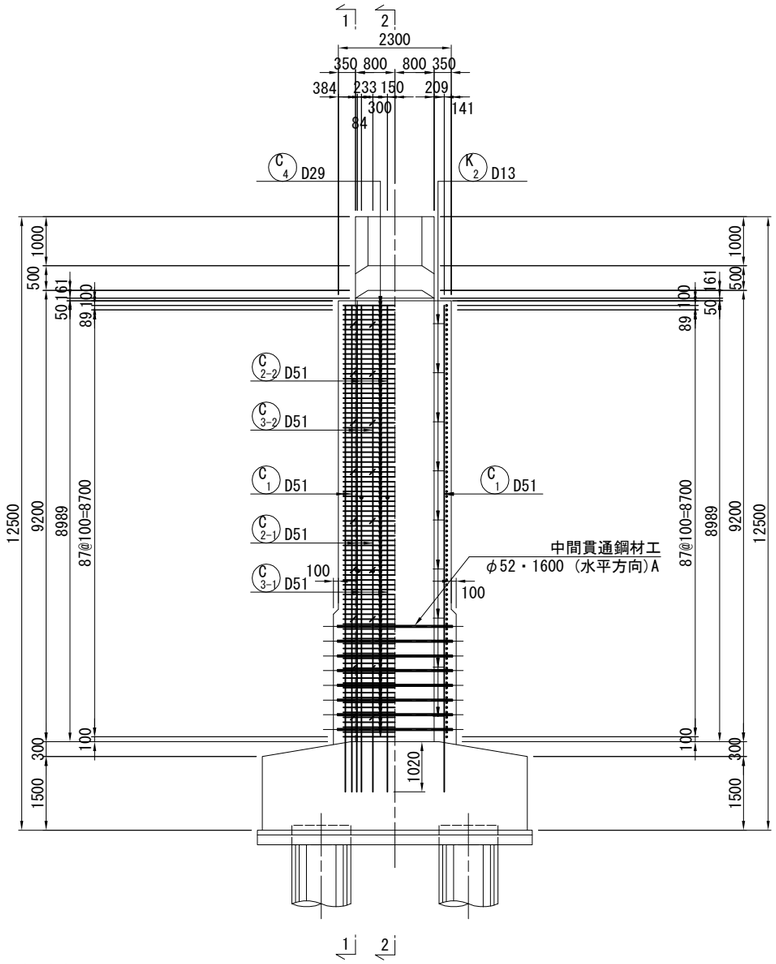


## 5 - 5

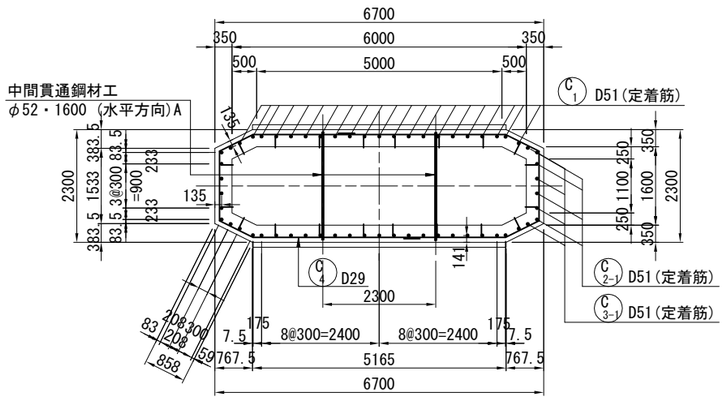


## 6 - 6(アンカー定着部)

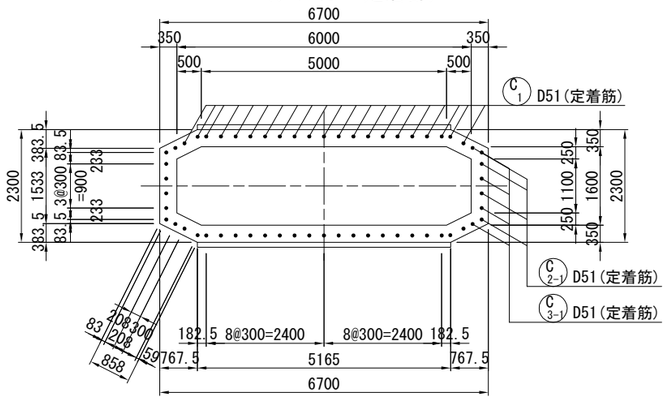


注記)
1. コンクリートの設計基準強度はσck=30N/mm2を標準とする。
2. 鉄筋は、SD345を使用する。
3. 既設コンクリート及び新設コンクリートの接合面の表面処理工は、WJ工法によることを基本とする。
4. コンクリート表面に浮きや剥離が生じている場合は、劣化部を除去したうえで増厚補強を行うこと。
5. フレア溶接部は千鳥配置とする。
6. 既設コンクリートの削孔は鉄筋探査により既設鉄筋位置を確認の上、既設鉄筋を避けて配置すること。
なお、既設鉄筋の影響により、アンカー定着鉄筋本数や定着位置等に変更が生じる場合には、監督員と協議を行うこと。
7. 本図面の寸法は既存図面としている。橋脚耐震補強工の施工においては、事前に既存部材における関連部分の計測を必ず行い、計測した寸法値に合わせて施工を行うこと。

| | | | |
|---|---|---|---|
| 横浜横須賀道路<br>釜利谷第二高架橋耐震補強工事 | | | |
| 図面の種類 | 釜利谷JCT第一橋<br>P1橋脚耐震補強詳細図(その1) | | |
| 縮　尺 | 図 示 | 図面番号 | 15 / 88 |
| 設計会社名 | パシフィックコンサルタンツ株式会社 | | |
| 施工会社名 | | | |
| 事務所名 | 東日本高速道路株式会社　関東支社<br>京 浜 管 理 事 務 所 | | |

# 釜利谷JCT第一橋 P1橋脚耐震補強詳細図(その2)

## 中間貫通鋼材工詳細図 S=1:25
φ52・1600(水平方向)A

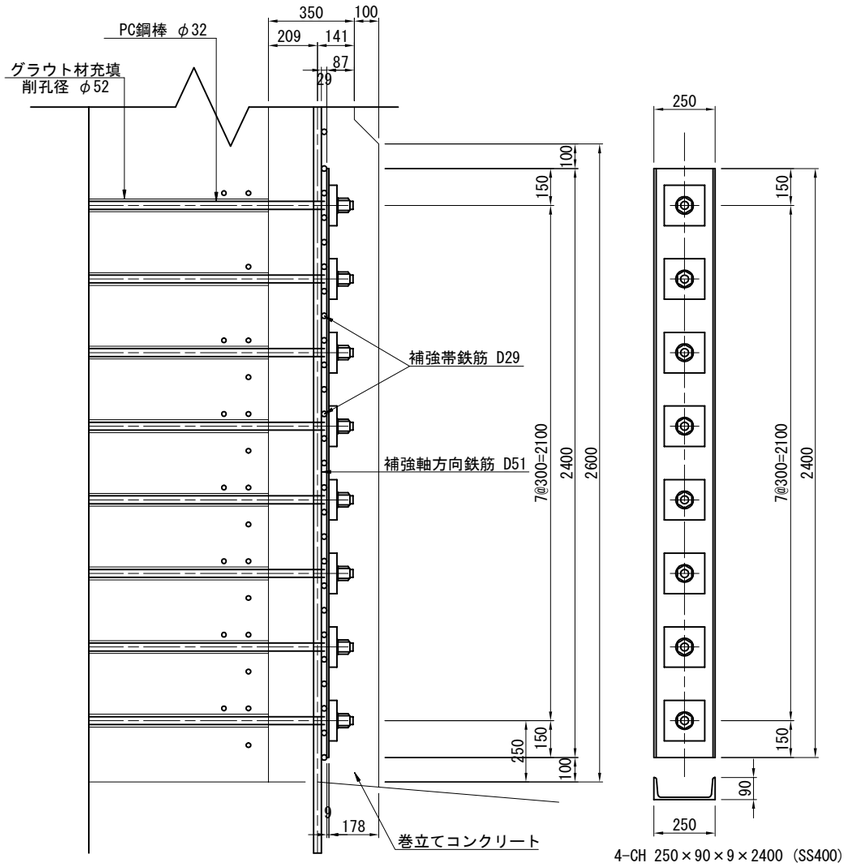


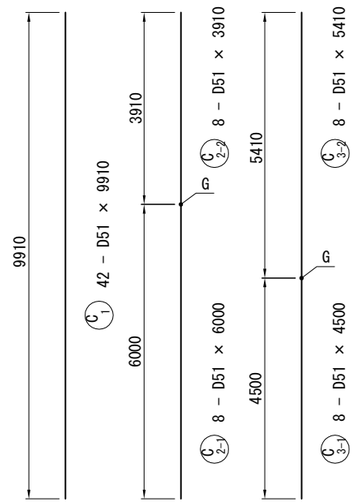


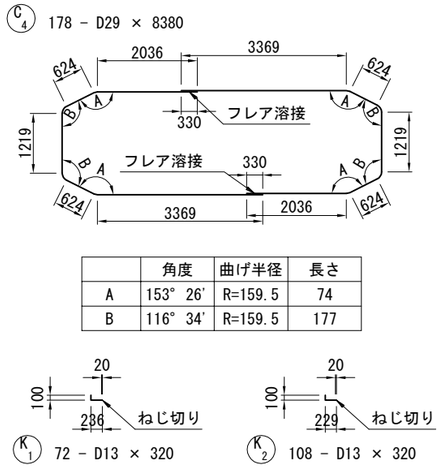


| | 角度 | 曲げ半径 | 長さ |
|---|---|---|---|
| A | 153° 26' | R=159.5 | 74 |
| B | 116° 34' | R=159.5 | 177 |

## 鉄筋表

| 種別 | 径 | 長さ (mm) | 本数 | 単位質量 (kg/m) | 1本当質量 (kg) | 質量 (kg) | 摘要 |
|---|---|---|---|---|---|---|---|
| C1 | D51 | 9910 | 42 | 15.9 | 158 | 6636 | |
| C2-1 | D51 | 6000 | 8 | 15.9 | 95.4 | 763 | (8) |
| C2-2 | D51 | 3910 | 8 | 15.9 | 62.2 | 498 | |
| C3-1 | D51 | 4500 | 8 | 15.9 | 71.6 | 573 | (8) |
| C3-2 | D51 | 5410 | 8 | 15.9 | 86.0 | 688 | |
| C4 | D29 | 8380 | 178 | 5.04 | 42.2 | 7512 | |
| | | | | | SD345 小計 | 16670 | kg |
| | | | | 集計表 | | | |
| | | | | D51 | 9158 | kg | (16) |
| | | | | D29 | 7512 | kg | |
| | | | | (SD345) 合計 | 16670 | kg | (16) |
| | | | | フレア溶接の箇所数 D29 + D29 | 178 | 箇所 | |
| | | | | ガス圧接の箇所数 D51 + D51 | 16 | 箇所 | |
| | | | | 鉄筋T1 定着鉄筋 D51 | 7972 | kg | (C1, C2-1, C3-1) |
| | | | | 鉄筋T その他 | 8698 | kg | (C2-2, C3-2, C4) |
| | | | | | | | |
| K1 | D13 | 320 | 72 | 0.995 | 0.318 | 23 | |
| K2 | D13 | 320 | 108 | 0.995 | 0.318 | 34 | |
| | | | | D13 | 57 | kg | |

## 組立て筋詳細図(参考図) S=1:20

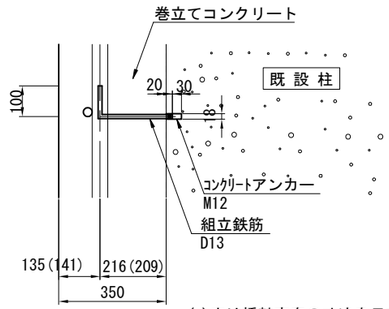


## かぶり詳細図 S=1:20

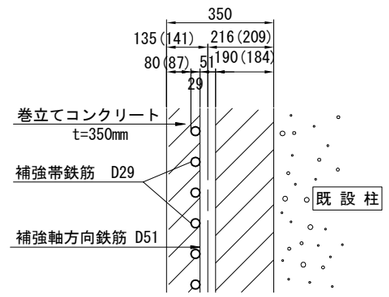


( )内は橋軸方向の寸法を示す。

( )内は橋軸方向の寸法を示す。

## アンカー詳細図 S=1:20

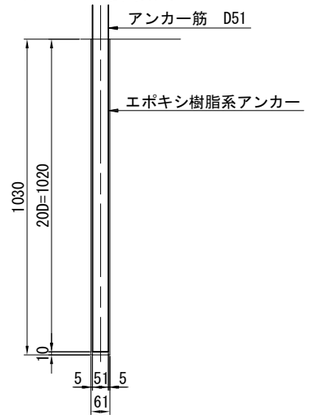


## 鉄筋加工寸法表

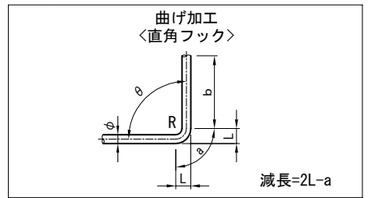


SD345

| 径 | θ≦90° R=3.0φ | θ>90° R=5.5φ | θ=90° a | b | 減長 |
|---|---|---|---|---|---|
| D13 | 39 | 71.5 | 61 | 156 | 17 |
| D16 | 48 | 88 | 75 | 192 | 21 |
| D19 | 57 | 104.5 | 89 | 228 | 25 |
| D22 | 66 | 121 | 104 | 264 | 28 |
| D25 | 75 | 137.5 | 118 | 300 | 32 |
| D29 | 87 | 159.5 | 137 | 348 | 37 |
| D32 | 96 | 176 | 151 | 384 | 41 |
| D35 | 105 | 192.5 | 165 | 420 | 45 |
| D38 | 114 | 209 | 179 | 456 | 49 |
| D41 | 123 | 225.5 | 193 | 492 | 53 |
| D51 | 153 | 280.5 | 240 | 612 | 66 |

## PC鋼棒(中間拘束具)詳細図 S=1:25

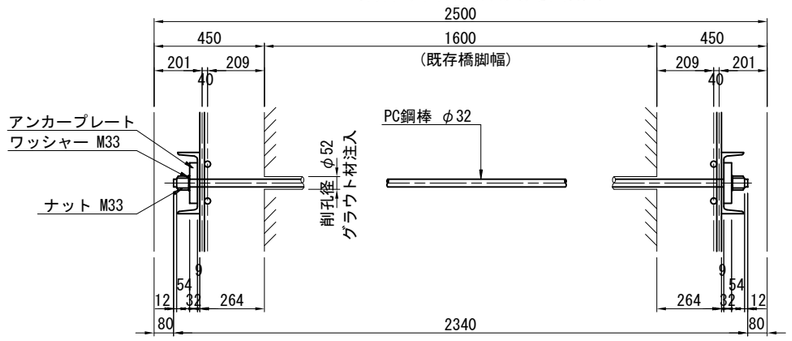


## PC鋼棒詳細図 S=1:25

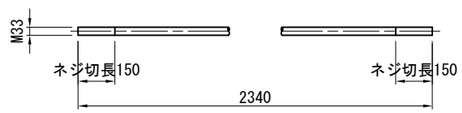


16-PC鋼棒 φ32×2340(SBPR930/1080)

## ナット詳細図 S=1:25

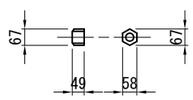


32-ナット M33(S45C)

## アンカープレート詳細図 S=1:25

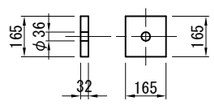


32-PL 165×32×165(SS400)

## ワッシャー詳細図 S=1:25

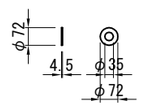


32-ワッシャー M33(SS400)

## フレア溶接詳細図 S=1:10

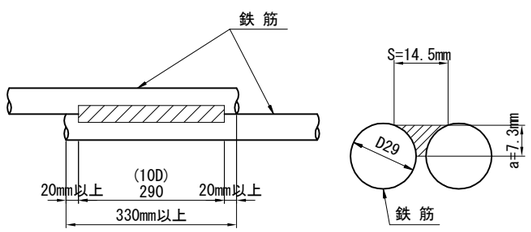


## 補強帯鉄筋組立図 S=1:20

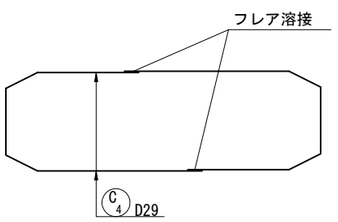


注記)
1. コンクリートの設計基準強度はσck=30N/mm2を標準とする。
2. 鉄筋は、SD345を使用する。
3. 既設コンクリート及び新設コンクリートの接合面の表面処理工は、WJ工法によることを基本とする。
4. コンクリート表面に浮きや剥離が生じている場合は、劣化部を除去したうえで増厚補強を行うこと。
5. フレア溶接部は千鳥配置とする。
6. 既設コンクリートの削孔は鉄筋探査により既設鉄筋位置を確認の上、既設鉄筋を避けて配置すること。
なお、既設鉄筋の影響により、アンカー定着鉄筋本数や定着位置等に変更が生じる場合には、監督員と協議を行うこと。
7. 本図面の寸法は既存図面としている。橋脚耐震補強工の施工においては、事前に既存部材における
関連部分の計測を必ず行い、計測した寸法値に合わせて施工を行うこと。
8. 鉄筋固定用の組立用アンカーは1本/m2に配置すること。

| | |
|---|---|
| 横浜横須賀道路 釜利谷第二高架橋耐震補強工事 | |
| 図面の種類 | 釜利谷JCT第一橋 P1橋脚耐震補強詳細図(その2) |
| 縮尺 | 図示 |
| 図面番号 | 16 / 88 |
| 設計会社名 | パシフィックコンサルタンツ株式会社 |
| 施工会社名 | |
| 事務所名 | 東日本高速道路株式会社 関東支社 京浜管理事務所 |

# 釜利谷JCT第一橋 P2橋脚耐震補強構造一般図

## 正　面　図 S=1:250

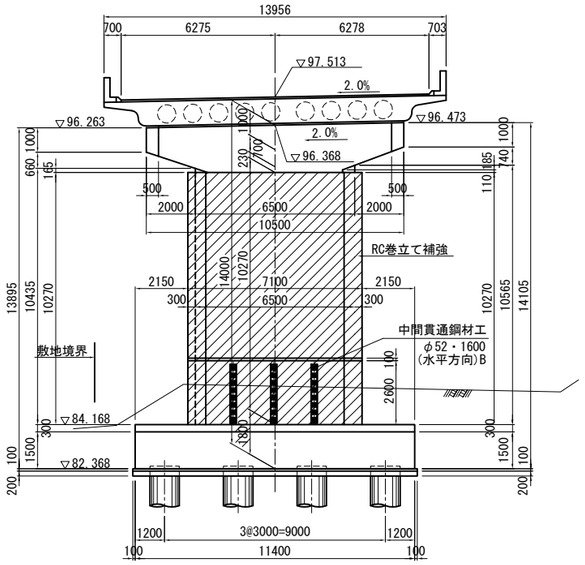


## 側　面　図 S=1:250

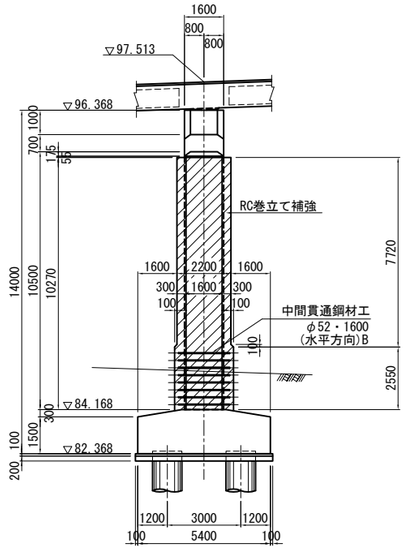


## 巻立てコンクリート天端詳細図 S=1:20

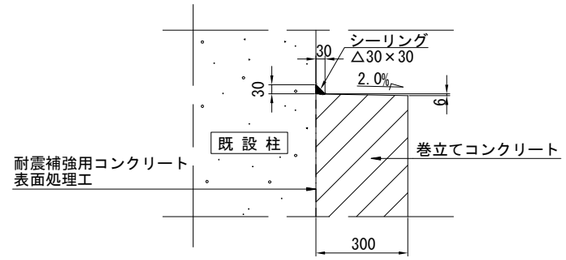


## 巻立てコンクリート下端詳細図 S=1:20

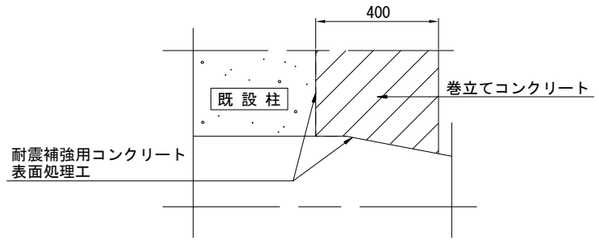


## 平　面　図 S=1:250

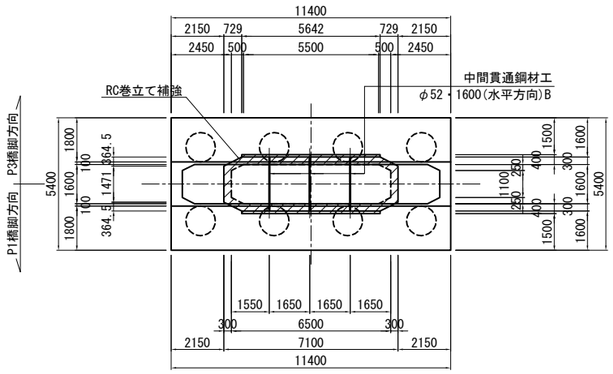


## 中間貫通鋼材工詳細図 S=1:20
## φ52・1600(水平方向)B

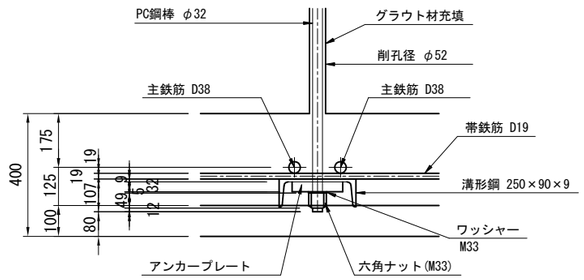


注記)
1. 本図面は完成図を基に作成しているため、現地にて寸法等を確認した上、施工を行うこと。また、地形線は簡易計測結果を基に作成しているため、発注者との協議の上、測量を行うこと。
2. 柱の巻立て長さ（高さ）は、低い部分を抑えて水平に構築すること。（ただし断面方向には、既設橋脚側にシーリング材を施し、排水勾配を設けること。）
3. 補強部分（既設面）は、コンクリート下地処理を行う。
4. コンクリートの設計基準強度はσck=30N/mm2を標準とする。
5. 鉄筋は、SD345を使用する。

| | | | |
|---|---|---|---|
| 横浜横須賀道路<br>釜利谷第二高架橋耐震補強工事 | | | |
| 図面の種類 | 釜利谷JCT第一橋<br>P2橋脚耐震補強構造一般図 | | |
| 縮　尺 | 図 示 | 図面番号 | 17 / 88 |
| 設計会社名 | パシフィックコンサルタンツ株式会社 | | |
| 施工会社名 | | | |
| 事務所名 | 東日本高速道路株式会社　関東支社<br>京 浜 管 理 事 務 所 | | |

# 釜利谷JCT第一橋 P2橋脚耐震補強詳細図(その1)

S=1:125

## 1 - 1　　2 - 2

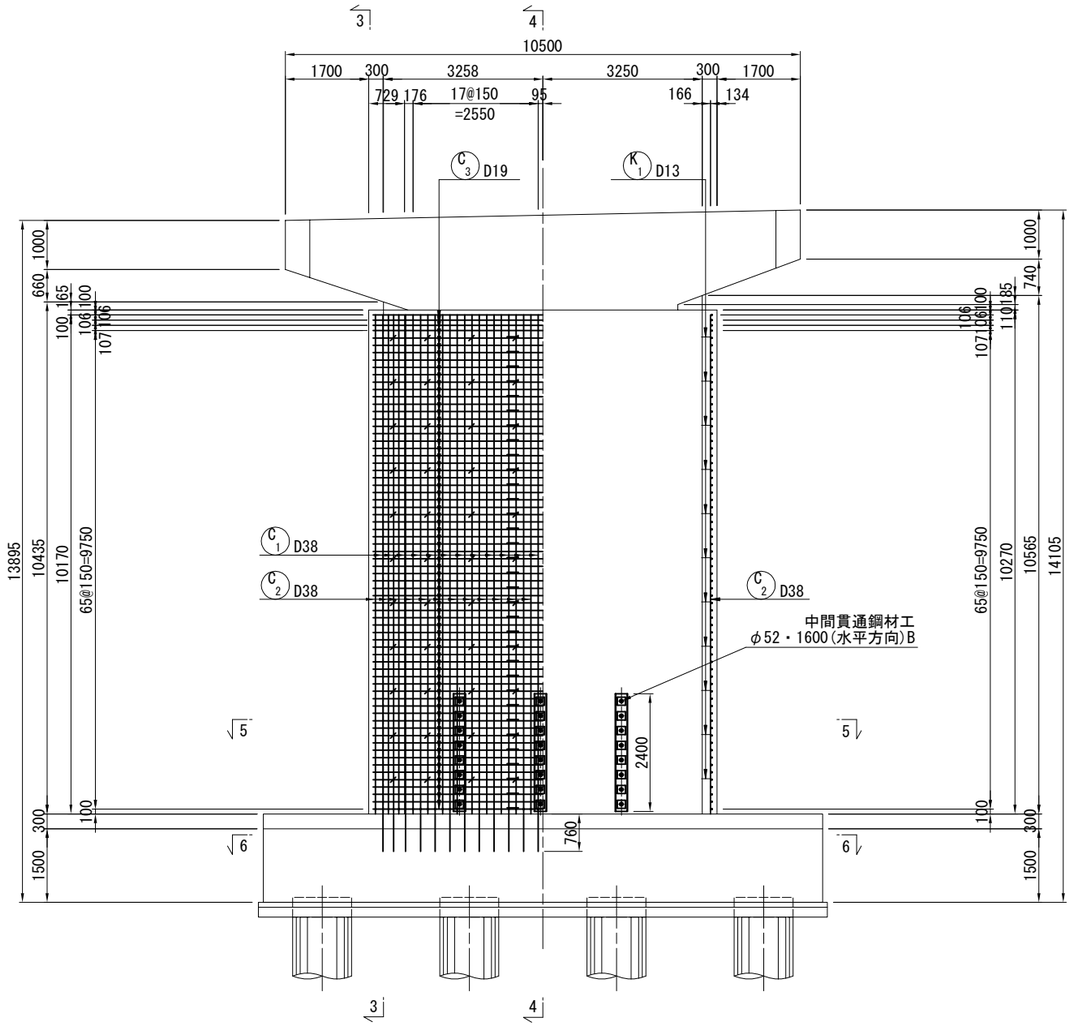


## 3 - 3　4 - 4

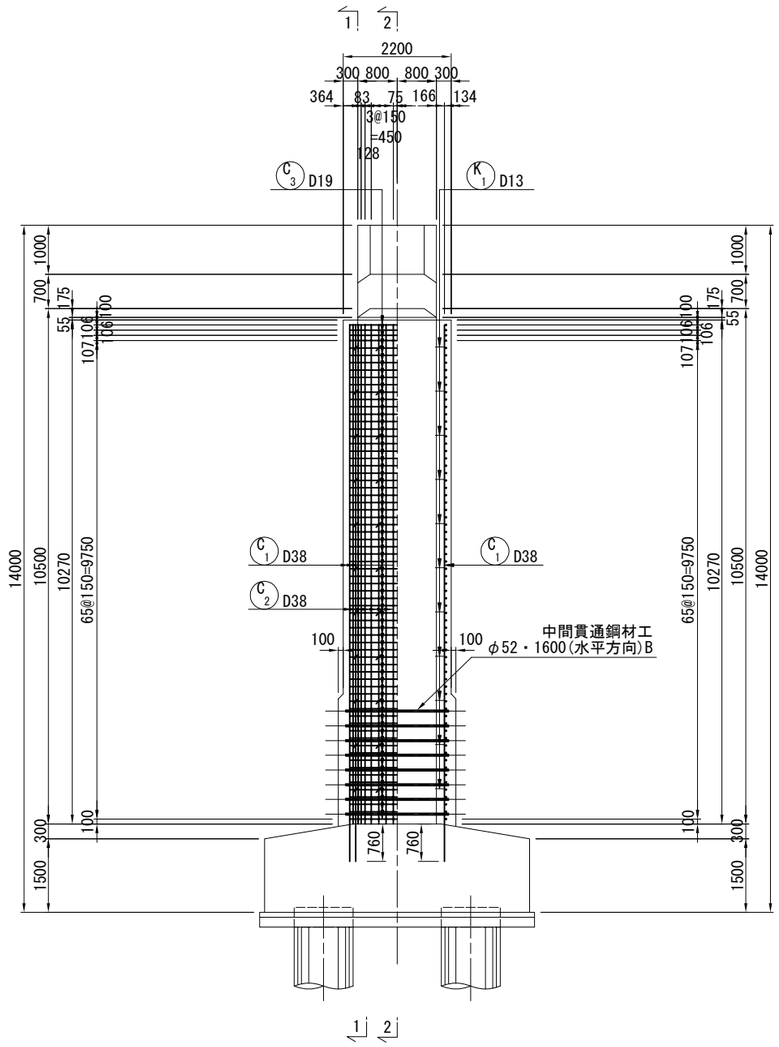


## 5 - 5

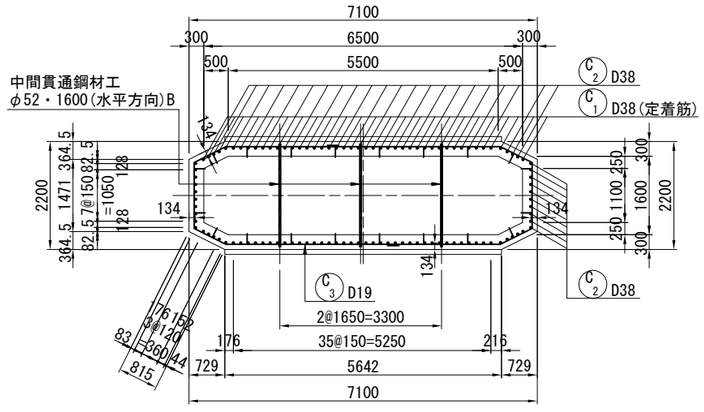


## 6 - 6(アンカー定着部)

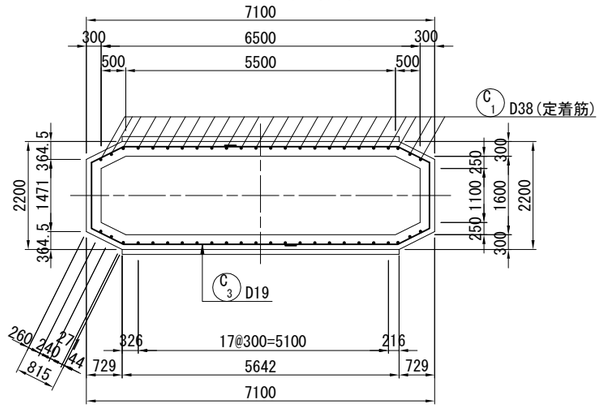


注記)
1. コンクリートの設計基準強度はσck=30N/mm2を標準とする。
2. 鉄筋は、SD345を使用する。
3. 既設コンクリート及び新設コンクリートの接合面の表面処理工は、WJ工法によることを基本とする。
4. コンクリート表面に浮きや剥離が生じている場合は、劣化部を除去したうえで増厚補強を行うこと。
5. フレア溶接部は千鳥配置とする。
6. 既設コンクリートの削孔は鉄筋探査により既設鉄筋位置を確認の上、既設鉄筋を避けて配置すること。
なお、既設鉄筋の影響により、アンカー定着鉄筋本数や定着位置等に変更が生じる場合には、監督員と協議を行うこと。
7. 本図面の寸法は既存図面としている。橋脚耐震補強工の施工においては、事前に既存部材における
関連部分の計測を必ず行い、計測した寸法値に合わせて施工を行うこと。

| | | | |
|---|---|---|---|
| 横浜横須賀道路<br>釜利谷第二高架橋耐震補強工事 | | | |
| 図面の種類 | 釜利谷JCT第一橋<br>P2橋脚耐震補強詳細図(その1) | | |
| 縮　尺 | 図 示 | 図面番号 | 18 / 88 |
| 設計会社名 | パシフィックコンサルタンツ株式会社 | | |
| 施工会社名 | | | |
| 事務所名 | 東日本高速道路株式会社　関東支社<br>京 浜 管 理 事 務 所 | | |

# 釜利谷JCT第一橋 P2橋脚耐震補強詳細図(その2)

## 中間貫通鋼材工詳細図 S=1:25
φ52・1600(水平方向)B

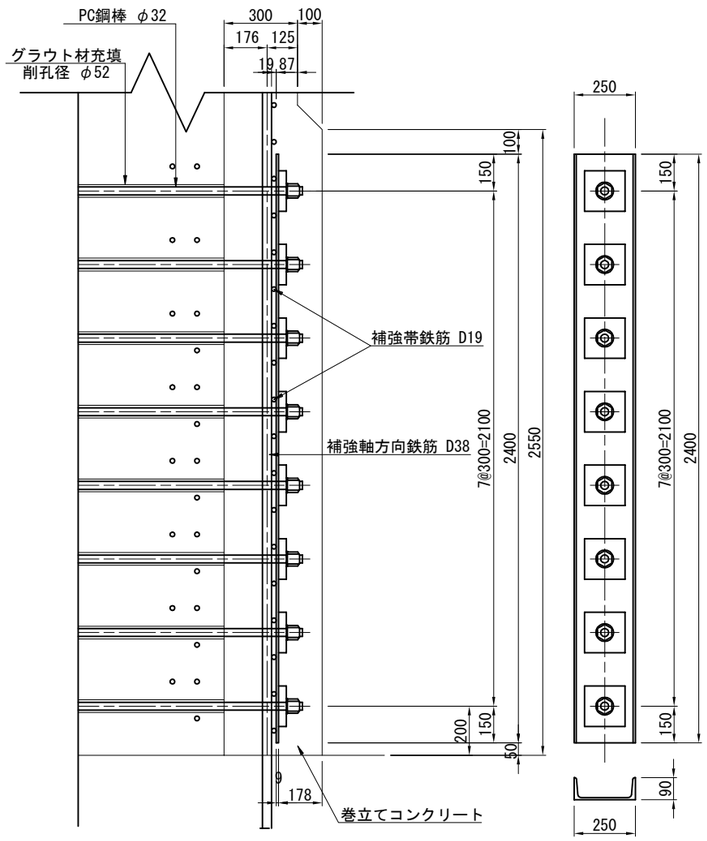


6-CH 250×90×9×2400 (SS400)

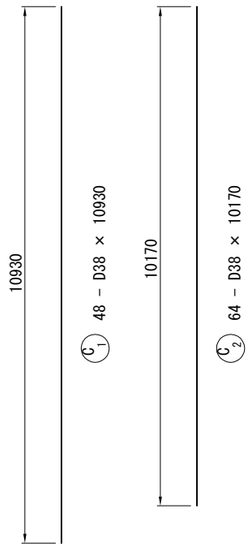


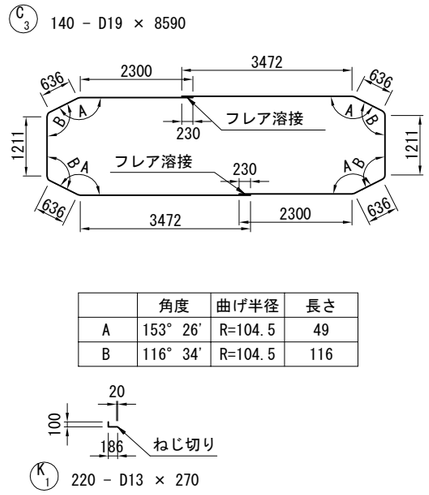


| | 角度 | 曲げ半径 | 長さ |
|---|---|---|---|
| A | 153° 26' | R=104.5 | 49 |
| B | 116° 34' | R=104.5 | 116 |

## 鉄筋表

| 種別 | 径 | 長さ (mm) | 本数 | 単位質量 (kg/m) | 1本当質量 (kg) | 質量 (kg) | 摘要 |
|---|---|---|---|---|---|---|---|
| C1 | D38 | 10930 | 48 | 8.95 | 97.8 | 4694 | |
| C2 | D38 | 10170 | 64 | 8.95 | 91.0 | 5824 | |
| C3 | D19 | 8590 | 140 | 2.25 | 19.3 | 2702 | |
| | | | | | SD345 小計 | 13220 | kg |
| | | | | 集計表 | | | |
| | | | | D38 | 10518 | kg | |
| | | | | D19 | 2702 | kg | |
| | | | | (SD345) 合計 | 13220 | kg | |
| | | | フレア溶接の箇所数 | D19 + D19 | 140 | 箇所 | |
| | | | 鉄筋T1 定着鉄筋 | D38 | 4694 | kg | (C1) |
| | | | 鉄筋T その他 | | 8526 | kg | (C2, C3) |
| | | | | | | | |
| K1 | D13 | 270 | 220 | 0.995 | 0.269 | 59 | |
| | | | | D13 | 59 | kg | |

## 鉄筋加工寸法表

曲げ加工
<直角フック>

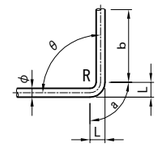


減長=2L-a

SD345

| 径 | θ≦90° R=3.0φ | θ>90° R=5.5φ | θ=90° a | b | 減長 |
|---|---|---|---|---|---|
| D13 | 39 | 71.5 | 61 | 156 | 17 |
| D16 | 48 | 88 | 75 | 192 | 21 |
| D19 | 57 | 104.5 | 89 | 228 | 25 |
| D22 | 66 | 121 | 104 | 264 | 28 |
| D25 | 75 | 137.5 | 118 | 300 | 32 |
| D29 | 87 | 159.5 | 137 | 348 | 37 |
| D32 | 96 | 176 | 151 | 384 | 41 |
| D35 | 105 | 192.5 | 165 | 420 | 45 |
| D38 | 114 | 209 | 179 | 456 | 49 |
| D41 | 123 | 225.5 | 193 | 492 | 53 |
| D51 | 153 | 280.5 | 240 | 612 | 66 |

## アンカー詳細図 S=1:20

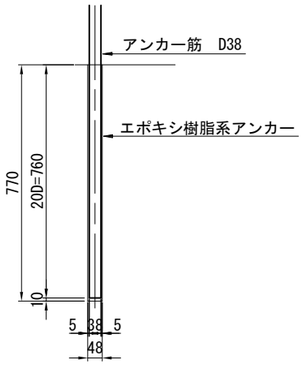


## 組立て筋詳細図(参考図) S=1:20

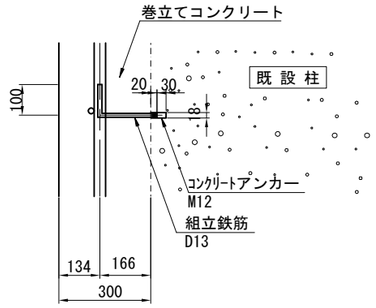


## かぶり詳細図 S=1:20

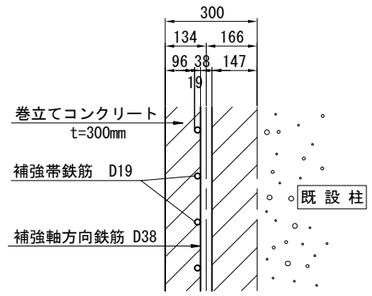


## PC鋼棒(中間拘束具)詳細図 S=1:25

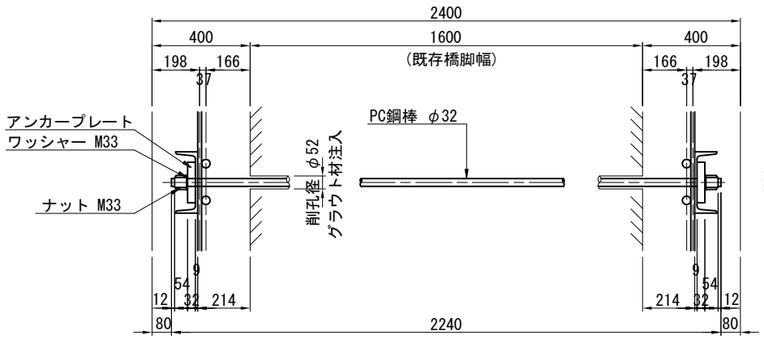


## PC鋼棒詳細図S=1:25

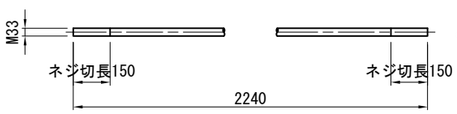


24-PC鋼棒 φ32×2240(SBPR930/1080)

## ナット詳細図 S=1:25

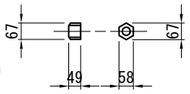


48-ナット M33(S45C)

## アンカープレート詳細図 S=1:25

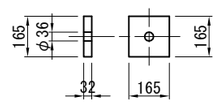


48-PL 165×32×165(SS400)

## ワッシャー詳細図 S=1:25

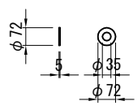


48-ワッシャー M33(SS400)

## フレア溶接詳細図 S=1:10

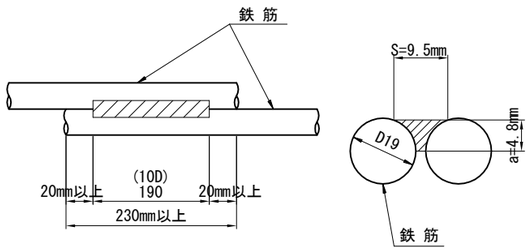


## 補強帯鉄筋組立図 S=1:20

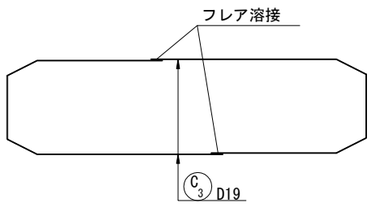


注記)
1. コンクリートの設計基準強度はσck=30N/mm2を標準とする。
2. 鉄筋は、SD345を使用する。
3. 既設コンクリート及び新設コンクリートの接合面の表面処理工は、WJ工法によることを基本とする。
4. コンクリート表面に浮きや剥離が生じている場合は、劣化部を除去したうえで増厚補強を行うこと。
5. フレア溶接部は千鳥配置とする。
6. 既設コンクリートの削孔は鉄筋探査により既設鉄筋位置を確認の上、既設鉄筋を避けて配置すること。
なお、既設鉄筋の影響により、アンカー定着鉄筋本数や定着位置等に変更が生じる場合には、監督員と協議を行うこと。
7. 本図面の寸法は既存図面としている。橋脚耐震補強工の施工においては、事前に既存部材における
関連部分の計測を必ず行い、計測した寸法値に合わせて施工を行うこと。
8. 鉄筋固定用の組立用アンカーは1本/m2に配置すること。

| | |
|---|---|
| 横浜横須賀道路 釜利谷第二高架橋耐震補強工事 | |
| 図面の種類 | 釜利谷JCT第一橋 P2橋脚耐震補強詳細図(その2) |
| 縮尺 | 図示 |
| 図面番号 | 19 / 88 |
| 設計会社名 | パシフィックコンサルタンツ株式会社 |
| 施工会社名 | |
| 事務所名 | 東日本高速道路株式会社 関東支社 京浜管理事務所 |

# 釜利谷JCT第一橋 P3橋脚耐震補強構造一般図

## 正　面　図 S=1:250

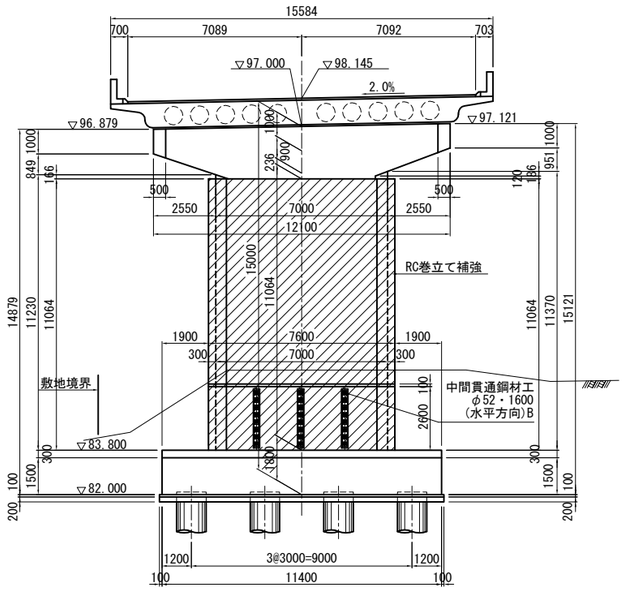


## 側　面　図 S=1:250

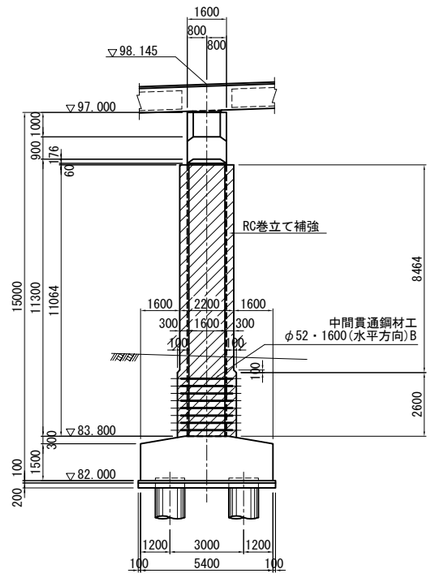


## 巻立てコンクリート天端詳細図 S=1:20

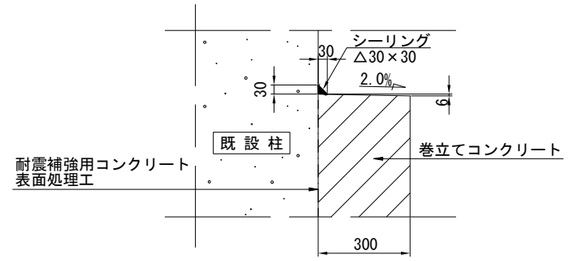


## 巻立てコンクリート下端詳細図 S=1:20

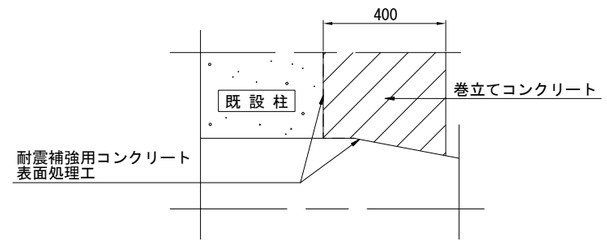


## 平　面　図 S=1:250

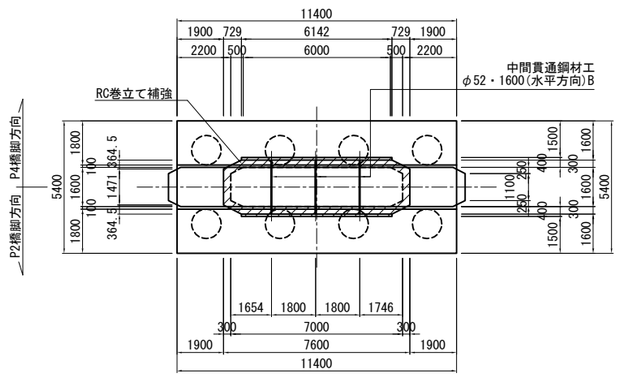


## 中間貫通鋼材工詳細図 S=1:20
## φ52・1600(水平方向)B

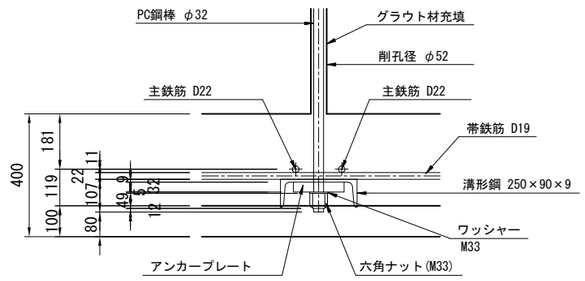


注記)
1. 本図面は完成図を基に作成しているため、現地にて寸法等を確認した上、施工を行うこと。また、地形線は簡易測量結果を基に作成しているため、発注者との協議の上、測量を行うこと。
2. 柱の巻立て長さ（高さ）は、低い部分を抑えて水平に構築すること。（ただし断面方向には、既設橋脚側にシーリング材を施し、排水勾配を設けること。）
3. 補強部分（既設面）は、コンクリート下地処理を行う。
4. コンクリートの設計基準強度はσck=30N/mm2を標準とする。
5. 鉄筋は、SD345を使用する。

| | | | |
|---|---|---|---|
| 横浜横須賀道路<br>釜利谷第二高架橋耐震補強工事 | | | |
| 図面の種類 | 釜利谷JCT第一橋<br>P3橋脚耐震補強構造一般図 | | |
| 縮　尺 | 図 示 | 図面番号 | 20 ／ 88 |
| 設計会社名 | パシフィックコンサルタンツ株式会社 | | |
| 施工会社名 | | | |
| 事務所名 | 東日本高速道路株式会社　関東支社<br>京 浜 管 理 事 務 所 | | |

# 釜利谷JCT第一橋 P3橋脚耐震補強詳細図(その1)

S=1:125

## 1 - 1　　2 - 2

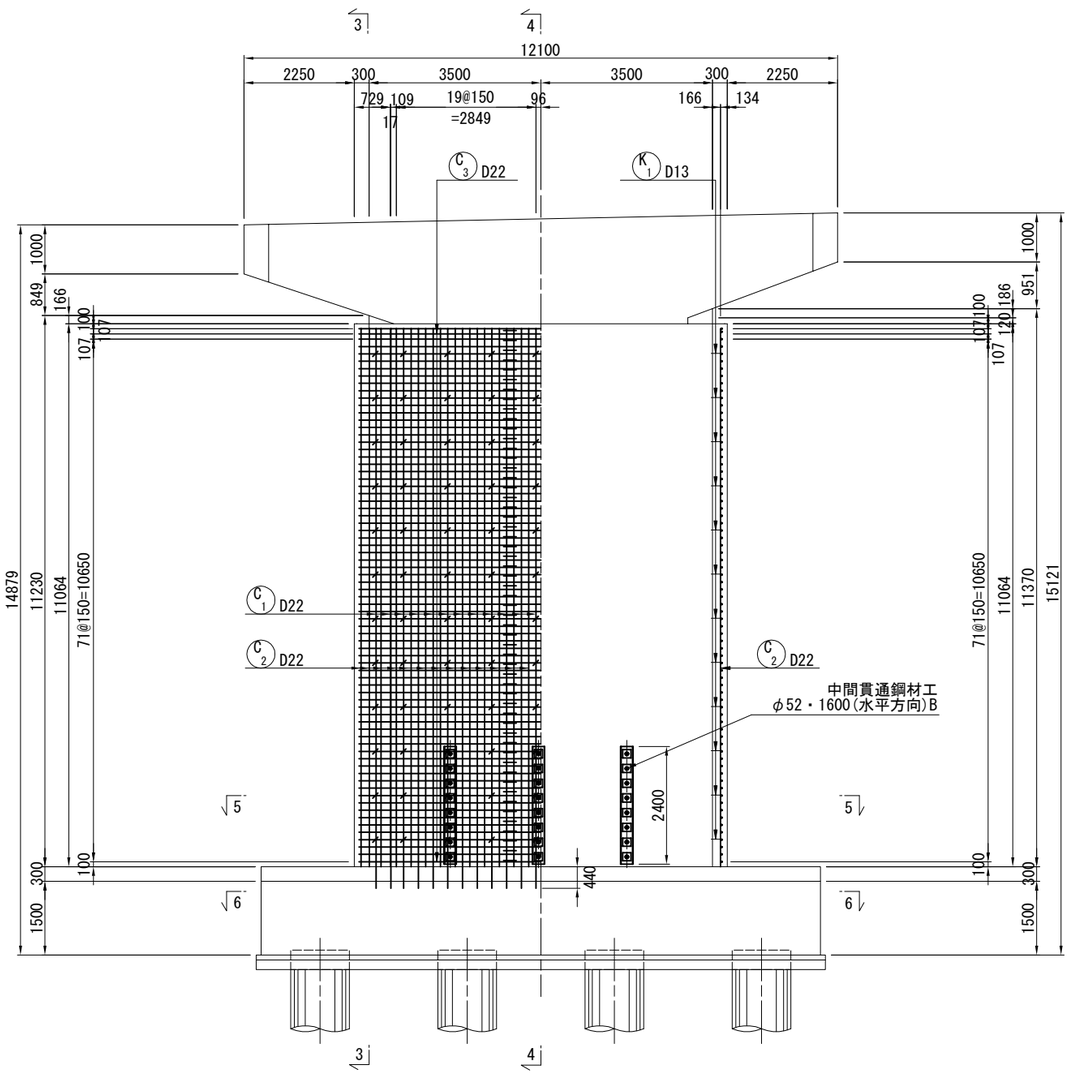


## 3 - 3　4 - 4

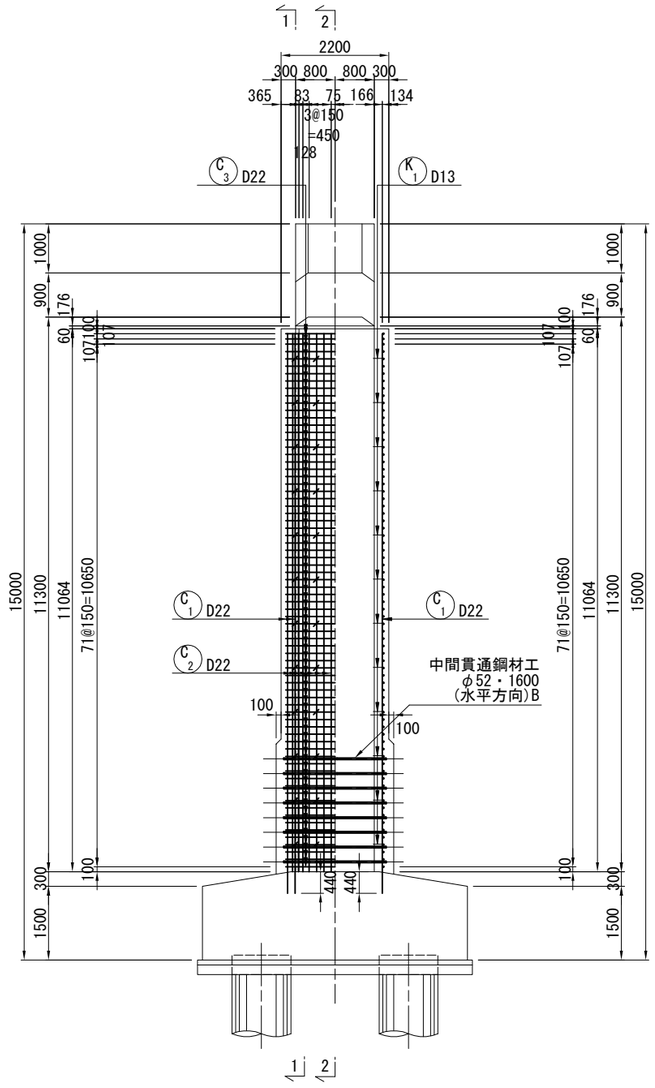


## 5 - 5

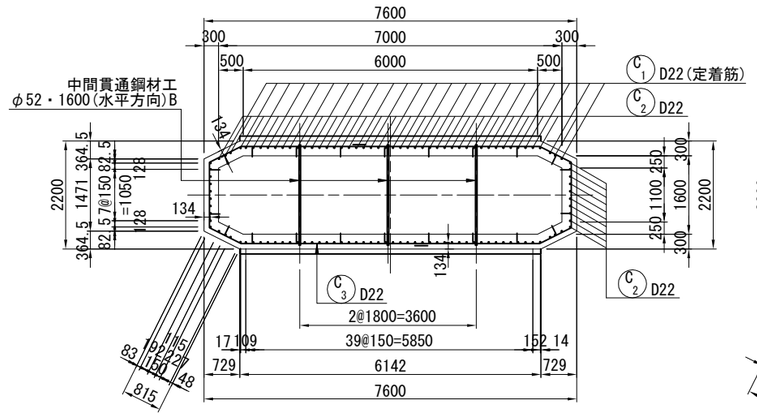


## 6 - 6(アンカー定着部)

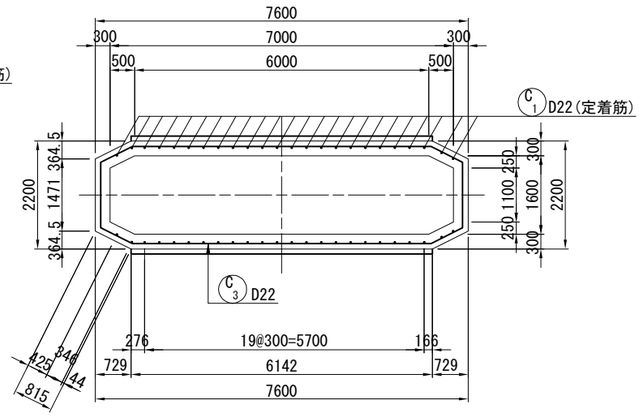


注記)
1. コンクリートの設計基準強度はσck=30N/mm2を標準とする。
2. 鉄筋は、SD345を使用する。
3. 既設コンクリート及び新設コンクリートの接合面の表面処理工は、WJ工法によることを基本とする。
4. コンクリート表面に浮きや剥離が生じている場合は、劣化部を除去したうえで増厚補強を行うこと。
5. フレア溶接部は千鳥配置とする。
6. 既設コンクリートの削孔は鉄筋探査により既設鉄筋位置を確認の上、既設鉄筋を避けて配置すること。
なお、既設鉄筋の影響により、アンカー定着鉄筋本数や定着位置等に変更が生じる場合には、監督員と協議を行うこと。
7. 本図面の寸法は既存図面としている。橋脚耐震補強工の施工においては、事前に既存部材における
関連部分の計測を必ず行い、計測した寸法値に合わせて施工を行うこと。

| | | | |
|---|---|---|---|
| 横浜横須賀道路<br>釜利谷第二高架橋耐震補強工事 | | | |
| 図面の種類 | 釜利谷JCT第一橋<br>P3橋脚耐震補強詳細図(その1) | | |
| 縮　尺 | 図 示 | 図面番号 | 21 / 88 |
| 設計会社名 | パシフィックコンサルタンツ株式会社 | | |
| 施工会社名 | | | |
| 事務所名 | 東日本高速道路株式会社　関東支社<br>京 浜 管 理 事 務 所 | | |

# 釜利谷JCT第一橋 P3橋脚耐震補強詳細図(その2)

## 中間貫通鋼材工詳細図 S=1:25
φ52・1600(水平方向)B

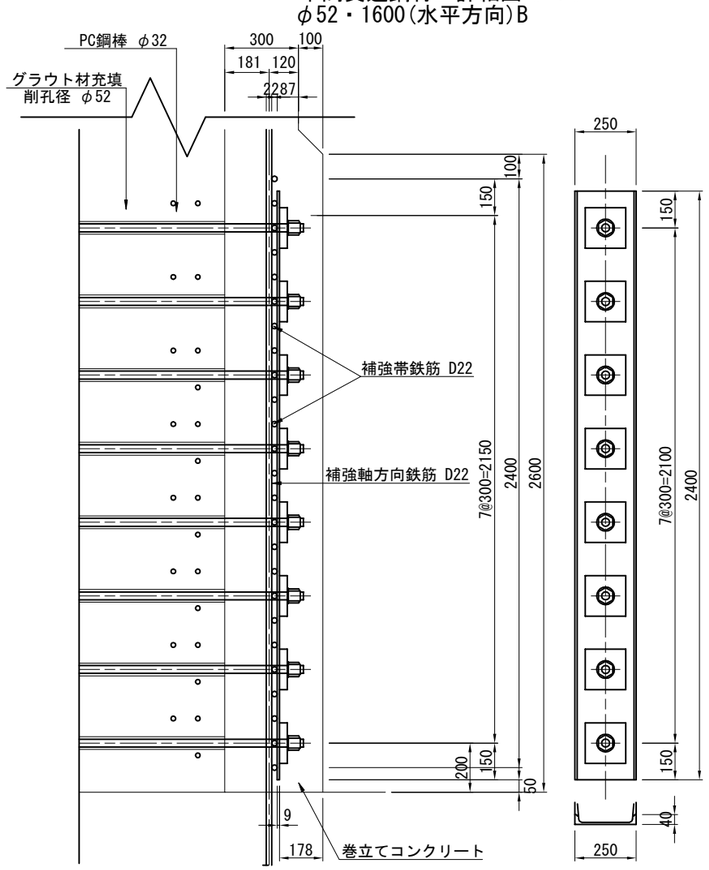


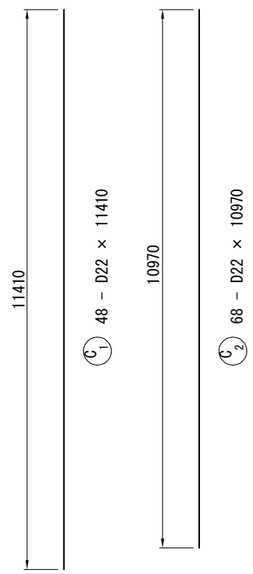


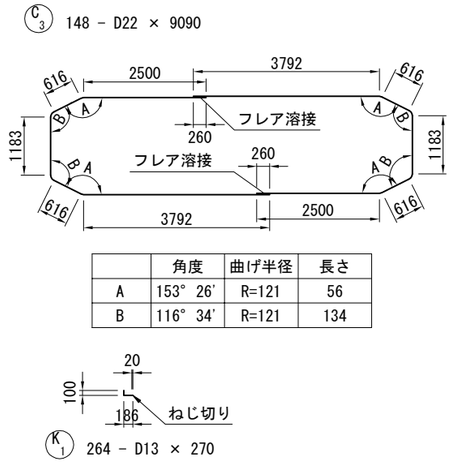


| | 角度 | 曲げ半径 | 長さ |
|---|---|---|---|
| A | 153° 26' | R=121 | 56 |
| B | 116° 34' | R=121 | 134 |

## 鉄筋表

| 種別 | 径 | 長さ (mm) | 本数 | 単位質量 (kg/m) | 1本当質量 (kg) | 質量 (kg) | 摘要 |
|---|---|---|---|---|---|---|---|
| C1 | D22 | 11410 | 48 | 3.04 | 34.7 | 1666 | |
| C2 | D22 | 10970 | 68 | 3.04 | 33.3 | 2264 | |
| C3 | D22 | 9090 | 148 | 3.04 | 27.6 | 4085 | |
| | | | | | SD345 小計 | 8015 | kg |
| 集計表 | | | | | | | |
| | | | | | D22 | 8015 | kg |
| | | | | (SD345) | 合計 | 8015 | kg |
| | | | | | | | |
| フレア溶接の箇所数 | | | | D22 + D22 | | 148 | 箇所 |
| 鉄筋T1 定着鉄筋 | | | | D22 | | 1666 | kg (C1) |
| 鉄筋T その他 | | | | | | 6349 | kg (C2, C3) |
| | | | | | | | |
| K1 | D13 | 270 | 264 | 0.995 | 0.269 | 71 | |
| | | | | D13 | | 71 | kg |

## 鉄筋加工寸法表

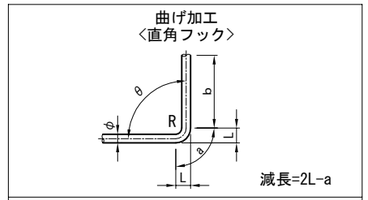


SD345

| 径 | θ≦90° R=3.0φ | θ>90° R=5.5φ | θ=90° a | b | 減長 |
|---|---|---|---|---|---|
| D13 | 39 | 71.5 | 61 | 156 | 17 |
| D16 | 48 | 88 | 75 | 192 | 21 |
| D19 | 57 | 104.5 | 89 | 228 | 25 |
| D22 | 66 | 121 | 104 | 264 | 28 |
| D25 | 75 | 137.5 | 118 | 300 | 32 |
| D29 | 87 | 159.5 | 137 | 348 | 37 |
| D32 | 96 | 176 | 151 | 384 | 41 |
| D35 | 105 | 192.5 | 165 | 420 | 45 |
| D38 | 114 | 209 | 179 | 456 | 49 |
| D41 | 123 | 225.5 | 193 | 492 | 53 |
| D51 | 153 | 280.5 | 240 | 612 | 66 |

## 組立て筋詳細図(参考図) S=1:20

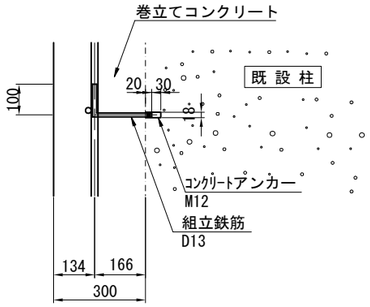


## かぶり詳細図 S=1:20

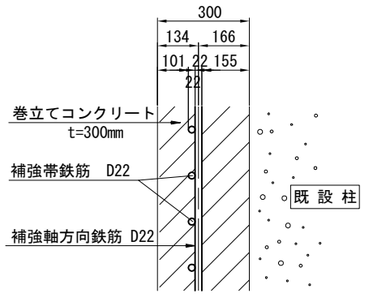


## アンカー詳細図 S=1:20

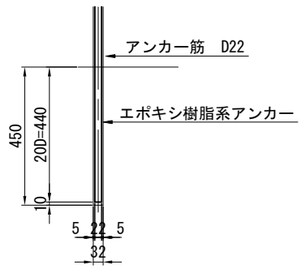


## PC鋼棒(中間拘束具)詳細図 S=1:25

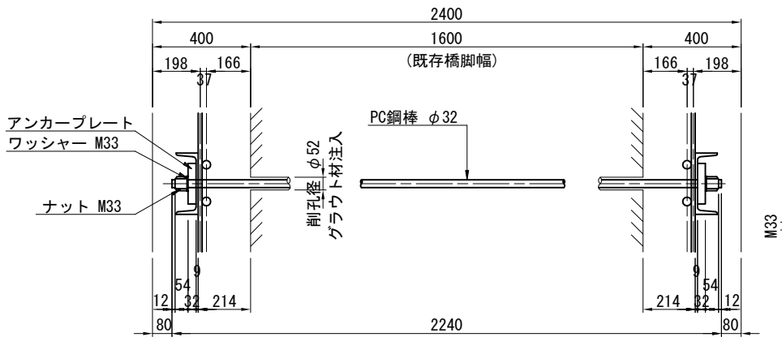


## PC鋼棒詳細図 S=1:25

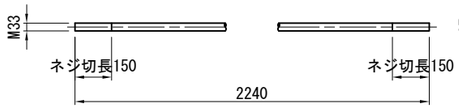


24-PC鋼棒 φ32×2240(SBPR930/1080)

## ナット詳細図 S=1:25

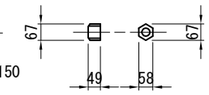


48-ナット M33(S45C)

## アンカープレート詳細図 S=1:25

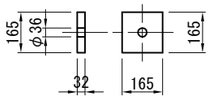


48-PL 165×32×165(SS400)

## ワッシャー詳細図 S=1:25

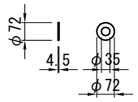


48-ワッシャー M33(SS400)

## フレア溶接詳細図 S=1:10

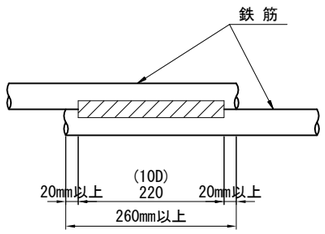


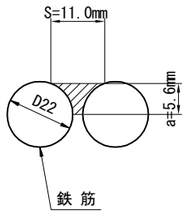


## 補強帯鉄筋組立図 S=1:20

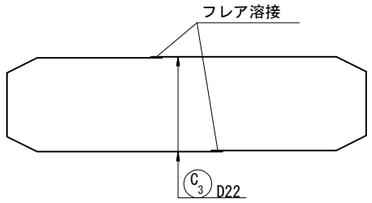


注記)
1. コンクリートの設計基準強度はσck=30N/mm2を標準とする。
2. 鉄筋は、SD345を使用する。
3. 既設コンクリート及び新設コンクリートの接合面の表面処理工は、WJ工法によることを基本とする。
4. コンクリート表面に浮きや剥離が生じている場合は、劣化部を除去したうえで増厚補強を行うこと。
5. フレア溶接部は千鳥配置とする。
6. 既設コンクリートの削孔は鉄筋探査により既設鉄筋位置を確認の上、既設鉄筋を避けて配置すること。
なお、既設鉄筋の影響により、アンカー定着鉄筋本数や定着位置等に変更が生じる場合には、監督員と協議を行うこと。
7. 本図面の寸法は既存図面としている。橋脚耐震補強工の施工においては、事前に既存部材における
関連部分の計測を必ず行い、計測した寸法値に合わせて施工を行うこと。
8. 鉄筋固定用の組立用アンカーは1本/m2に配置すること。

| | |
|---|---|
| 横浜横須賀道路 釜利谷第二高架橋耐震補強工事 | |
| 図面の種類 | 釜利谷JCT第一橋 P3橋脚耐震補強詳細図(その2) |
| 縮尺 | 図示 |
| 図面番号 | 22 / 88 |
| 設計会社名 | パシフィックコンサルタンツ株式会社 |
| 施工会社名 | |
| 事務所名 | 東日本高速道路株式会社 関東支社 京浜管理事務所 |

# 釜利谷JCT第一橋 P5橋脚耐震補強構造一般図

## 正　面　図 S=1:250

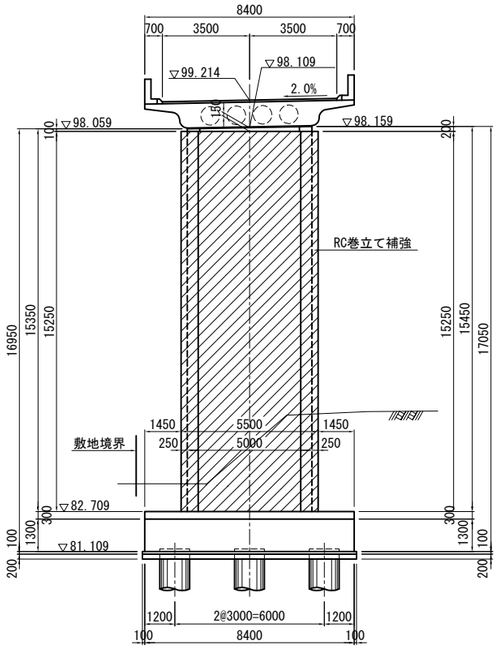


## 側　面　図 S=1:250

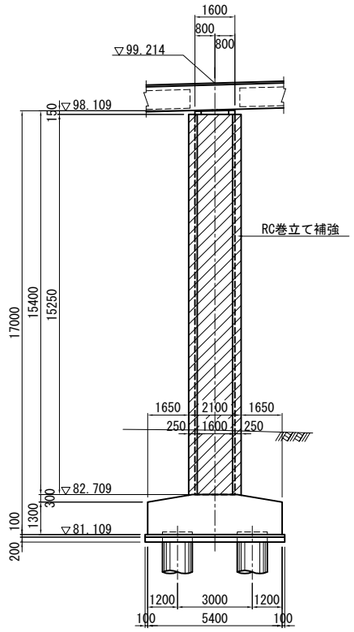


## 巻立てコンクリート天端詳細図 S=1:20

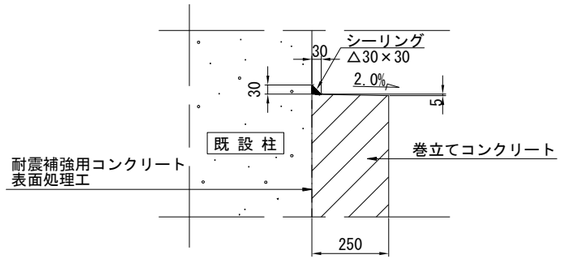


## 巻立てコンクリート下端詳細図 S=1:20

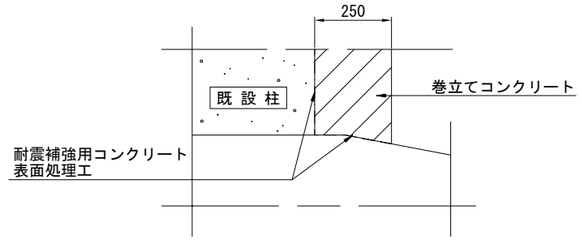


## 平　面　図 S=1:250

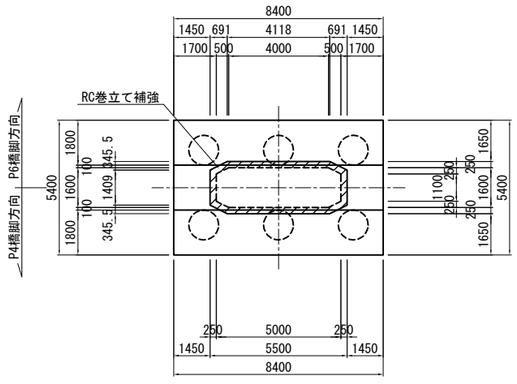


注記)
1. 本図面は完成図を基に作成しているため、現地にて寸法等を確認した上、施工を行うこと。また、地形線は簡易測量結果を基に作成しているため、発注者との協議の上、測量を行うこと。
2. 柱の巻立て長さ（高さ）は、低い部分を抑えて水平に構築すること。（ただし断面方向には、既設橋脚側にシーリング材を施し、排水勾配を設けること。）
3. 補強部分（既設面）は、コンクリート下地処理を行う。
4. コンクリートの設計基準強度はσck=30N/mm2を標準とする。
5. 鉄筋は、SD345を使用する。

| | | | |
|---|---|---|---|
| 横浜横須賀道路<br>釜利谷第二高架橋耐震補強工事 | | | |
| 図面の種類 | 釜利谷JCT第一橋<br>P5橋脚耐震補強構造一般図 | | |
| 縮　尺 | 図 示 | 図面番号 | 23 / 88 |
| 設計会社名 | パシフィックコンサルタンツ株式会社 | | |
| 施工会社名 | | | |
| 事務所名 | 東日本高速道路株式会社　関東支社<br>京 浜 管 理 事 務 所 | | |

# 釜利谷JCT第一橋 P5橋脚耐震補強詳細図(その1)

S=1:125

## 1 - 1　2 - 2

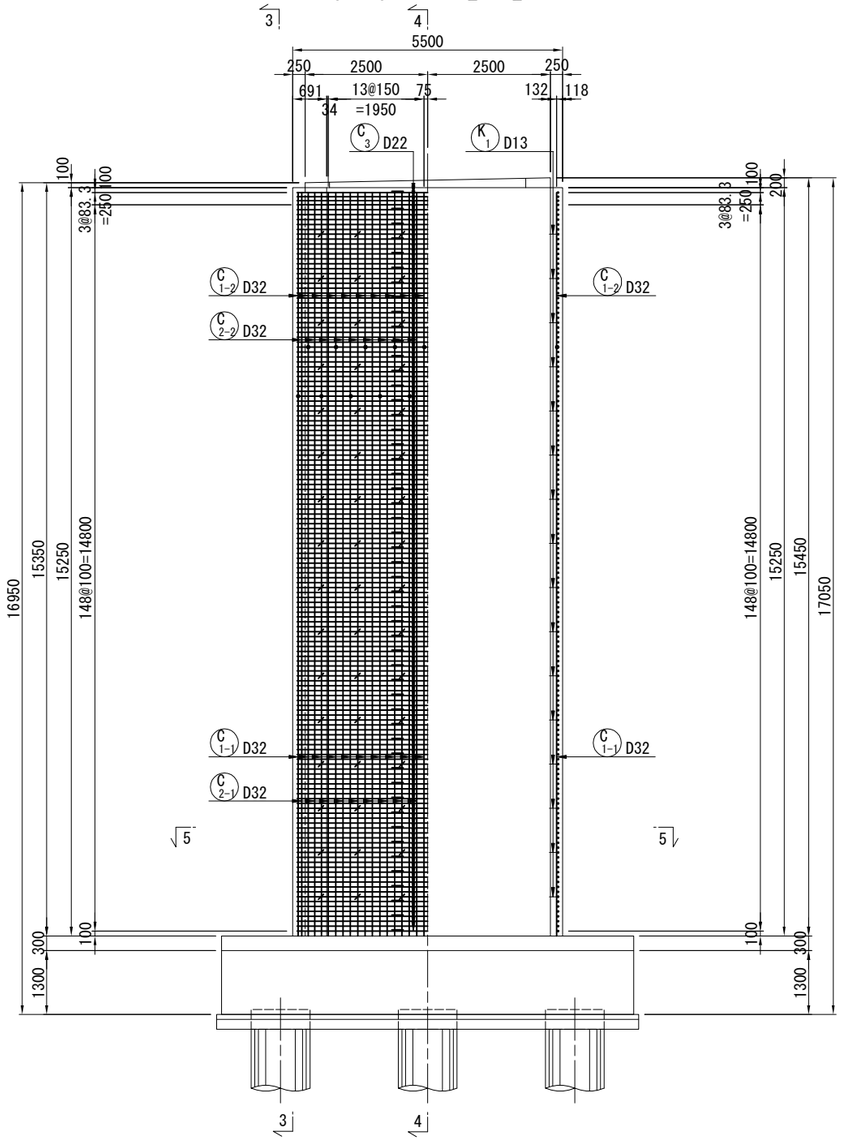


## 3 - 3　4 - 4

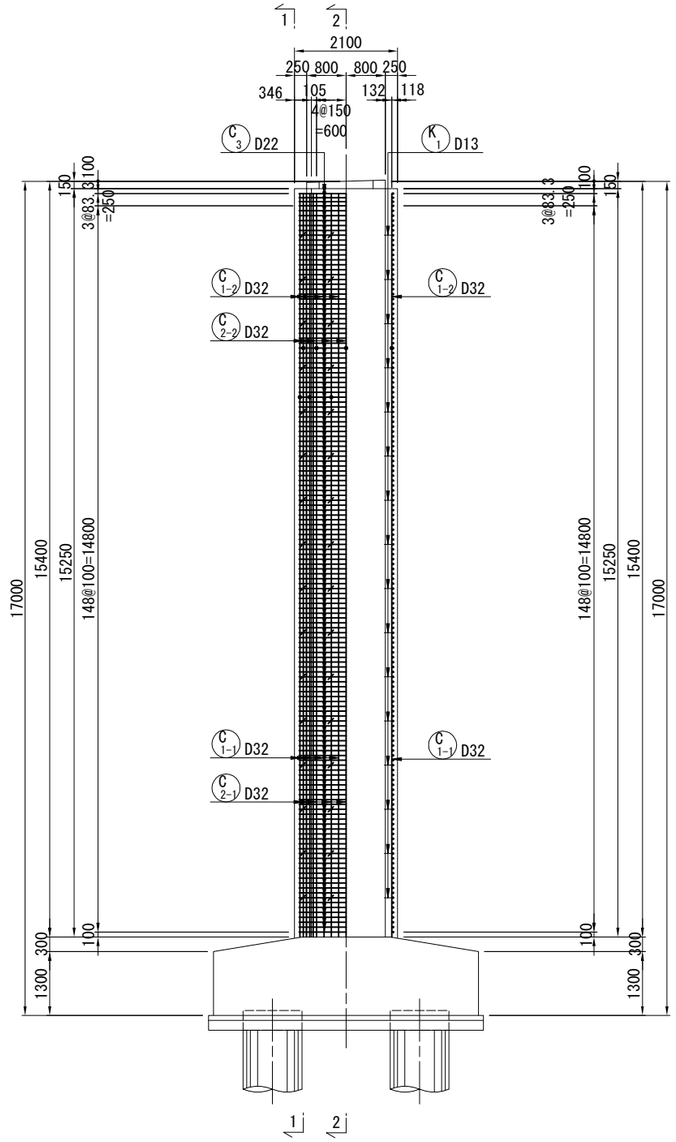


## 5 - 5

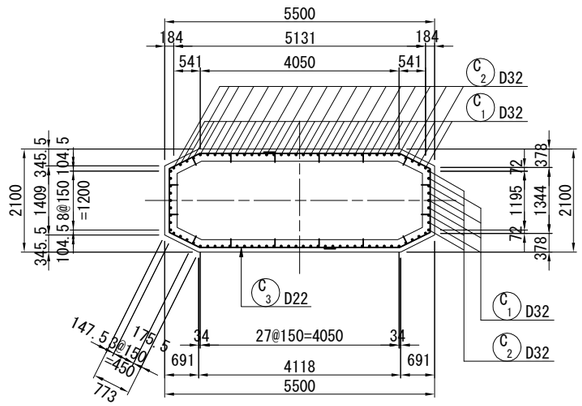


注記）
1. コンクリートの設計基準強度はσck=30N/mm2を標準とする。
2. 鉄筋は、SD345を使用する。
3. 既設コンクリート及び新設コンクリートの接合面の表面処理工は、WJ工法によることを基本とする。
4. コンクリート表面に浮きや剥離が生じている場合は、劣化部を除去したうえで増厚補強を行うこと。
5. フレア溶接部は千鳥配置とする。
6. 本図面の寸法は既存図面としている。橋脚耐震補強工の施工においては、事前に既存部材における関連部分の計測を必ず行い、計測した寸法値に合わせて施工を行うこと。

| | | | |
|---|---|---|---|
| 横浜横須賀道路<br>釜利谷第二高架橋耐震補強工事 | | | |
| 図面の種類 | 釜利谷JCT第一橋<br>P5橋脚耐震補強詳細図(その1) | | |
| 縮　尺 | 図 示 | 図面番号 | 24 / 88 |
| 設計会社名 | パシフィックコンサルタンツ株式会社 | | |
| 施工会社名 | | | |
| 事務所名 | 東日本高速道路株式会社　関東支社<br>京 浜 管 理 事 務 所 | | |

# 釜利谷JCT第一橋 P5橋脚耐震補強詳細図(その2)

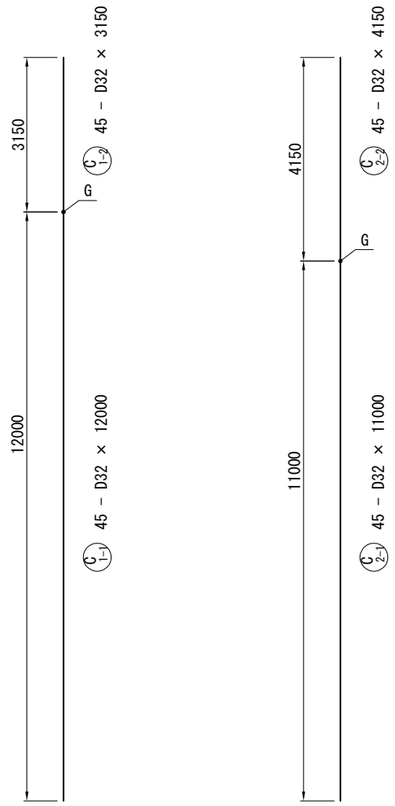


C3 304 - D22 × 6990

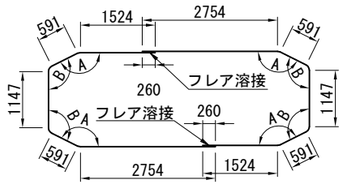


| | 角度 | 曲げ半径 | 長さ |
|---|---|---|---|
| A | 153° 26' | R=121 | 56 |
| B | 116° 34' | R=121 | 134 |

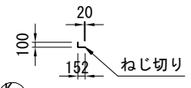


K1 256 - D13 × 240

## 鉄筋表

| 種別 | 径 | 長さ (mm) | 本数 | 単位質量 (kg/m) | 1本当質量 (kg) | 質量 (kg) | 摘要 |
|---|---|---|---|---|---|---|---|
| C 1-1 | D32 | 12000 | 45 | 6.23 | 74.8 | 3366 | (45) |
| C 1-2 | D32 | 3150 | 45 | 6.23 | 19.6 | 882 | |
| C 2-1 | D32 | 11000 | 45 | 6.23 | 68.5 | 3083 | (45) |
| C 2-2 | D32 | 4150 | 45 | 6.23 | 25.9 | 1166 | |
| C 3 | D22 | 6990 | 304 | 3.04 | 21.2 | 6445 | |
| | | | | | SD345 小計 | 14942 | kg |
| 集計表 | | | | | | | |
| | | | | D32 | 8497 | kg | (90) |
| | | | | D22 | 6445 | kg | |
| | | | 鉄筋T (SD345) | 合計 | 14942 | kg | (90) |
| | | | | | | | |
| フレア溶接の箇所数 | | | | D22 + D22 | 304 | 箇所 | |
| ガス圧接の箇所数 | | | | D32 + D32 | 90 | 箇所 | |
| | | | | | | | |
| K 1 | D13 | 240 | 256 | 0.995 | 0.239 | 61 | |
| | | | | D13 | 61 | kg | |

## 鉄筋加工寸法表

曲げ加工
<直角フック>

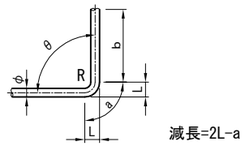


減長=2L-a

| SD345 | | | | | |
|---|---|---|---|---|---|
| 径 | θ≦90° R=3.0φ | θ>90° R=5.5φ | θ=90° | | |
| | | | a | b | 減長 |
| D13 | 39 | 71.5 | 61 | 156 | 17 |
| D16 | 48 | 88 | 75 | 192 | 21 |
| D19 | 57 | 104.5 | 89 | 228 | 25 |
| D22 | 66 | 121 | 104 | 264 | 28 |
| D25 | 75 | 137.5 | 118 | 300 | 32 |
| D29 | 87 | 159.5 | 137 | 348 | 37 |
| D32 | 96 | 176 | 151 | 384 | 41 |
| D35 | 105 | 192.5 | 165 | 420 | 45 |
| D38 | 114 | 209 | 179 | 456 | 49 |
| D41 | 123 | 225.5 | 193 | 492 | 53 |
| D51 | 153 | 280.5 | 240 | 612 | 66 |

## フレア溶接詳細図 S=1:10

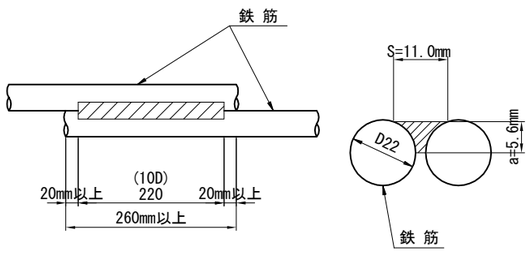


## 補強帯鉄筋組立図 S=1:20

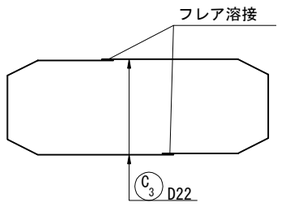


## 組立て筋詳細図(参考図) S=1:20

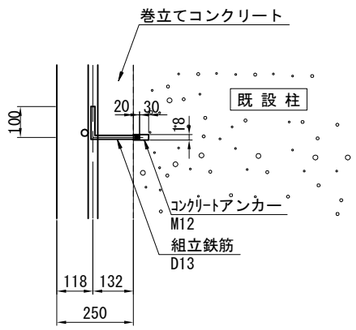


## かぶり詳細図 S=1:20

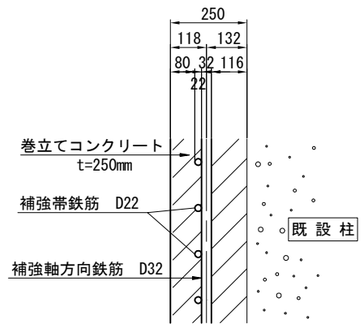


注記) 1. コンクリートの設計基準強度はσck=30N/mm2を標準とする。
2. 鉄筋は、SD345を使用する。
3. 既設コンクリート及び新設コンクリートの接合面は、全てWJによる表面処理を行う。
4. コンクリート表面に浮きや剥離が生じている場合は、劣化部を除去したうえで増厚補強を行うこと。
5. フレア溶接部は千鳥配置とする。
6. 本図面の寸法は既存図面としている。橋脚耐震補強工の施工においては、事前に既存部材における関連部分の計測を必ず行い、計測した寸法値に合わせて施工を行うこと。
7. 鉄筋固定用の組立用アンカーは1本/m2に配置すること。

| | | | |
|---|---|---|---|
| 横浜横須賀道路 釜利谷第二高架橋耐震補強工事 | | | |
| 図面の種類 | 釜利谷JCT第一橋 P5橋脚耐震補強詳細図(その2) | | |
| 縮尺 | 図示 | 図面番号 | 25 / 88 |
| 設計会社名 | パシフィックコンサルタンツ株式会社 | | |
| 施工会社名 | | | |
| 事務所名 | 東日本高速道路株式会社 関東支社 京浜管理事務所 | | |

# 釜利谷JCT第一橋 P9橋脚耐震補強構造一般図

## 正　面　図　S=1:250

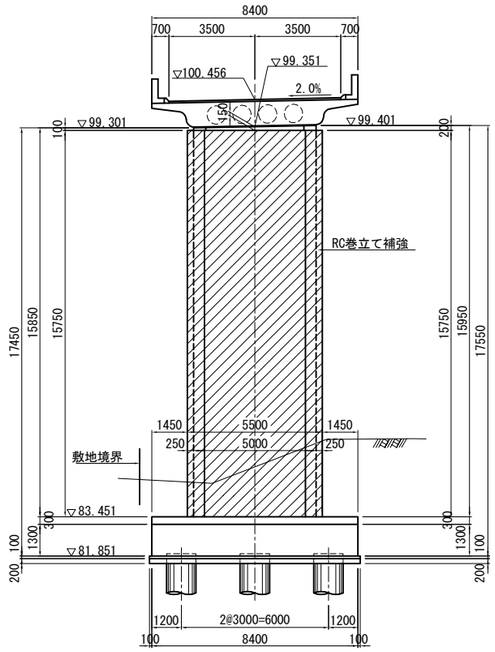


## 側　面　図　S=1:250

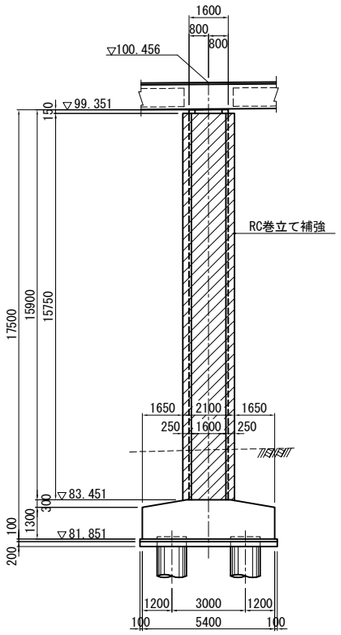


## 巻立てコンクリート天端詳細図　S=1:20

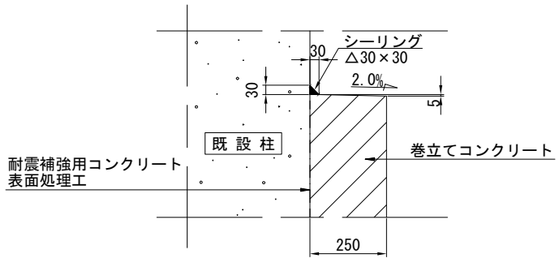


## 巻立てコンクリート下端詳細図　S=1:20

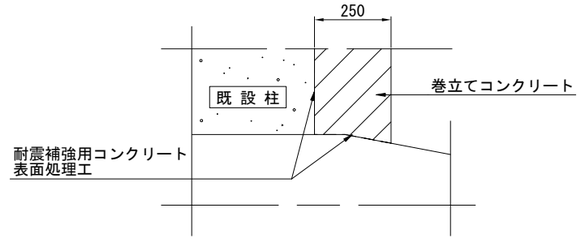


## 平　面　図　S=1:250

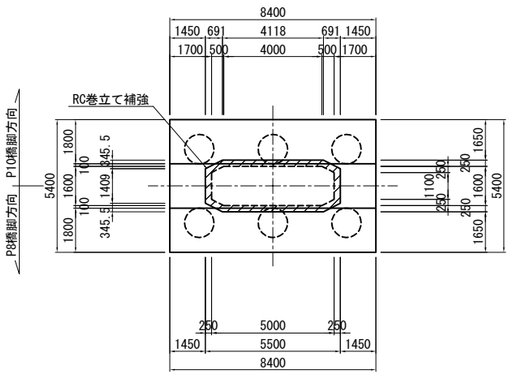


注記）
1. 本図面は完成図を基に作成しているため、現地にて寸法等を確認した上、施工を行うこと。また、地形線は簡易測量結果を基に作成しているため、発注者との協議の上、測量を行うこと。
2. 柱の巻立て長さ（高さ）は、低い部分を抑えて水平に構築すること。（ただし断面方向には、既設橋脚側にシーリング材を施し、排水勾配を設けること。）
3. 補強部分（既設面）は、コンクリート下地処理を行う。
4. コンクリートの設計基準強度はσck=30N/mm2を標準とする。
5. 鉄筋は、SD345を使用する。

| | | | |
|---|---|---|---|
| 横浜横須賀道路<br>釜利谷第二高架橋耐震補強工事 | | | |
| 図面の種類 | 釜利谷JCT第一橋<br>P9橋脚耐震補強構造一般図 | | |
| 縮　尺 | 図 示 | 図面番号 | 26 ／ 88 |
| 設計会社名 | パシフィックコンサルタンツ株式会社 | | |
| 施工会社名 | | | |
| 事務所名 | 東日本高速道路株式会社　関東支社<br>京 浜 管 理 事 務 所 | | |

# 釜利谷JCT第一橋 P9橋脚耐震補強詳細図(その1)

S=1:125

## 1 - 1　2 - 2

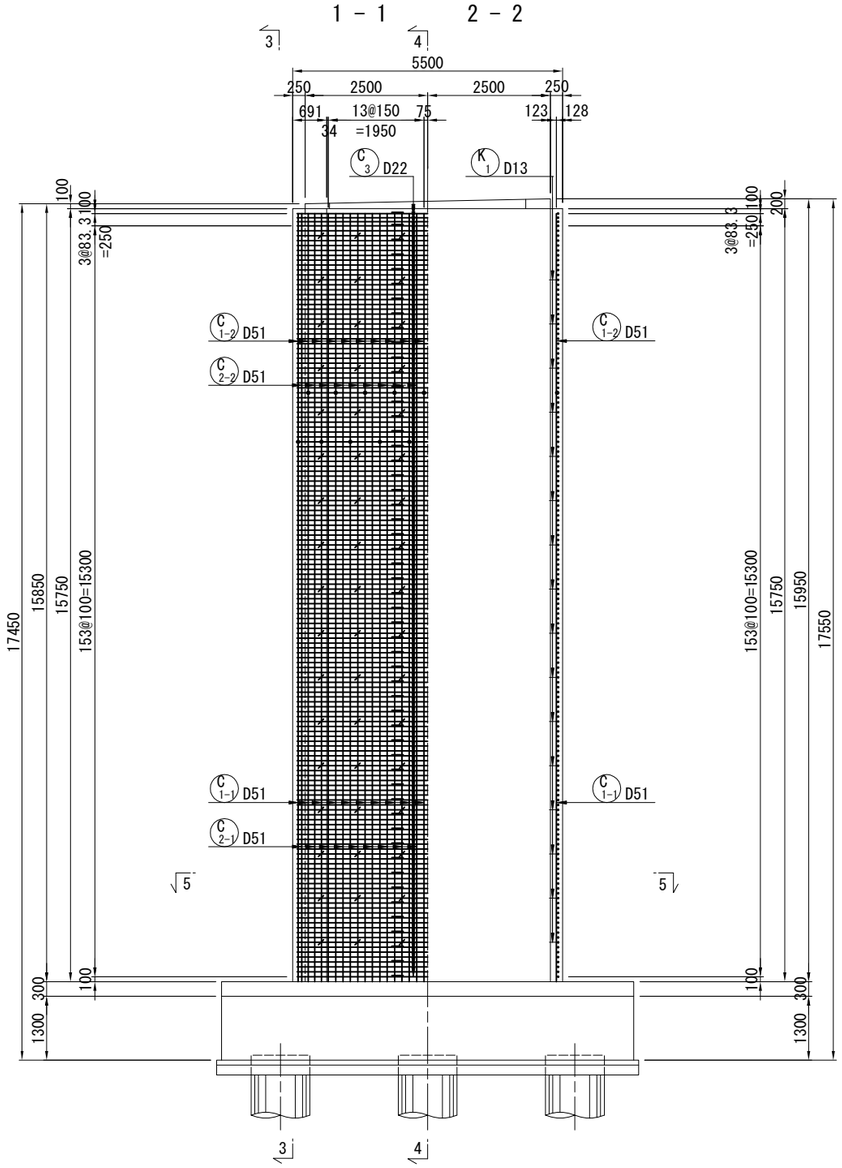


## 3 - 3　4 - 4

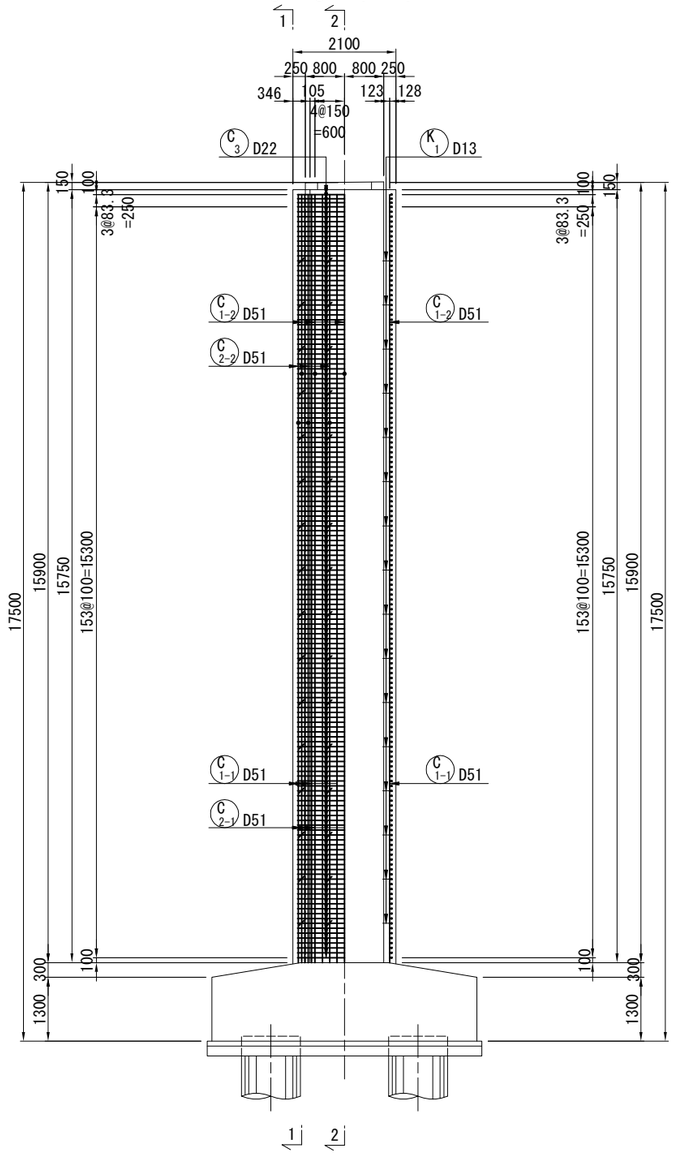


## 5 - 5

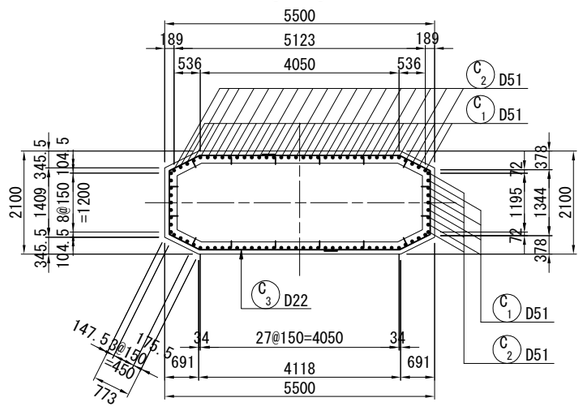


注記）
1. コンクリートの設計基準強度はσck=30N/mm2を標準とする。
2. 鉄筋は、SD345を使用する。
3. 既設コンクリート及び新設コンクリートの接合面の表面処理工は、WJ工法によることを基本とする。
4. コンクリート表面に浮きや剥離が生じている場合は、劣化部を除去したうえで増厚補強を行うこと。
5. フレア溶接部は千鳥配置とする。
6. 本図面の寸法は既存図面としている。橋脚耐震補強工の施工においては、事前に既存部材における関連部分の計測を必ず行い、計測した寸法値に合わせて施工を行うこと。

| | | | |
|---|---|---|---|
| 横浜横須賀道路<br>釜利谷第二高架橋耐震補強工事 | | | |
| 図面の種類 | 釜利谷JCT第一橋<br>P9橋脚耐震補強詳細図(その1) | | |
| 縮　尺 | 図 示 | 図面番号 | 27 / 88 |
| 設計会社名 | パシフィックコンサルタンツ株式会社 | | |
| 施工会社名 | | | |
| 事務所名 | 東日本高速道路株式会社　関東支社<br>京 浜 管 理 事 務 所 | | |

# 釜利谷JCT第一橋 P9橋脚耐震補強詳細図(その2)

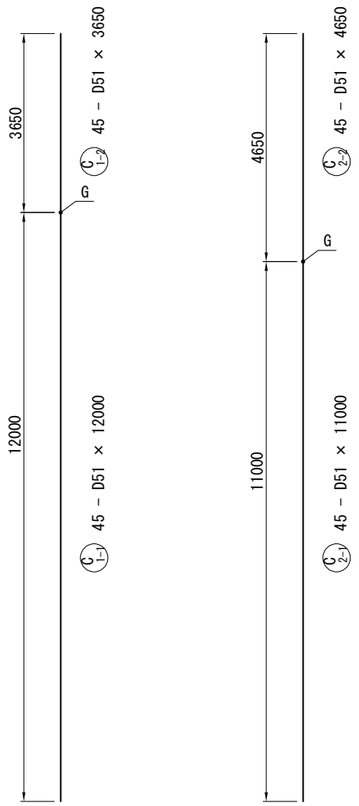


C3 314 - D22 × 6990

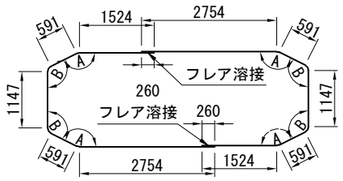


| | 角度 | 曲げ半径 | 長さ |
|---|---|---|---|
| A | 153° 26' | R=121 | 56 |
| B | 116° 34' | R=121 | 134 |

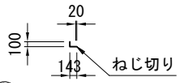


K1 256 - D13 × 230

## 鉄筋表

| 種別 | 径 | 長さ (mm) | 本数 | 単位質量 (kg/m) | 1本当質量 (kg) | 質量 (kg) | 摘要 |
|---|---|---|---|---|---|---|---|
| C 1-1 | D51 | 12000 | 45 | 15.9 | 191 | 8595 | (45) |
| C 1-2 | D51 | 3650 | 45 | 15.9 | 58.0 | 2610 | |
| C 2-1 | D51 | 11000 | 45 | 15.9 | 175 | 7875 | (45) |
| C 2-2 | D51 | 4650 | 45 | 15.9 | 73.9 | 3326 | |
| C 3 | D22 | 6990 | 314 | 3.04 | 21.2 | 6657 | |
| | | | | | SD345 小計 | 29063 | kg |
| 集計表 | | | | | | | |
| | | | | D51 | 22406 | kg | (90) |
| | | | | D22 | 6657 | kg | |
| | | | 鉄筋T (SD345) | 合計 | 29063 | kg | (90) |
| | | | | | | | |
| フレア溶接の箇所数 | | | D22 + D22 | | 314 | 箇所 | |
| ガス圧接の箇所数 | | | D51 + D51 | | 90 | 箇所 | |
| | | | | | | | |
| K 1 | D13 | 230 | 256 | 0.995 | 0.229 | 59 | |
| | | | | D13 | 59 | kg | |

## 鉄筋加工寸法表

曲げ加工
<直角フック>

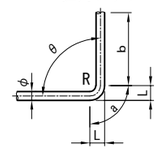


減長=2L-a

SD345

| 径 | θ≦90° R=3.0φ | θ>90° R=5.5φ | θ=90° a | b | 減長 |
|---|---|---|---|---|---|
| D13 | 39 | 71.5 | 61 | 156 | 17 |
| D16 | 48 | 88 | 75 | 192 | 21 |
| D19 | 57 | 104.5 | 89 | 228 | 25 |
| D22 | 66 | 121 | 104 | 264 | 28 |
| D25 | 75 | 137.5 | 118 | 300 | 32 |
| D29 | 87 | 159.5 | 137 | 348 | 37 |
| D32 | 96 | 176 | 151 | 384 | 41 |
| D35 | 105 | 192.5 | 165 | 420 | 45 |
| D38 | 114 | 209 | 179 | 456 | 49 |
| D41 | 123 | 225.5 | 193 | 492 | 53 |
| D51 | 153 | 280.5 | 240 | 612 | 66 |

### フレア溶接詳細図 S=1:10

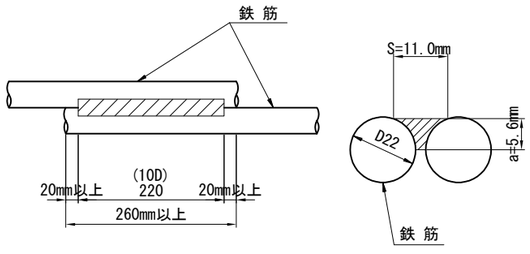


### 補強帯鉄筋組立図 S=1:20

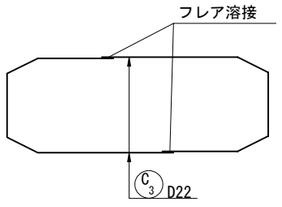


### 組立て筋詳細図(参考図) S=1:20

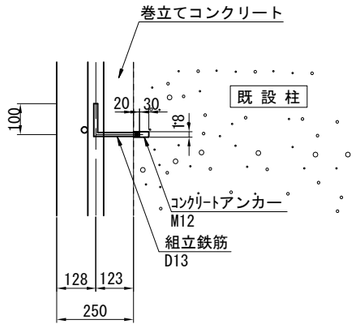


### かぶり詳細図 S=1:20

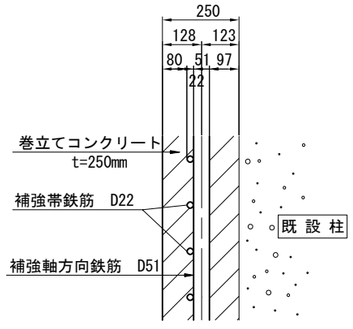


注記) 1. コンクリートの設計基準強度はσck=30N/mm2を標準とする。
2. 鉄筋は、SD345を使用する。
3. 既設コンクリート及び新設コンクリートの接合面の表面処理工は、WJ工法によることを基本とする。
4. コンクリート表面に浮きや剥離が生じている場合は、劣化部を除去したうえで増厚補強を行うこと。
5. フレア溶接部は千鳥配置とする。
6. 本図面の寸法は既存図面としている。橋脚耐震補強工の施工においては、事前に既存部材における関連部分の計測を必ず行い、計測した寸法値に合わせて施工を行うこと。
7. 鉄筋固定用の組立用アンカーは1本/m2に配置すること。

| | | | |
|---|---|---|---|
| 横浜横須賀道路 釜利谷第二高架橋耐震補強工事 | | | |
| 図面の種類 | 釜利谷JCT第一橋 P9橋脚耐震補強詳細図(その2) | | |
| 縮尺 | 図示 | 図面番号 | 28 / 88 |
| 設計会社名 | パシフィックコンサルタンツ株式会社 | | |
| 施工会社名 | | | |
| 事務所名 | 東日本高速道路株式会社 関東支社 京浜管理事務所 | | |

# 釜利谷JCT第一橋　P10橋脚耐震補強詳細図

## 正　面　図 S=1:250

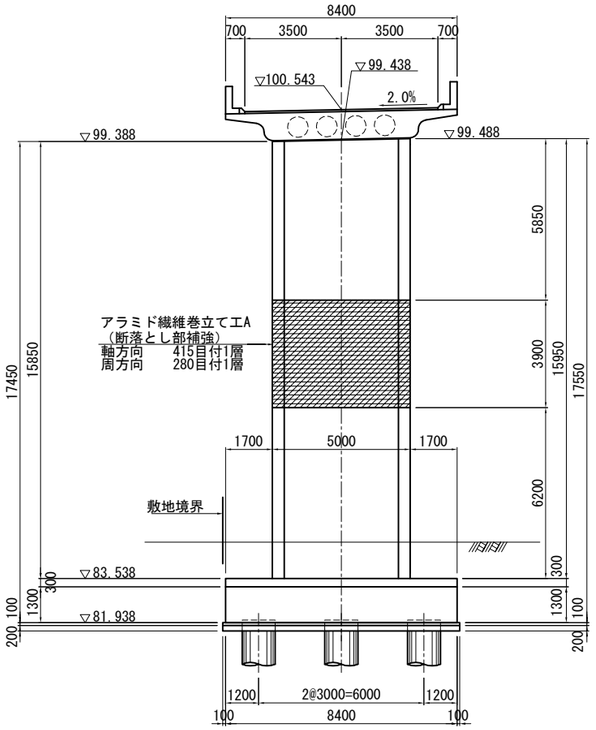


## 側　面　図 S=1:250

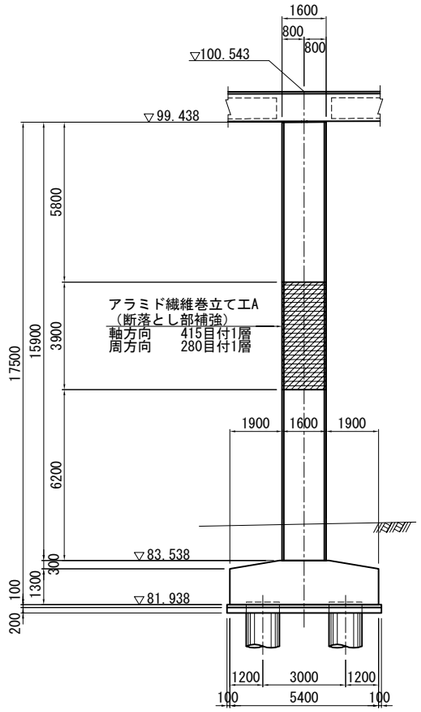


## 施工工程(参考)

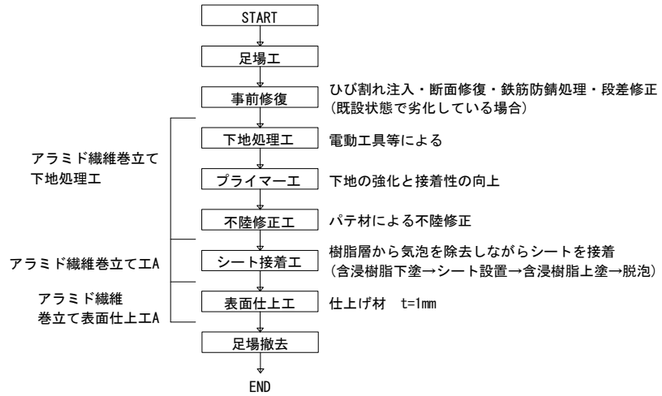


## 継ぎ手部

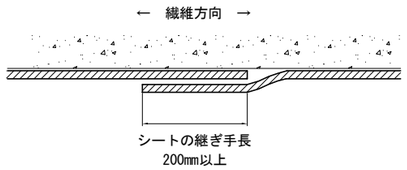


## シート貼付け施工要領図

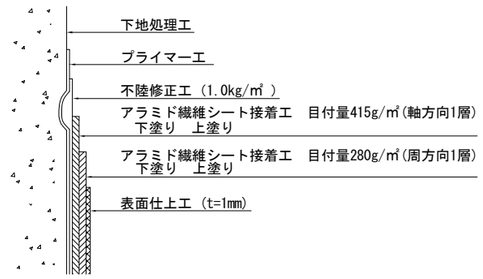


## 平　面　図 S=1:250

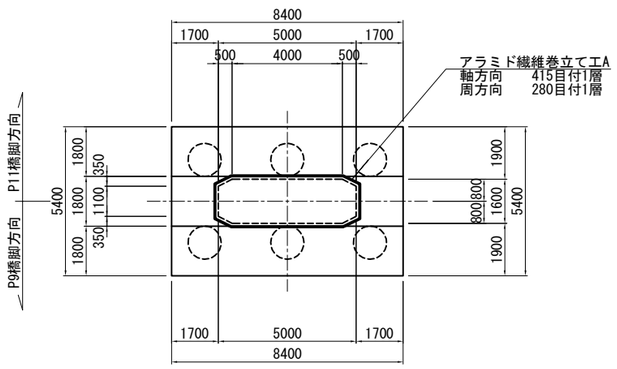


## 断　面　図 S=1:250

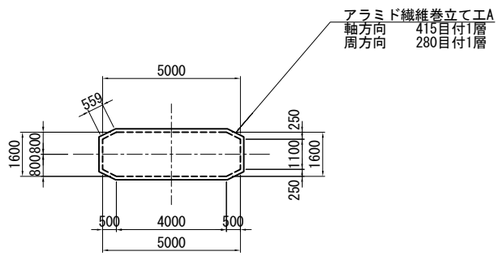


## アラミド繊維シート性能表

| 繊維目付 (g/m2) | 引張強度 (N/mm2) | 設計厚さ (mm/枚) |
|---|---|---|
| 280 | 2,060 | 0.193 |
| 415 | 2,060 | 0.286 |

注　記）

1. 本図面は完成図を基に作成しているため、現地にて寸法を確認した上、施工を行うこと。
   また、地形線は簡易計測結果を基に作成しているため、発注者との協議の上、測量を行うこと。
2. 不陸修正材（エポキシパテ）の使用量は、下地状況確認後決定する。
3. エポキシ樹脂は、施工時の気温5℃以下・雨天等湿度85%以上の場合は、施工してはならない。
   施工時には、水気を嫌うので十分注意する。
4. シートの施工順序は、軸方向の後に周方向を施工すること。

| | | | |
|---|---|---|---|
| 横浜横須賀道路<br>釜利谷第二高架橋耐震補強工事 | | | |
| 図面の種類 | 釜利谷JCT第一橋<br>P10橋脚耐震補強詳細図 | | |
| 縮　尺 | 図 示 | 図面番号 | 29 ／ 88 |
| 設計会社名 | パシフィックコンサルタンツ株式会社 | | |
| 施工会社名 | | | |
| 事務所名 | 東日本高速道路株式会社　関東支社<br>京 浜 管 理 事 務 所 | | |

# 釜利谷JCT第一橋 P12橋脚耐震補強構造一般図

## 正　面　図　S=1:250

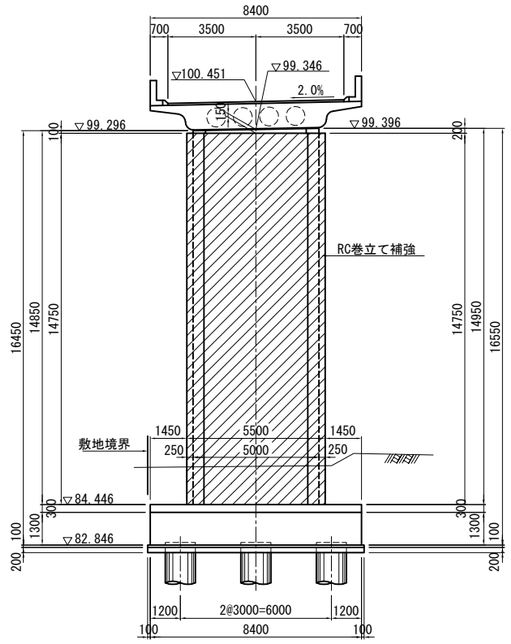


## 側　面　図　S=1:250

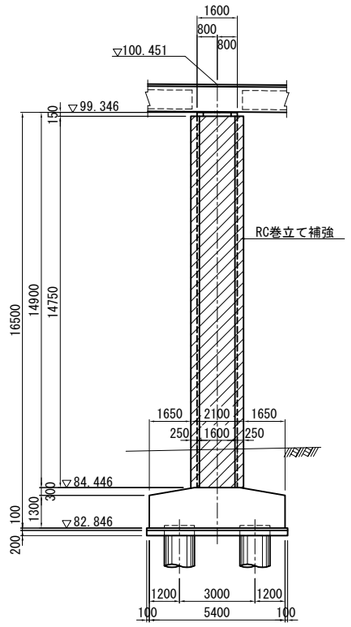


## 巻立てコンクリート天端詳細図　S=1:20

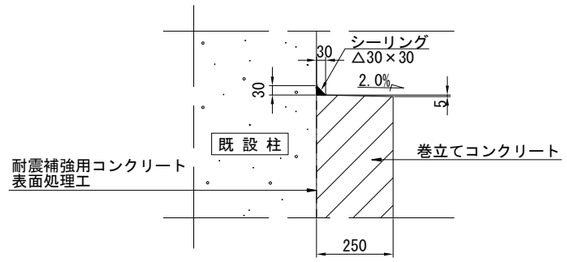


## 巻立てコンクリート下端詳細図　S=1:20

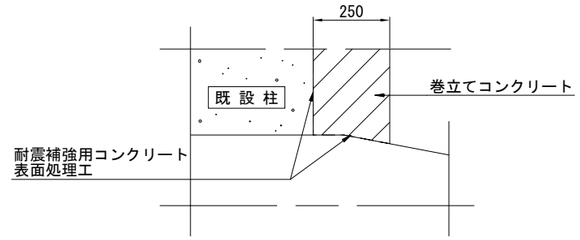


## 平　面　図　S=1:250

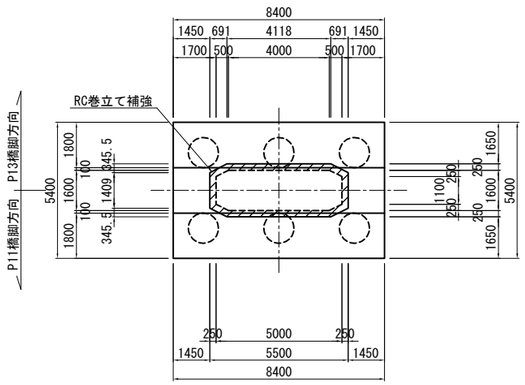


注記）
1. 本図面は完成図を基に作成しているため、現地にて寸法等を確認した上、施工を行うこと。また、地形線は簡易計測結果を基に作成しているため、発注者との協議の上、測量を行うこと。
2. 柱の巻立て長さ（高さ）は、低い部分を抑えて水平に構築すること。（ただし断面方向には、既設橋脚側にシーリング材を施し、排水勾配を設けること。）
3. 補強部分（既設面）は、コンクリート下地処理を行う。
4. コンクリートの設計基準強度はσck=30N/mm2を標準とする。
5. 鉄筋は、SD345を使用する。

| | | | |
|---|---|---|---|
| 横浜横須賀道路<br>釜利谷第二高架橋耐震補強工事 | | | |
| 図面の種類 | 釜利谷JCT第一橋<br>P12橋脚耐震補強構造一般図 | | |
| 縮　尺 | 図 示 | 図面番号 | 30 ／ 88 |
| 設計会社名 | パシフィックコンサルタンツ株式会社 | | |
| 施工会社名 | | | |
| 事務所名 | 東日本高速道路株式会社　関東支社<br>京 浜 管 理 事 務 所 | | |

# 釜利谷JCT第一橋 P12橋脚耐震補強詳細図(その1)

S=1:125

1 - 1　　2 - 2

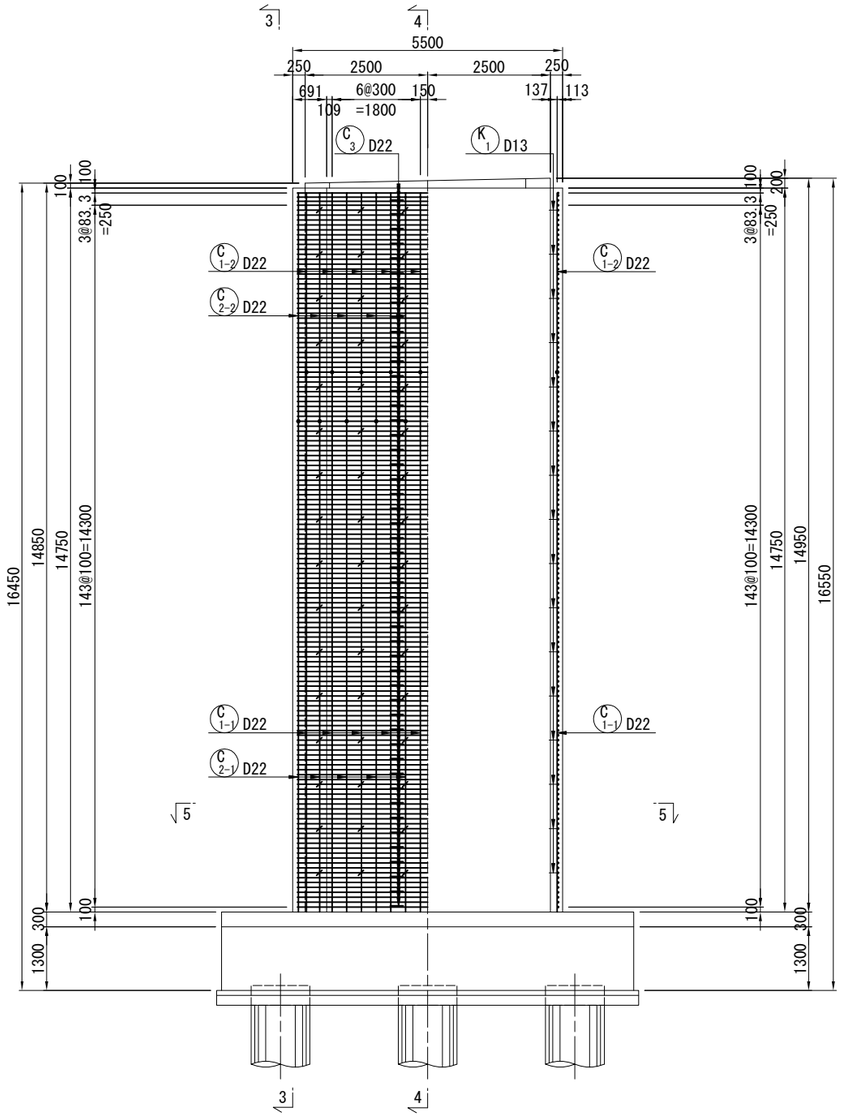


3 - 3　4 - 4

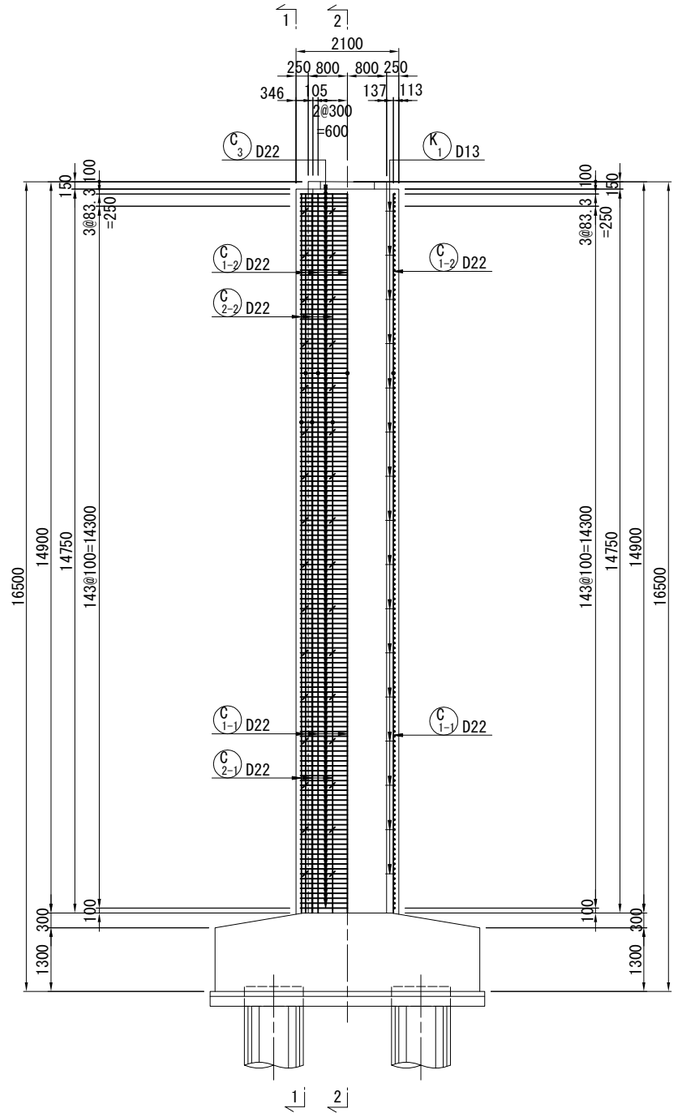


5 - 5

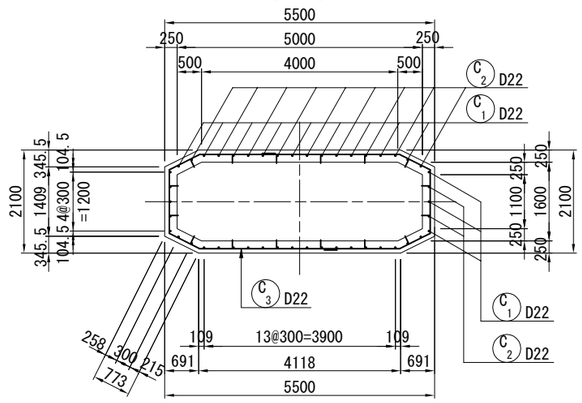


注記）
1. コンクリートの設計基準強度はσck=30N/mm2を標準とする。
2. 鉄筋は、SD345を使用する。
3. 既設コンクリート及び新設コンクリートの接合面の表面処理工は、WJ工法によることを基本とする。
4. コンクリート表面に浮きや剥離が生じている場合は、劣化部を除去したうえで増厚補強を行うこと。
5. フレア溶接部は千鳥配置とする。
6. 本図面の寸法は既存図面としている。橋脚耐震補強工の施工においては、事前に既存部材における関連部分の計測を必ず行い、計測した寸法値に合わせて施工を行うこと。

| | | | |
|---|---|---|---|
| 横浜横須賀道路<br>釜利谷第二高架橋耐震補強工事 | | | |
| 図面の種類 | 釜利谷JCT第一橋<br>P12橋脚耐震補強詳細図(その1) | | |
| 縮　尺 | 図 示 | 図面番号 | 31 / 88 |
| 設計会社名 | パシフィックコンサルタンツ株式会社 | | |
| 施工会社名 | | | |
| 事務所名 | 東日本高速道路株式会社　関東支社<br>京 浜 管 理 事 務 所 | | |

# 釜利谷JCT第一橋 P12橋脚耐震補強詳細図(その2)

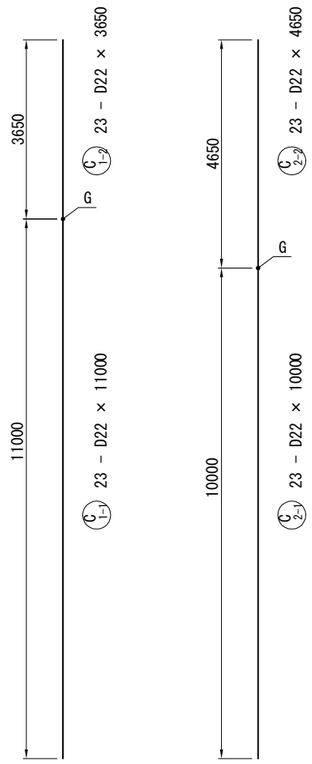


C3 294 - D22 × 6990

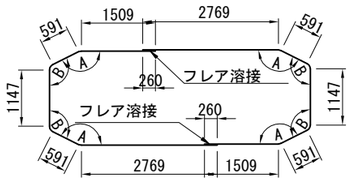


| | 角度 | 曲げ半径 | 長さ |
|---|---|---|---|
| A | 153° 26' | R=121 | 56 |
| B | 116° 34' | R=121 | 134 |

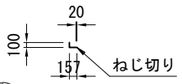


K1 256 - D13 × 240

## 鉄筋表

| 種別 | 径 | 長さ (mm) | 本数 | 単位質量 (kg/m) | 1本当質量 (kg) | 質量 (kg) | 摘要 |
|---|---|---|---|---|---|---|---|
| C 1-1 | D22 | 11000 | 23 | 3.04 | 33.4 | 768 | (23) |
| C 1-2 | D22 | 3650 | 23 | 3.04 | 11.1 | 255 | |
| C 2-1 | D22 | 10000 | 23 | 3.04 | 30.4 | 699 | (23) |
| C 2-2 | D22 | 4650 | 23 | 3.04 | 14.1 | 324 | |
| C 3 | D22 | 6990 | 294 | 3.04 | 21.2 | 6233 | |
| | | | | | SD345 小計 | 8279 | kg |
| 集計表 | | | | | | | |
| | | | | D22 | 8279 | kg | (46) |
| | | | 鉄筋T (SD345) | 合計 | 8279 | kg | (46) |
| | | | | | | | |
| フレア溶接の箇所数 | | | | D22 + D22 | 294 | 箇所 | |
| ガス圧接の箇所数 | | | | D22 + D22 | 46 | 箇所 | |
| | | | | | | | |
| K 1 | D13 | 240 | 256 | 0.995 | 0.239 | 61 | |
| | | | | D13 | 61 | kg | |

## 鉄筋加工寸法表

曲げ加工
<直角フック>

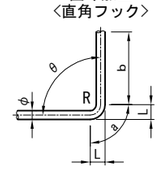


SD345

| 径 | θ≦90° R=3.0φ | θ>90° R=5.5φ | θ=90° a | b | 減長 |
|---|---|---|---|---|---|
| D13 | 39 | 71.5 | 61 | 156 | 17 |
| D16 | 48 | 88 | 75 | 192 | 21 |
| D19 | 57 | 104.5 | 89 | 228 | 25 |
| D22 | 66 | 121 | 104 | 264 | 28 |
| D25 | 75 | 137.5 | 118 | 300 | 32 |
| D29 | 87 | 159.5 | 137 | 348 | 37 |
| D32 | 96 | 176 | 151 | 384 | 41 |
| D35 | 105 | 192.5 | 165 | 420 | 45 |
| D38 | 114 | 209 | 179 | 456 | 49 |
| D41 | 123 | 225.5 | 193 | 492 | 53 |
| D51 | 153 | 280.5 | 240 | 612 | 66 |

## フレア溶接詳細図 S=1:10

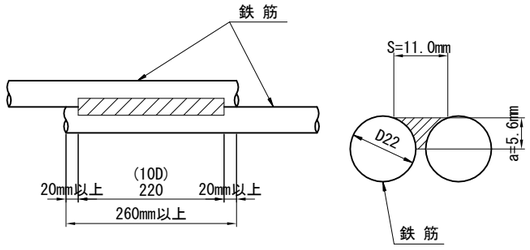


## 補強帯鉄筋組立図 S=1:20

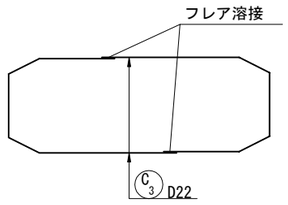


## 組立て筋詳細図(参考図) S=1:20

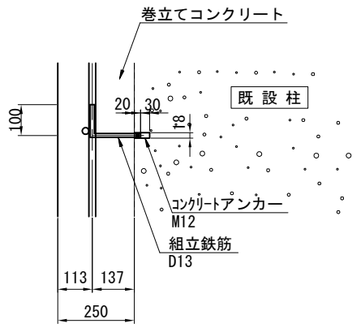


## かぶり詳細図 S=1:20

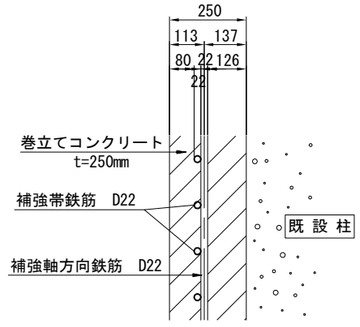


注記) 1. コンクリートの設計基準強度はσck=30N/mm2を標準とする。
2. 鉄筋は、SD345を使用する。
3. 既設コンクリート及び新設コンクリートの接合面の表面処理工は、WJ工法によることを基本とする。
4. コンクリート表面に浮きや剥離が生じている場合は、劣化部を除去したうえで増厚補強を行うこと。
5. フレア溶接部は千鳥配置とする。
6. 本図面の寸法は既存図面としている。橋脚耐震補強工の施工においては、事前に既存部材における関連部分の計測を必ず行い、計測した寸法値に合わせて施工を行うこと。
7. 鉄筋固定用の組立用アンカーは1本/m2に配置すること。

| | | | |
|---|---|---|---|
| 横浜横須賀道路 釜利谷第二高架橋耐震補強工事 | | | |
| 図面の種類 | 釜利谷JCT第一橋 P12橋脚耐震補強詳細図(その2) | | |
| 縮尺 | 図示 | 図面番号 | 32 / 88 |
| 設計会社名 | パシフィックコンサルタンツ株式会社 | | |
| 施工会社名 | | | |
| 事務所名 | 東日本高速道路株式会社 関東支社 京浜管理事務所 | | |

# 釜利谷JCT第一橋 P13橋脚耐震補強構造一般図

## 正　面　図 S=1:250

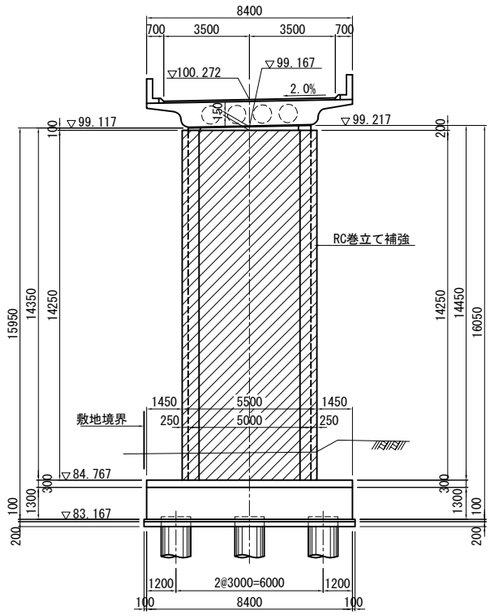


## 側　面　図 S=1:250

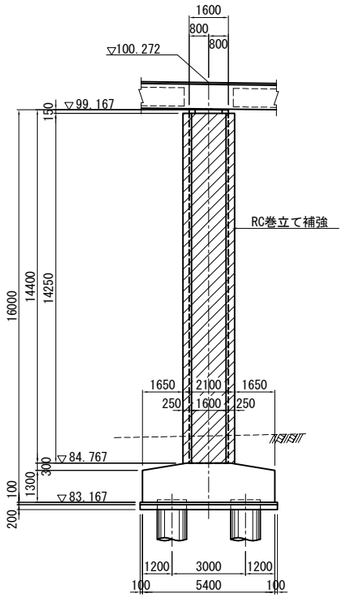


## 巻立てコンクリート天端詳細図 S=1:20

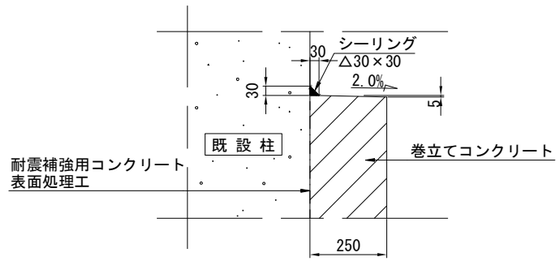


## 巻立てコンクリート下端詳細図 S=1:20

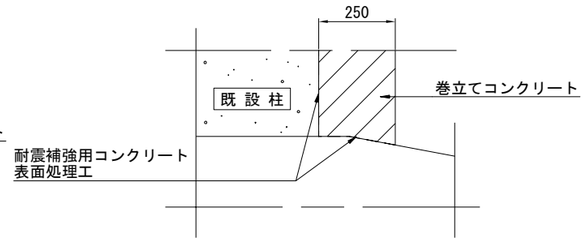


## 平　面　図 S=1:250

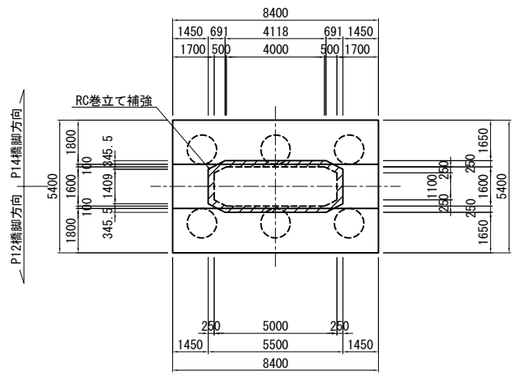


注記）
1. 本図面は完成図を基に作成しているため、現地にて寸法等を確認した上、施工を行うこと。また、地形線は簡易計測結果を基に作成しているため、発注者との協議の上、測量を行うこと。
2. 柱の巻立て長さ（高さ）は、低い部分を抑えて水平に構築すること。（ただし断面方向には、既設橋脚側にシーリング材を施し、排水勾配を設けること。）
3. 補強部分（既設面）は、コンクリート下地処理を行う。
4. コンクリートの設計基準強度はσck=30N/mm2を標準とする。
5. 鉄筋は、SD345を使用する。

| | | | |
|---|---|---|---|
| 横浜横須賀道路<br>釜利谷第二高架橋耐震補強工事 | | | |
| 図面の種類 | 釜利谷JCT第一橋<br>P13橋脚耐震補強構造一般図 | | |
| 縮　尺 | 図 示 | 図面番号 | 33 / 88 |
| 設計会社名 | パシフィックコンサルタンツ株式会社 | | |
| 施工会社名 | | | |
| 事務所名 | 東日本高速道路株式会社　関東支社<br>京 浜 管 理 事 務 所 | | |

# 釜利谷JCT第一橋 P13橋脚耐震補強詳細図(その1)

S=1:125

## 1 - 1　　2 - 2

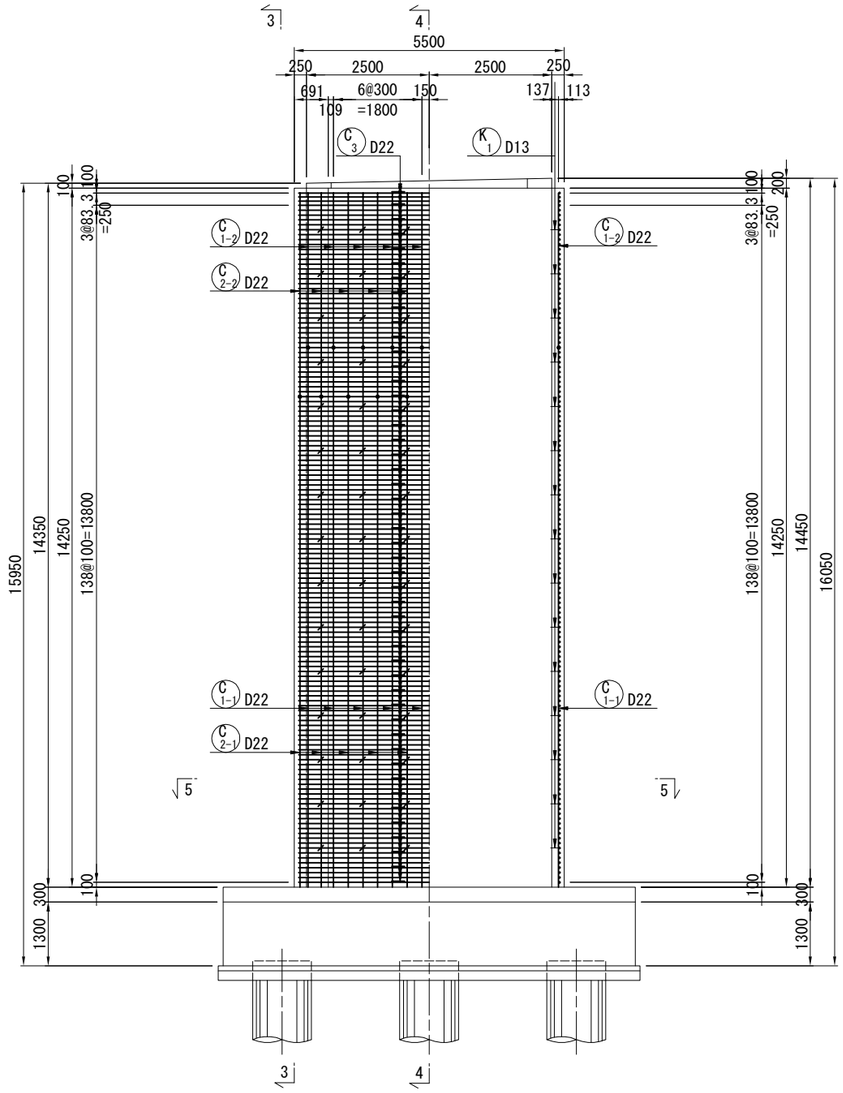


## 3 - 3　　4 - 4

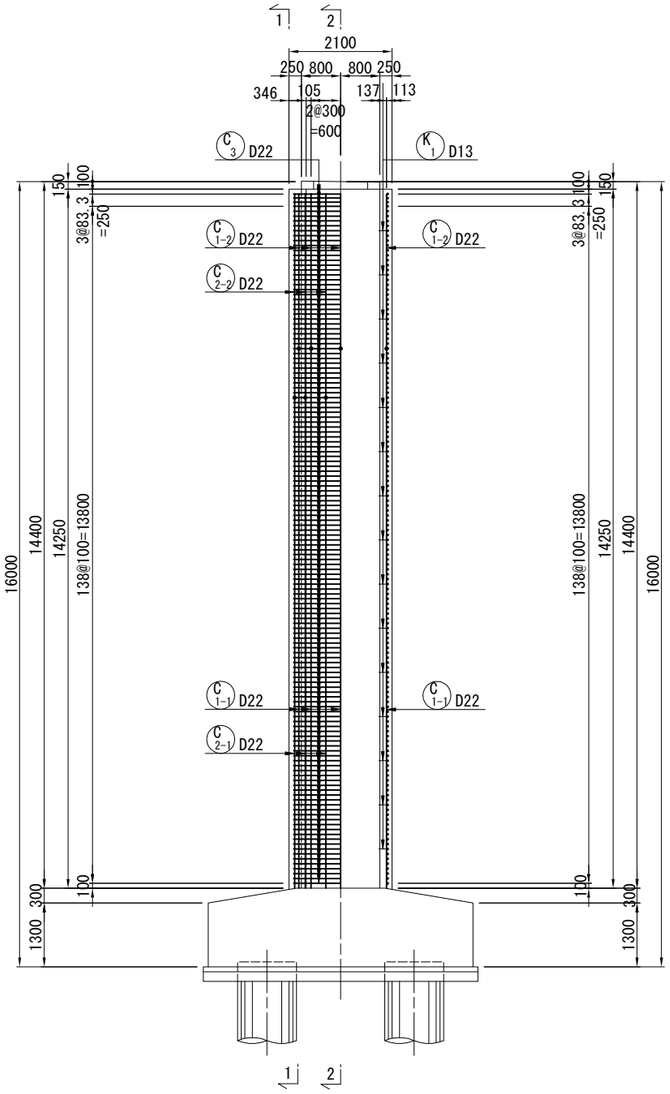


## 5 - 5

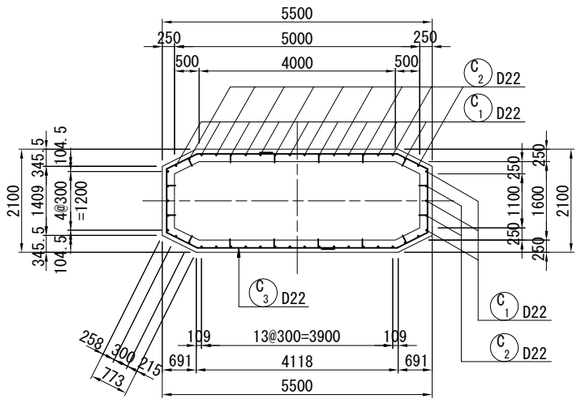


注記）
1. コンクリートの設計基準強度はσck=30N/mm2を標準とする。
2. 鉄筋は、SD345を使用する。
3. 既設コンクリート及び新設コンクリートの接合面の表面処理工は、WJ工法によることを基本とする。
4. コンクリート表面に浮きや剥離が生じている場合は、劣化部を除去したうえで増厚補強を行うこと。
5. フレア溶接部は千鳥配置とする。
6. 本図面の寸法は既存図面としている。橋脚耐震補強工の施工においては、事前に既存部材における関連部分の計測を必ず行い、計測した寸法値に合わせて施工を行うこと。

| | | | |
|---|---|---|---|
| 横浜横須賀道路<br>釜利谷第二高架橋耐震補強工事 | | | |
| 図面の種類 | 釜利谷JCT第一橋<br>P13橋脚耐震補強詳細図(その1) | | |
| 縮　尺 | 図 示 | 図面番号 | 34 / 88 |
| 設計会社名 | パシフィックコンサルタンツ株式会社 | | |
| 施工会社名 | | | |
| 事務所名 | 東日本高速道路株式会社　関東支社<br>京 浜 管 理 事 務 所 | | |

# 釜利谷JCT第一橋 P13橋脚耐震補強詳細図(その2)

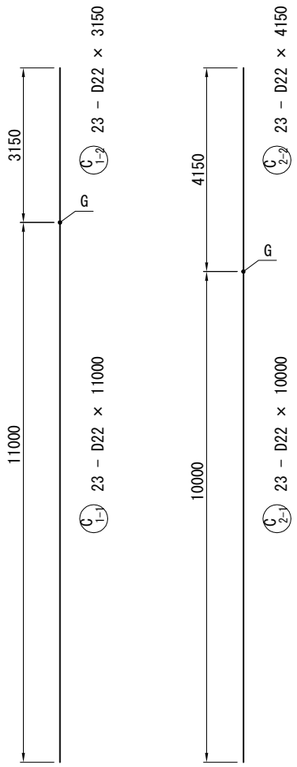


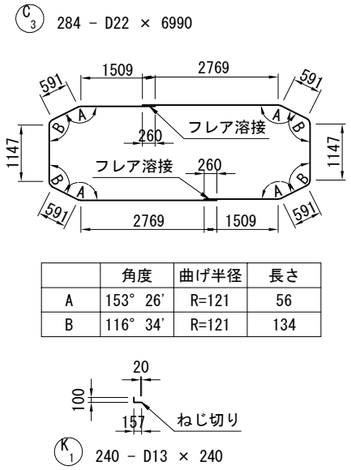


| | 角度 | 曲げ半径 | 長さ |
|---|---|---|---|
| A | 153° 26' | R=121 | 56 |
| B | 116° 34' | R=121 | 134 |

## 鉄筋表

| 種別 | 径 | 長さ (mm) | 本数 | 単位質量 (kg/m) | 1本当質量 (kg) | 質量 (kg) | 摘要 |
|---|---|---|---|---|---|---|---|
| C 1-1 | D22 | 11000 | 23 | 3.04 | 33.4 | 768 | (23) |
| C 1-2 | D22 | 3150 | 23 | 3.04 | 9.58 | 220 | |
| C 2-1 | D22 | 10000 | 23 | 3.04 | 30.4 | 699 | (23) |
| C 2-2 | D22 | 4150 | 23 | 3.04 | 12.6 | 290 | |
| C 3 | D22 | 6990 | 284 | 3.04 | 21.2 | 6021 | |
| | | | | | SD345 小計 | 7998 | kg |
| 集計表 | | | | | | | |
| | | | | D22 | 7998 | kg | (46) |
| | | | 鉄筋T (SD345) | 合計 | 7998 | kg | (46) |
| | | | | | | | |
| フレア溶接の箇所数 | | | | D22 + D22 | 284 | 箇所 | |
| ガス圧接の箇所数 | | | | D22 + D22 | 46 | 箇所 | |
| | | | | | | | |
| K 1 | D13 | 240 | 240 | 0.995 | 0.239 | 57 | |
| | | | | D13 | 57 | kg | |

## 鉄筋加工寸法表

曲げ加工
<直角フック>

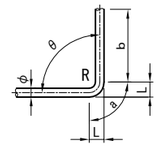


SD345

| 径 | θ≦90° R=3.0φ | θ>90° R=5.5φ | θ=90° a | b | 減長 |
|---|---|---|---|---|---|
| D13 | 39 | 71.5 | 61 | 156 | 17 |
| D16 | 48 | 88 | 75 | 192 | 21 |
| D19 | 57 | 104.5 | 89 | 228 | 25 |
| D22 | 66 | 121 | 104 | 264 | 28 |
| D25 | 75 | 137.5 | 118 | 300 | 32 |
| D29 | 87 | 159.5 | 137 | 348 | 37 |
| D32 | 96 | 176 | 151 | 384 | 41 |
| D35 | 105 | 192.5 | 165 | 420 | 45 |
| D38 | 114 | 209 | 179 | 456 | 49 |
| D41 | 123 | 225.5 | 193 | 492 | 53 |
| D51 | 153 | 280.5 | 240 | 612 | 66 |

### フレア溶接詳細図 S=1:10

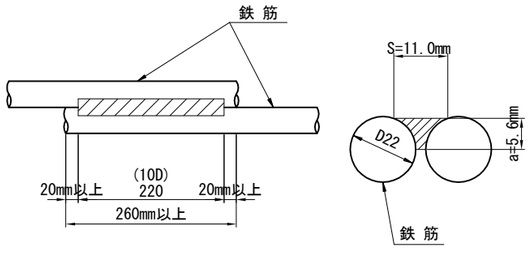


### 補強帯鉄筋組立図 S=1:20

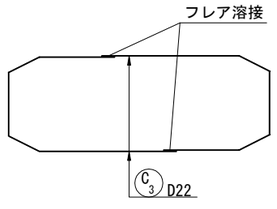


### 組立て筋詳細図(参考図) S=1:20

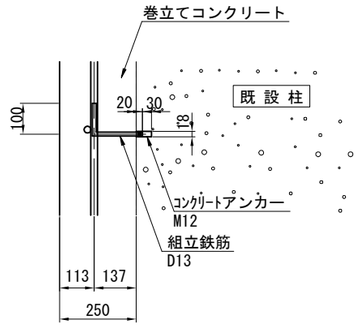


### かぶり詳細図 S=1:20

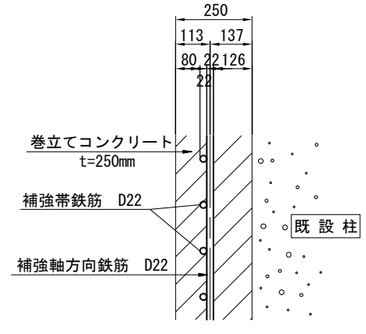


注記) 1. コンクリートの設計基準強度はσck=30N/mm2を標準とする。
2. 鉄筋は、SD345を使用する。
3. 既設コンクリート及び新設コンクリートの接合面の表面処理工は、WJ工法によることを基本とする。
4. コンクリート表面に浮きや剥離が生じている場合は、劣化部を除去したうえで増厚補強を行うこと。
5. フレア溶接部は千鳥配置とする。
6. 本図面の寸法は既存図面としている。橋脚耐震補強工の施工においては、事前に既存部材における関連部分の計測を必ず行い、計測した寸法値に合わせて施工を行うこと。
7. 鉄筋固定用の組立用アンカーは1本/m2に配置すること。

| | | | |
|---|---|---|---|
| 横浜横須賀道路 釜利谷第二高架橋耐震補強工事 | | | |
| 図面の種類 | 釜利谷JCT第一橋 P13橋脚耐震補強詳細図(その2) | | |
| 縮尺 | 図示 | 図面番号 | 35 / 88 |
| 設計会社名 | パシフィックコンサルタンツ株式会社 | | |
| 施工会社名 | | | |
| 事務所名 | 東日本高速道路株式会社 関東支社 京浜管理事務所 | | |

# 釜利谷JCT第一橋 P14橋脚耐震補強構造一般図

## 正　面　図 S=1:250

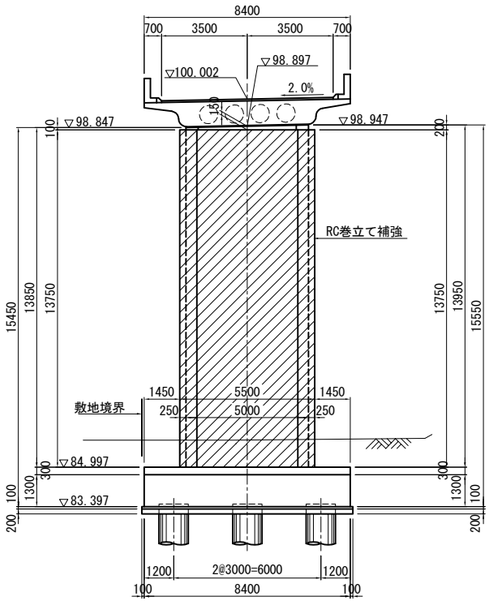


## 側　面　図 S=1:250

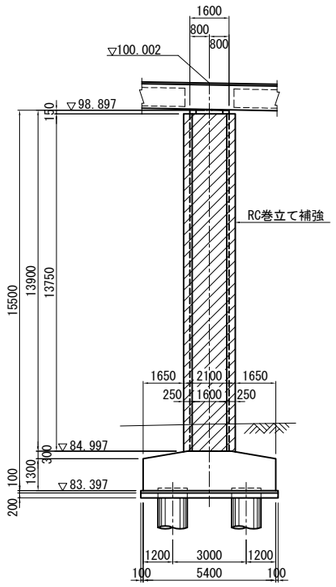


## 巻立てコンクリート天端詳細図 S=1:20

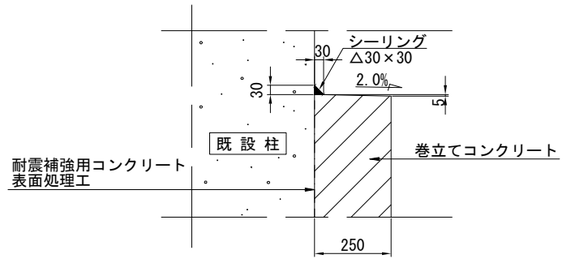


## 巻立てコンクリート下端詳細図 S=1:20

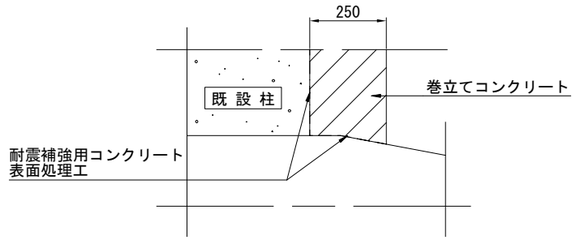


## 平　面　図 S=1:250

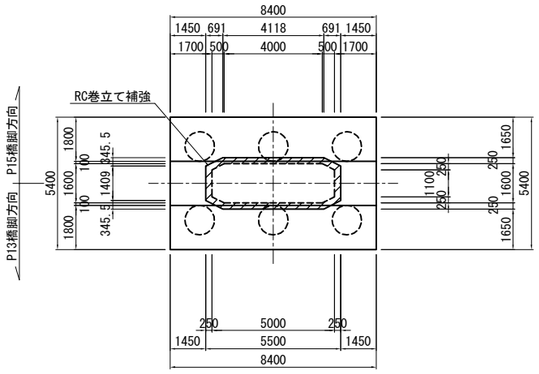


注記）

1. 本図面は完成図を基に作成しているため、現地にて寸法等を確認した上、施工を行うこと。また、地形線は簡易計測結果を基に作成しているため、発注者との協議の上、測量を行うこと。
2. 柱の巻立て長さ（高さ）は、低い部分を抑えて水平に構築すること。（ただし断面方向には、既設橋脚側にシーリング材を施し、排水勾配を設けること。）
3. 補強部分（既設面）は、コンクリート下地処理を行う。
4. コンクリートの設計基準強度はσck=30N/mm2を標準とする。
5. 鉄筋は、SD345を使用する。

| | | | |
|---|---|---|---|
| 横浜横須賀道路<br>釜利谷第二高架橋耐震補強工事 | | | |
| 図面の種類 | 釜利谷JCT第一橋<br>P14橋脚耐震補強構造一般図 | | |
| 縮　尺 | 図 示 | 図面番号 | 36 / 88 |
| 設計会社名 | パシフィックコンサルタンツ株式会社 | | |
| 施工会社名 | | | |
| 事務所名 | 東日本高速道路株式会社　関東支社<br>京 浜 管 理 事 務 所 | | |

# 釜利谷JCT第一橋 P14橋脚耐震補強詳細図(その1)

S=1:125

1 - 1　　2 - 2

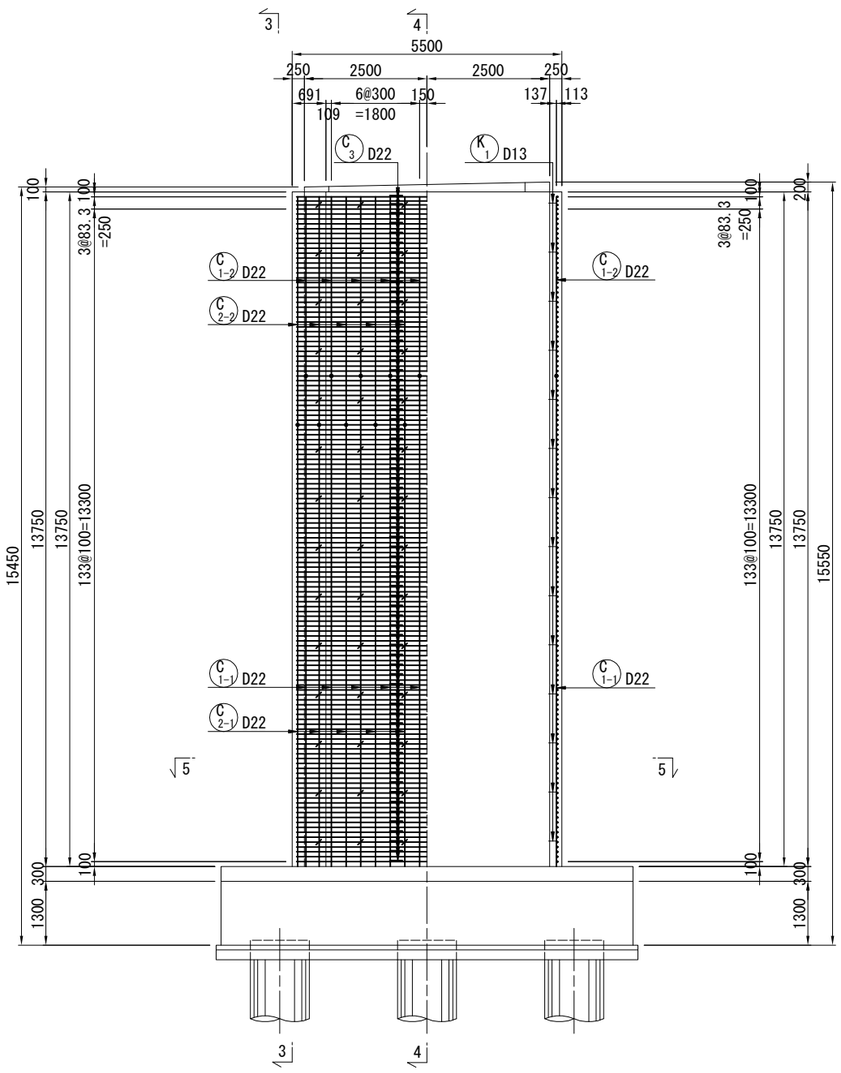


3 - 3　4 - 4

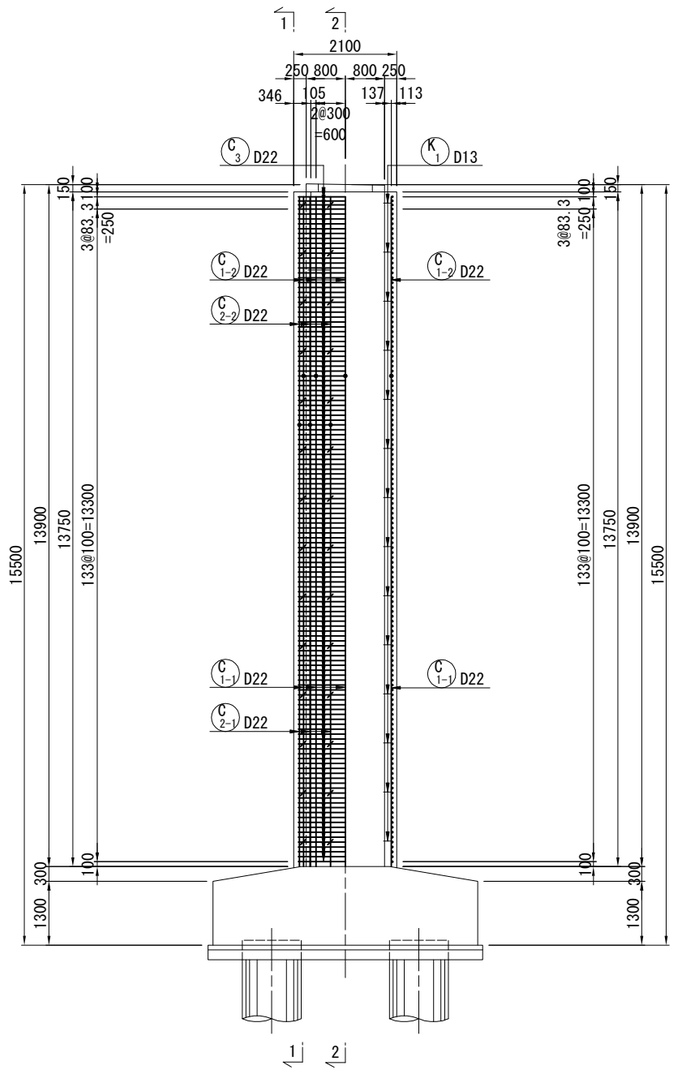


5 - 5

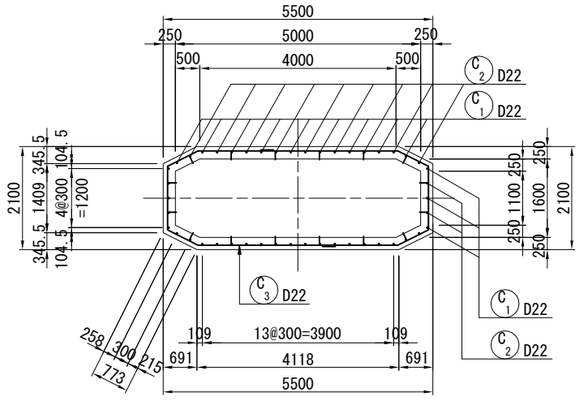


注記）
1. コンクリートの設計基準強度はσck=30N/mm2を標準とする。
2. 鉄筋は、SD345を使用する。
3. 既設コンクリート及び新設コンクリートの接合面の表面処理工は、WJ工法によることを基本とする。
4. コンクリート表面に浮きや剥離が生じている場合は、劣化部を除去したうえで増厚補強を行うこと。
5. フレア溶接部は千鳥配置とする。
6. 本図面の寸法は既存図面としている。橋脚耐震補強工の施工においては、事前に既存部材における関連部分の計測を必ず行い、計測した寸法値に合わせて施工を行うこと。

| | | | |
|---|---|---|---|
| 横浜横須賀道路<br>釜利谷第二高架橋耐震補強工事 | | | |
| 図面の種類 | 釜利谷JCT第一橋<br>P14橋脚耐震補強詳細図(その1) | | |
| 縮　尺 | 図 示 | 図面番号 | 37 / 88 |
| 設計会社名 | パシフィックコンサルタンツ株式会社 | | |
| 施工会社名 | | | |
| 事務所名 | 東日本高速道路株式会社　関東支社<br>京 浜 管 理 事 務 所 | | |

# 釜利谷JCT第一橋 P14橋脚耐震補強詳細図(その2)

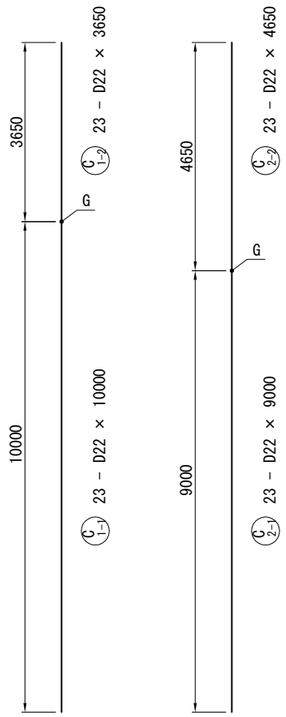


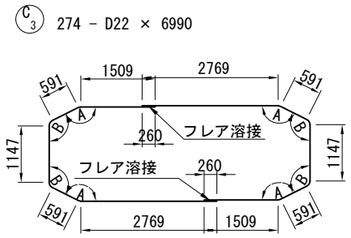


| | 角度 | 曲げ半径 | 長さ |
|---|---|---|---|
| A | 153° 26' | R=121 | 56 |
| B | 116° 34' | R=121 | 134 |

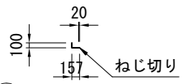


K1 224 - D13 × 240

## 鉄筋表

| 種別 | 径 | 長さ (mm) | 本数 | 単位質量 (kg/m) | 1本当質量 (kg) | 質量 (kg) | 摘要 |
|---|---|---|---|---|---|---|---|
| C 1-1 | D22 | 10000 | 23 | 3.04 | 30.4 | 699 | (23) |
| C 1-2 | D22 | 3650 | 23 | 3.04 | 11.1 | 255 | |
| C 2-1 | D22 | 9000 | 23 | 3.04 | 27.4 | 630 | (23) |
| C 2-2 | D22 | 4650 | 23 | 3.04 | 14.1 | 324 | |
| C 3 | D22 | 6990 | 274 | 3.04 | 21.2 | 5809 | |
| | | | | | SD345 小計 | 7717 | kg |
| 集計表 | | | | | | | |
| | | | | D22 | 7717 | kg | (46) |
| | | | 鉄筋T (SD345) | 合計 | 7717 | kg | (46) |
| | | | | | | | |
| フレア溶接の箇所数 | | | | D22 + D22 | 274 | 箇所 | |
| ガス圧接の箇所数 | | | | D22 + D22 | 46 | 箇所 | |
| | | | | | | | |
| K 1 | D13 | 240 | 224 | 0.995 | 0.239 | 54 | |
| | | | | D13 | 54 | kg | |

## 鉄筋加工寸法表

曲げ加工
<直角フック>

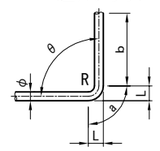


SD345

| 径 | θ≦90° R=3.0φ | θ>90° R=5.5φ | θ=90° a | b | 減長 |
|---|---|---|---|---|---|
| D13 | 39 | 71.5 | 61 | 156 | 17 |
| D16 | 48 | 88 | 75 | 192 | 21 |
| D19 | 57 | 104.5 | 89 | 228 | 25 |
| D22 | 66 | 121 | 104 | 264 | 28 |
| D25 | 75 | 137.5 | 118 | 300 | 32 |
| D29 | 87 | 159.5 | 137 | 348 | 37 |
| D32 | 96 | 176 | 151 | 384 | 41 |
| D35 | 105 | 192.5 | 165 | 420 | 45 |
| D38 | 114 | 209 | 179 | 456 | 49 |
| D41 | 123 | 225.5 | 193 | 492 | 53 |
| D51 | 153 | 280.5 | 240 | 612 | 66 |

### フレア溶接詳細図 S=1:10

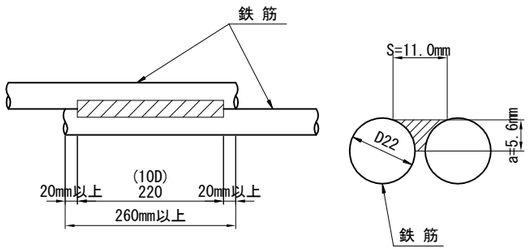


### 補強帯鉄筋組立図 S=1:20

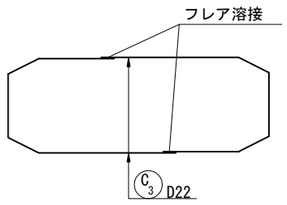


### 組立て筋詳細図(参考図) S=1:20

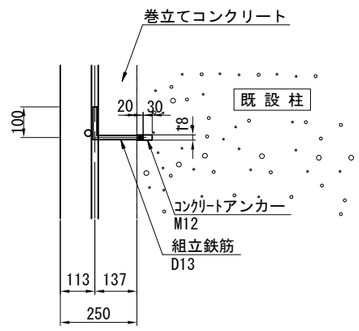


### かぶり詳細図 S=1:20

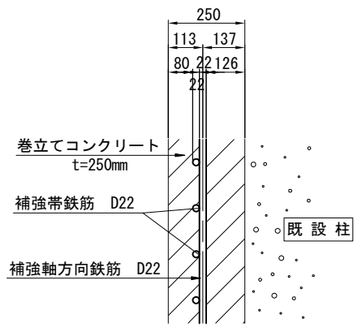


注記) 1. コンクリートの設計基準強度はσck=30N/mm2を標準とする。
2. 鉄筋は、SD345を使用する。
3. 既設コンクリート及び新設コンクリートの接合面の表面処理工は、WJ工法によることを基本とする。
4. コンクリート表面に浮きや剥離が生じている場合は、劣化部を除去したうえで増厚補強を行うこと。
5. フレア溶接部は千鳥配置とする。
6. 本図面の寸法は既存図面としている。橋脚耐震補強工の施工においては、事前に既存部材における関連部分の計測を必ず行い、計測した寸法値に合わせて施工を行うこと。
7. 鉄筋固定用の組立用アンカーは1本/m2に配置すること。

| | | | |
|---|---|---|---|
| 横浜横須賀道路 釜利谷第二高架橋耐震補強工事 | | | |
| 図面の種類 | 釜利谷JCT第一橋 P14橋脚耐震補強詳細図(その2) | | |
| 縮尺 | 図示 | 図面番号 | 38 / 88 |
| 設計会社名 | パシフィックコンサルタンツ株式会社 | | |
| 施工会社名 | | | |
| 事務所名 | 東日本高速道路株式会社 関東支社 京浜管理事務所 | | |

# 釜利谷JCT第一橋 P15橋脚耐震補強詳細図

S=1:250

## 正　面　図

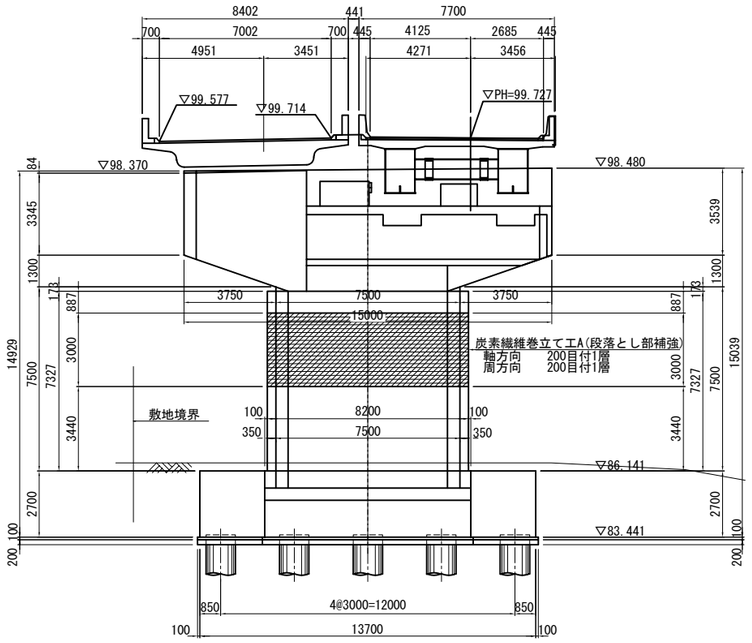


## 側　面　図

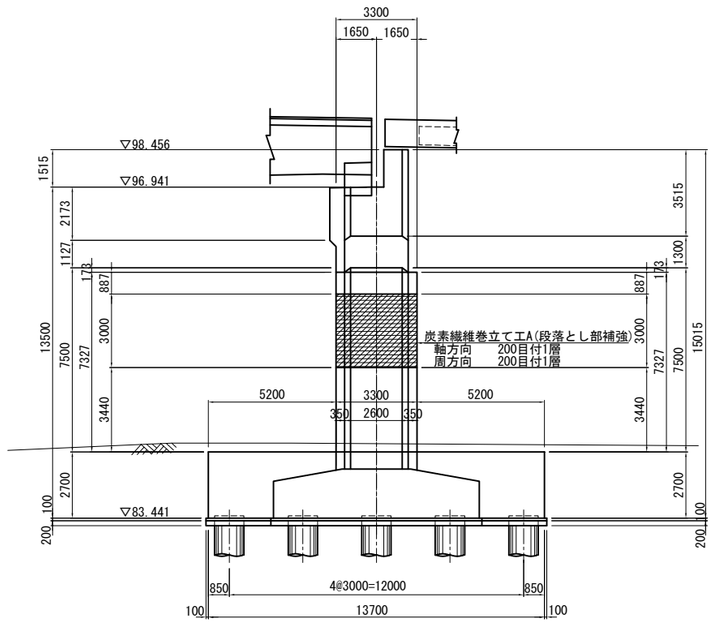


## 施工工程(参考)

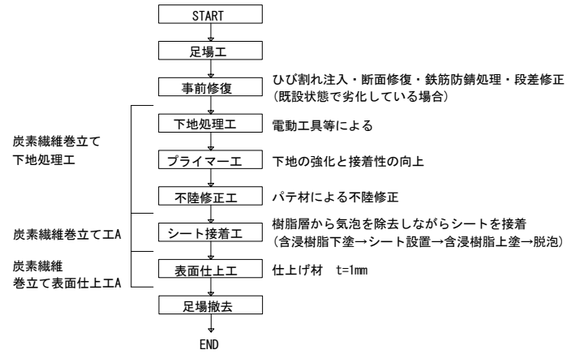


## 継ぎ手部

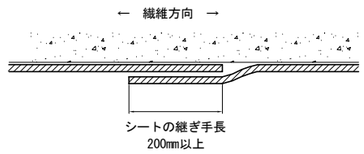


## 平　面　図

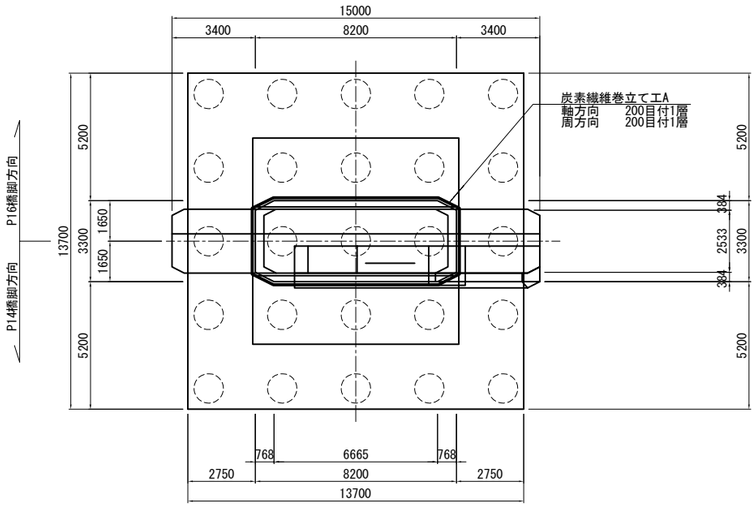


## シート貼付け施工要領図

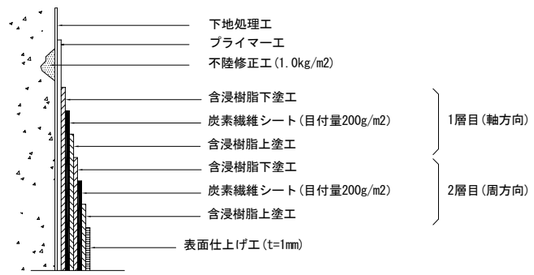


## 断　面　図

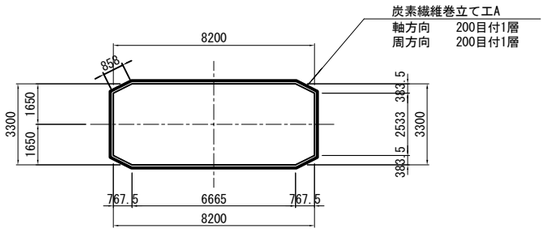


## 炭素繊維シート性能表

| 繊維目付 (g/m2) | 引張強度 (N/mm2) | 設計厚さ (mm/枚) |
|---|---|---|
| 200 | 3,400 | 0.111 |

注記)

1. 本図面は完成図を基に作成しているため、現地にて寸法を確認した上、施工を行うこと。
   また、地形線は簡易計測結果を基に作成しているため、発注者との協議の上、測量を行うこと。
2. 不陸修正材（エポキシパテ）の使用量は、下地状況確認後決定する。
3. エポキシ樹脂は、施工時の気温5℃以下・雨天等湿度85%以上の場合は、
   施工してはならない。施工時には、水気を嫌うので十分注意する。
4. シートの施工順序は、軸方向の後に周方向を施工すること。

| | | | |
|---|---|---|---|
| 横浜横須賀道路<br>釜利谷第二高架橋耐震補強工事 | | | |
| 図面の種類 | 釜利谷JCT第一橋<br>P15橋脚耐震補強詳細図 | | |
| 縮　尺 | 図 示 | 図面番号 | 39 ／ 88 |
| 設計会社名 | パシフィックコンサルタンツ株式会社 | | |
| 施工会社名 | | | |
| 事務所名 | 東日本高速道路株式会社　関東支社<br>京 浜 管 理 事 務 所 | | |

# 釜利谷JCT第一橋 P16橋脚耐震補強詳細図

S=1:250

## 正　面　図

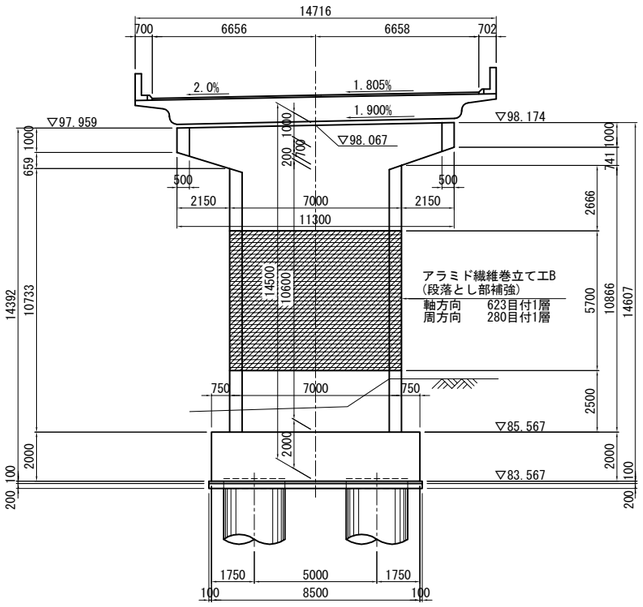


## 側　面　図

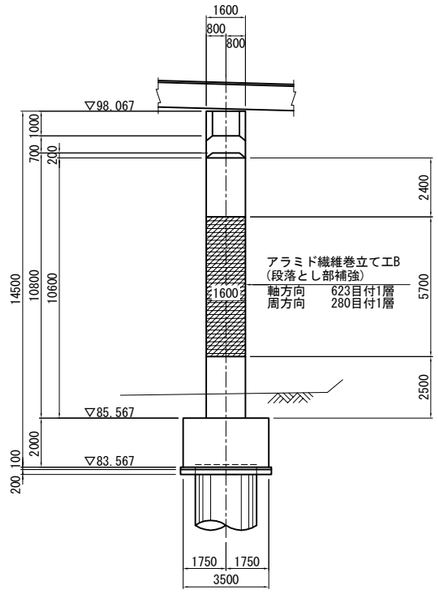


## 施工工程(参考)

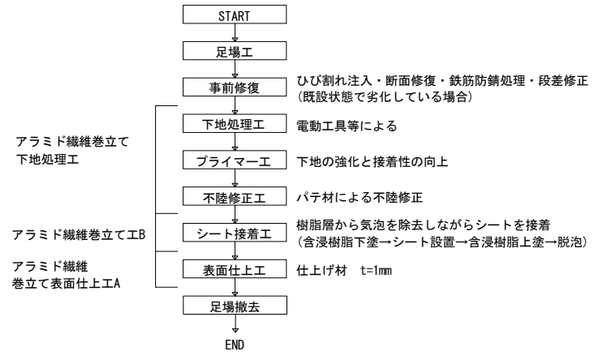


## 継ぎ手部

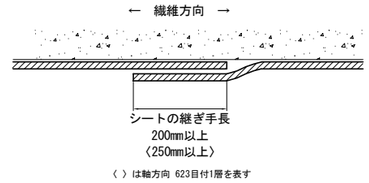


## シート貼付け施工要領図

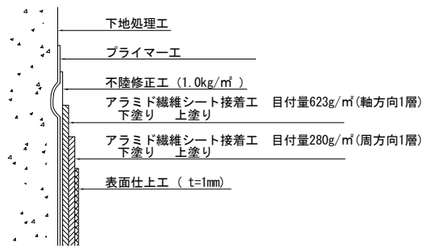


## 平　面　図

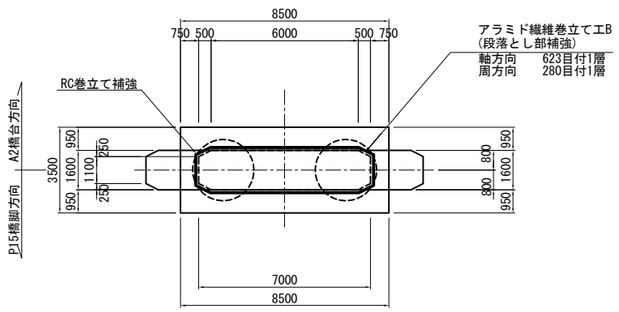


## 断　面　図　S=1:250

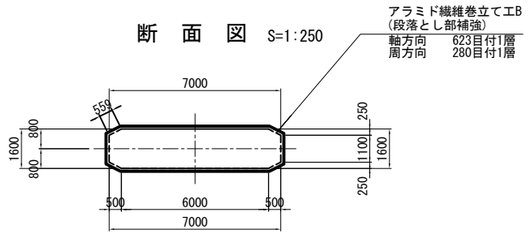


## アラミド繊維シート性能表

| 繊維目付 (g/m2) | 引張強度 (N/mm2) | 設計厚さ (mm/枚) |
|---|---|---|
| 280 | 2,060 | 0.193 |
| 623 | 2,060 | 0.430 |

注　記)

1.施工にあたっては既設構造物の現地計測を行い、本図との相違について確認すること。
　また、必要に応じて適宜変更を行うこと。

2.施工の際、既設構造物に損傷・変状が確認された場合は、協議の上適宜補修を行うこと。

| | | | |
|---|---|---|---|
| 横浜横須賀道路<br>釜利谷第二高架橋耐震補強工事 | | | |
| 図面の種類 | 釜利谷JCT第一橋<br>P16橋脚耐震補強詳細図 | | |
| 縮　尺 | 図 示 | 図面番号 | 40 ／ 88 |
| 設計会社名 | パシフィックコンサルタンツ株式会社 | | |
| 施工会社名 | | | |
| 事務所名 | 東日本高速道路株式会社　関東支社<br>京 浜 管 理 事 務 所 | | |

# 釜利谷JCT第一橋 A1橋台 耐震補強配置図

## 正面図 S=1:40

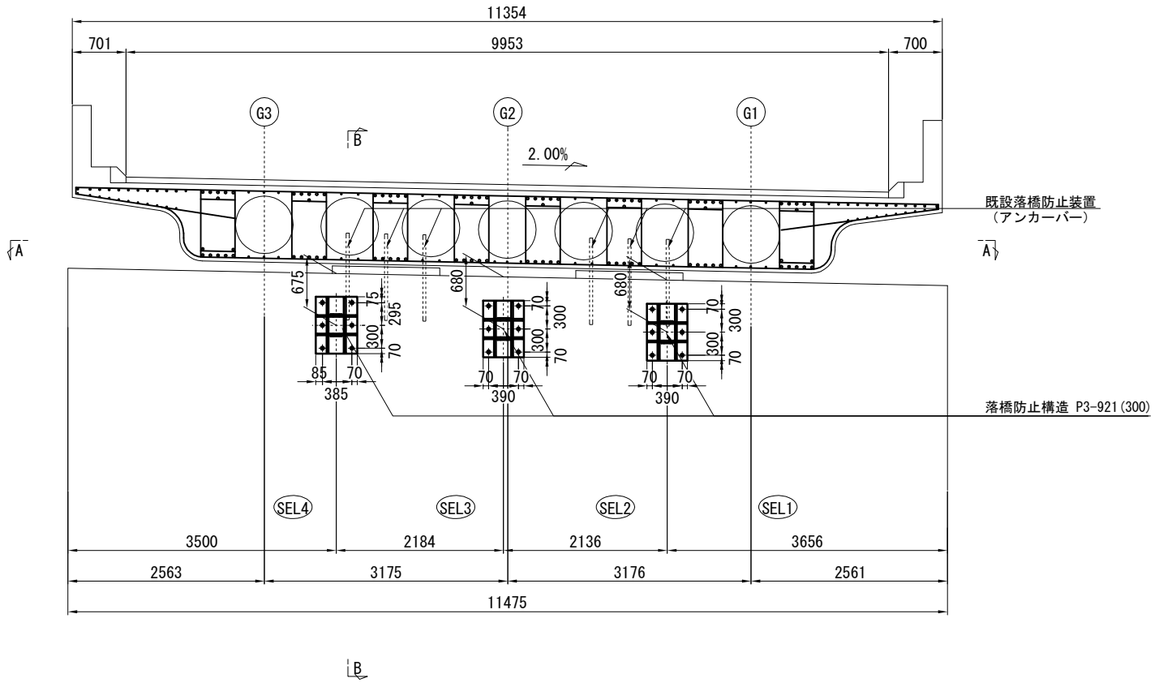


## 側面図(B － B) S=1:40

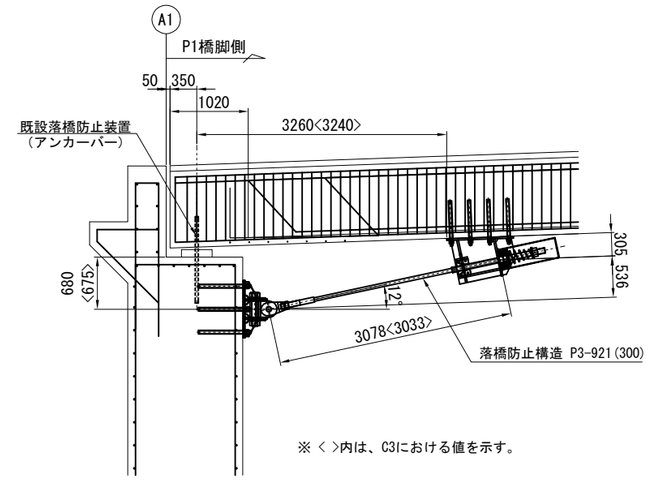


※＜ ＞内は、C3における値を示す。

## 平面図(A － A) S=1:40

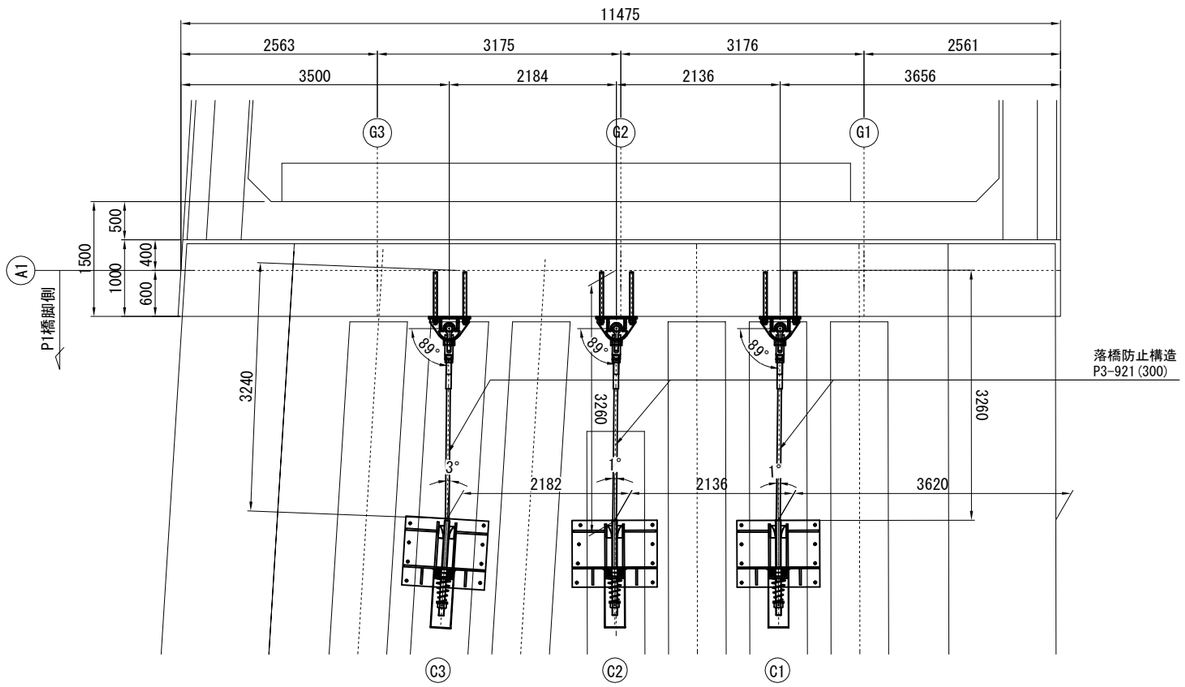


## 落橋防止構造 取付詳細図 S=1:20

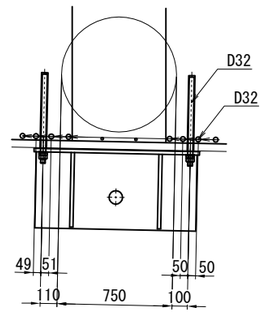


注記）
1. 本図面は建設当初および改良時の完成図を基に作成しているため、
現地にて寸法等を確認した上、施工を行うこと。

| | | | |
|---|---|---|---|
| 横浜横須賀道路<br>釜利谷第二高架橋耐震補強工事 | | | |
| 図面の種類 | 釜利谷JCT第一橋<br>A1橋台 耐震補強配置図 | | |
| 縮　尺 | 図 示 | 図面番号 | 41 / 88 |
| 設計会社名 | パシフィックコンサルタンツ株式会社 | | |
| 施工会社名 | | | |
| 事務所名 | 東日本高速道路株式会社　関東支社<br>京 浜 管 理 事 務 所 | | |

# 釜利谷JCT第一橋 A1橋台 落橋防止構造詳細図(その1)

上部工ブラケット詳細図

## ブラケット詳細図

(落橋防止構造 P3-921(300))

### 1 － 1 S=1:10

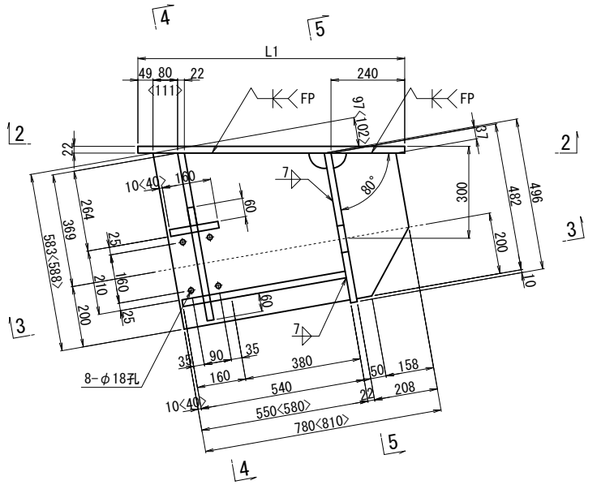


### 4 － 4 S=1:10

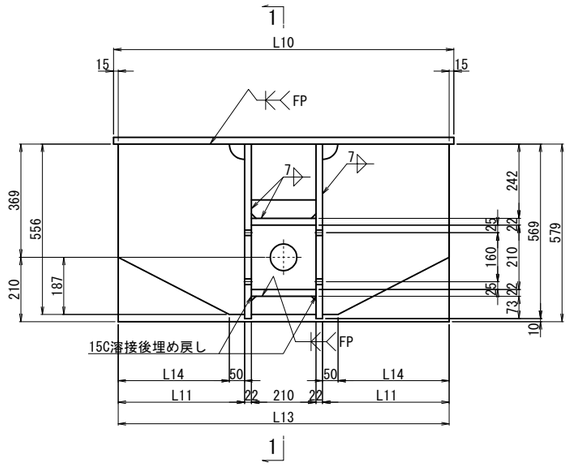


### 5 － 5 S=1:10

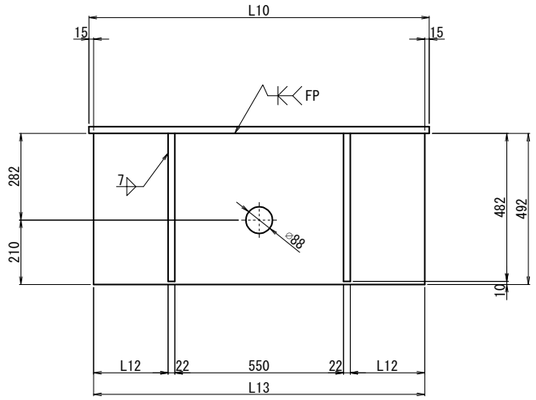


### 2 － 2 S=1:10

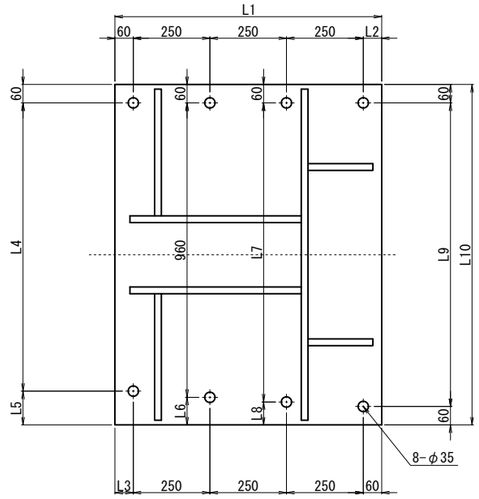


### 3 － 3 S=1:10

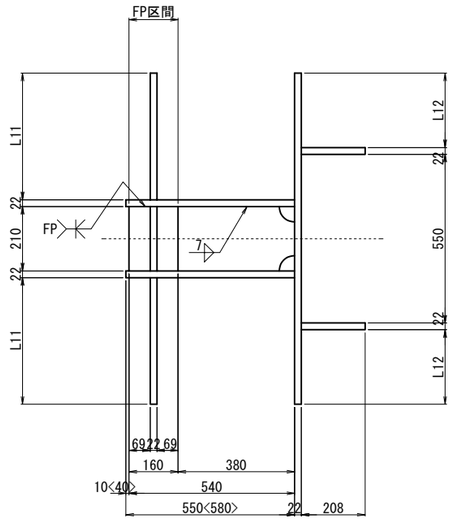


### 落橋防止構造 S=1:5

アンカー工φ42・490(上方向)

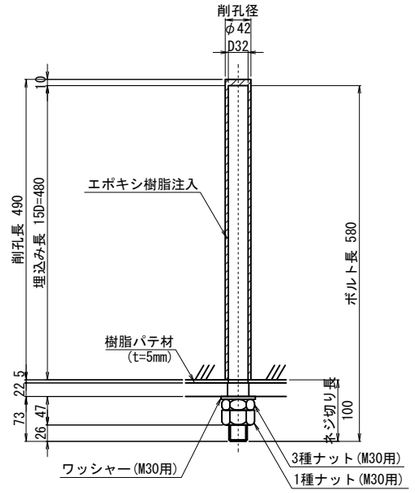


※アンカーボルトはネジ切り部のみ溶融亜鉛めっきを施すものとする。

ブラケット1基当り (製作数:3基)

8-AncBolt D32x580 (SD490)
8-1種Nut M30用 (強度区分8.8)(SS400)
8-3種Nut M30用 (強度区分8.8)(SS400)
8-Washer M30用 (強度区分8.8用)(SS400)

| | L1 | L2 | L3 | L4 | L5 | L6 | L7 | L8 | L9 | L10 | L11 | L12 | L13 | L14 |
|---|---|---|---|---|---|---|---|---|---|---|---|---|---|---|
| C1 | 870 | 60 | 60 | 960 | 60 | 60 | 960 | 60 | 960 | 1080 | 398 | 228 | 1050 | 348 |
| C2 | 870 | 60 | 60 | 940 | 110 | 90 | 975 | 75 | 990 | 1110 | 413 | 243 | 1080 | 363 |
| C3 | 900 | 90 | 90 | 960 | 60 | 60 | 960 | 60 | 960 | 1080 | 398 | 228 | 1050 | 348 |

C1
ブラケット1基当り (製作数:1基)

2-PL 208x22x482
2-PL 550x22x583
2-PL 398x22x556
2-PL 60x22x210
1-PL 210x22x540
1-PL 160x22x210
1-PL 496x22x1050
1-PL 870x22x1080

C2
ブラケット1基当り (製作数:1基)

2-PL 208x22x482
2-PL 550x22x583
2-PL 413x22x556
2-PL 60x22x210
1-PL 210x22x540
1-PL 160x22x210
1-PL 496x22x1080
1-PL 870x22x1110

C3
ブラケット1基当り (製作数:1基)

2-PL 208x22x482
2-PL 580x22x588
2-PL 398x22x556
2-PL 60x22x210
1-PL 210x22x540
1-PL 160x22x210
1-PL 496x22x1050
1-PL 900x22x1080

注記)

1. 特記なき材質は全てSM400Aとする。
2. 特記なきスカーラップは全て50Rとする。
3. 工場製作は現場実測確認のうえ行うものとする。
4. 部材は全て溶融亜鉛めっき仕上げとする。
   亜鉛の膜厚はJIS H 8641 HDZT77とする。
   但し、ボルト・ナット類はHDZT49とする。
5. < >内は、C3における値を示す。
6. 「FP」の表記のある箇所は完全溶け込み溶接を用いる。

| | | | |
|---|---|---|---|
| 横浜横須賀道路<br>釜利谷第二高架橋耐震補強工事 | | | |
| 図面の種類 | 釜利谷JCT第一橋<br>A1橋台 落橋防止構造詳細図(その1) | | |
| 縮 尺 | 図 示 | 図面番号 | 42 / 88 |
| 設計会社名 | パシフィックコンサルタンツ株式会社 | | |
| 施工会社名 | | | |
| 事務所名 | 東日本高速道路株式会社 関東支社<br>京 浜 管 理 事 務 所 | | |

# 釜利谷JCT第一橋 A1橋台 落橋防止構造詳細図(その2)

下部工ブラケット詳細図

## ブラケット詳細図 S=1:10

(落橋防止構造 P3-921(300))

### 1 － 1

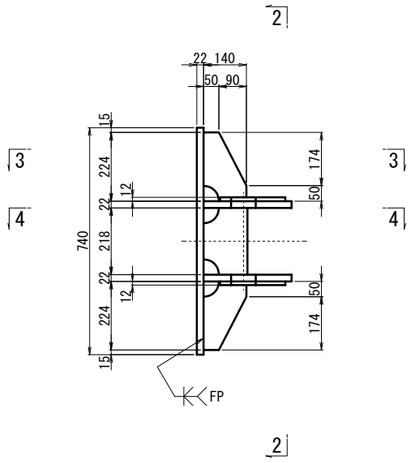


### 2 － 2

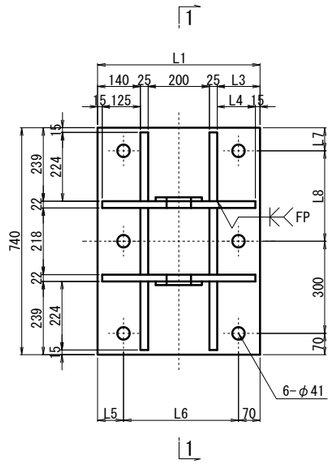


### 3 － 3

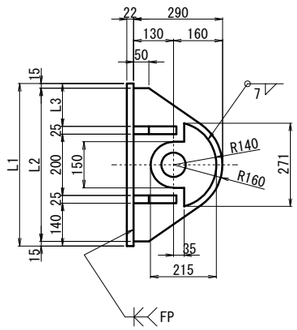


ブラケット1基当り(製作数:3基)

2-PL 215x12x271
2-PL 290x22xLL1
4-PL 140x25x224
2-PL 140x25x218
1-PL LL2x22x740
6-Anc Bolt D38x675(SD345)
6-1種 Nut M36用 (SS400)
6-3種 Nut M36用 (SS400)
6-Washer M36用 (SS400)

| | L1 | L2 | L3 | L4 | L5 | L6 | L7 | L8 | LL1 | LL2 |
|---|---|---|---|---|---|---|---|---|---|---|
| C1,C2 | 530 | 500 | 140 | 125 | 70 | 390 | 70 | 300 | 500 | 530 |
| C3 | 540 | 510 | 150 | 135 | 85 | 385 | 75 | 295 | 510 | 540 |

### 4 － 4

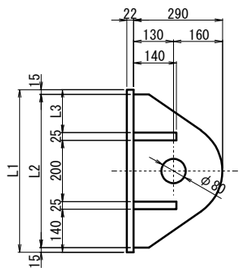


## 落橋防止構造 S=1:5

アンカー工φ48・580(水平方向)

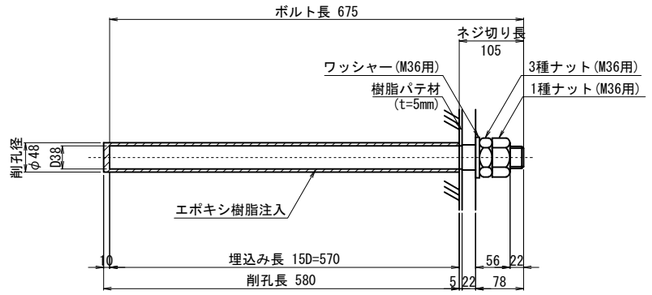


※アンカーボルトはネジ切り部のみ溶融亜鉛めっきを施すものとする。

注記)
1. 特記なき材質は全てSM490Aとする。
2. 特記なきスカーラップは全て50Rとする。
3. 部材は全て溶融亜鉛めっき仕上げとする。
   亜鉛の膜厚はJIS H 8641 HDZT77とする。
   但し、ボルト・ナット類はHDZT49とする。
4. ブラケットは、現場実測確認のうえ、製作をおこなうこと。
5. 「FP」の表記のある箇所は完全溶け込み溶接を用いる。

| | | | |
|---|---|---|---|
| 横浜横須賀道路<br>釜利谷第二高架橋耐震補強工事 | | | |
| 図面の種類 | 釜利谷JCT第一橋<br>A1橋台 落橋防止構造詳細図(その2) | | |
| 縮　尺 | 図 示 | 図面番号 | 43 / 88 |
| 設計会社名 | パシフィックコンサルタンツ株式会社 | | |
| 施工会社名 | | | |
| 事務所名 | 東日本高速道路株式会社 関東支社<br>京 浜 管 理 事 務 所 | | |

# 釜利谷JCT第一橋 A1橋台 落橋防止構造詳細図(その3)(参考図)　S=1:10

落橋防止構造 P3-921(300)

## 取付詳細図

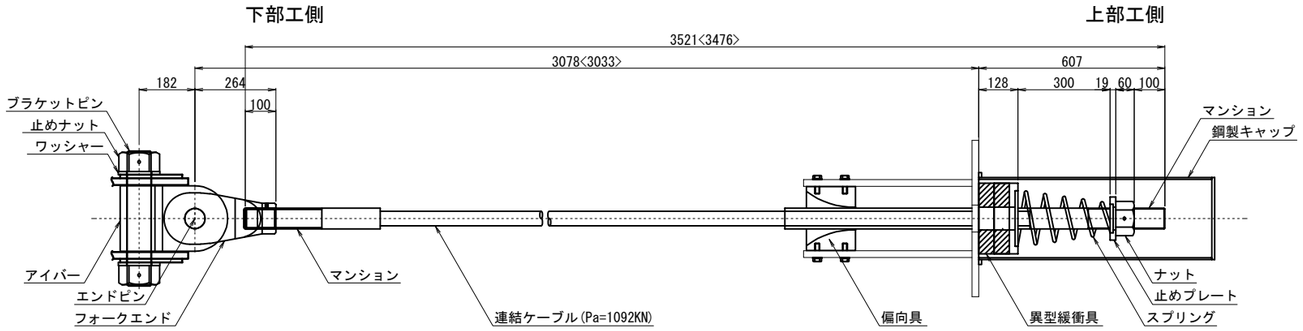


## 材 料 表（落橋防止構造1組当たり）　全3組

| 名　　称 | | 規　　格 | 単位 | 数量 | 摘　　要 |
|---|---|---|---|---|---|
| 連結ケーブル | | Pa=1092KN L=3521<3476>mm | 本 | 1 | PC鋼より線,亜鉛めっき仕様,ポリエチレン被覆 |
| (マンション) | | Pa=1092KN用 標準 | 個 | 2 | SCM435,亜鉛アルミ溶射,ねじきり標準 <ケーブルに組込> |
| (ガイドパイプ) | | Pa=1092KN用 800mm | 本 | 1 | ポリエチレン <ケーブルに組込> |
| ナット | | Pa=1092KN用 | 個 | 1 | S45C;亜鉛めっき(HDZT77) |
| 止めプレート | | Pa=1092KN用 | 個 | 1 | SS400;亜鉛めっき(HDZT77) |
| スプリング | | Pa=1092KN用 L=450 | 個 | 1 | SW-C;亜鉛めっき,クロメート処理 |
| 異型緩衝具 | | Pa=1092KN用 | 個 | 1 | SS400;亜鉛めっき(HDZT77) + 合成ゴム |
| 偏向具 | | Pa=1092KN用 | 個 | 1 | ポリエチレン |
| (取付ボルト) | | M16x50 1W付 | 本 | 8 | SS400相当品;亜鉛めっき(HDZT49) 接着剤付 |
| 鋼製キャップ | | Pa=1092KN用 L=760 | 個 | 1 | SS400,STK400;亜鉛めっき(HDZT77,t=6未満HDZT70) |
| 取付ボルト・Uナット | | M16x60 2W付 | 本 | 4 | SS400相当品;亜鉛めっき(HDZT49) |
| ユニバーサルシステム | ブラケットピン | Pa=1092KN用 | 本 | 1 | SCM435,ダクロダイズド処理,DMコート |
| | 止めナット | Pa=1092KN用 | 個 | 2 | S45C,亜鉛めっき(HDZT77) |
| | ワッシャー | Pa=1092KN用 | 個 | 2 | SS400,亜鉛めっき(HDZT77) |
| | アイバー | Pa=1092KN用 | 個 | 1 | S45C,亜鉛めっき(HDZT77) |
| | フォークエンド | Pa=1092KN用 | 個 | 1 | S45C,亜鉛めっき(HDZT77) |
| | エンドピン　(ピン) | Pa=1092KN用 | 本 | 1 | SCM435,ダクロダイズド処理,DMコート |
| | (止めプレート) | Pa=1092KN用 | 個 | 1 | SS400,亜鉛めっき |

※ L=3521mm 2本,L=3476mm 1本

### 連結ケーブル

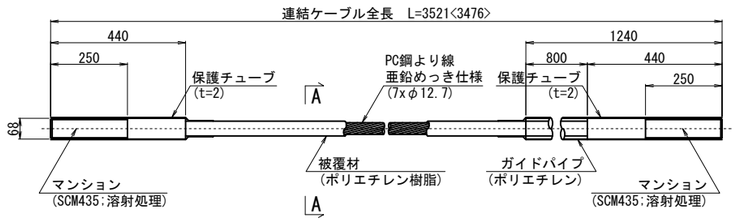


### A-A断面図　S=1:2

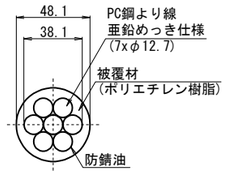


### ナット (S45C:亜鉛めっき)

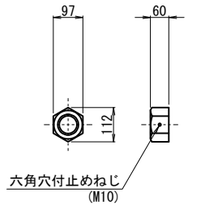


### 止めプレート (SS400相当品:亜鉛めっき)

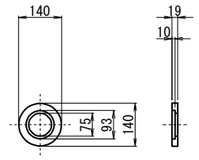


### スプリング (SW-C:亜鉛めっき,クロメート処理)

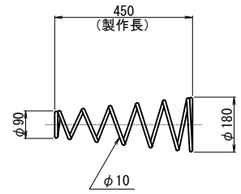


### 異型緩衝具 (支圧板+緩衝パッキン)

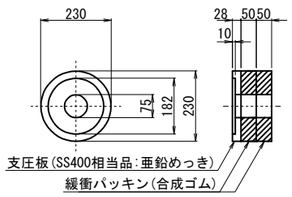


### 偏 向 具 (ポリエチレン)

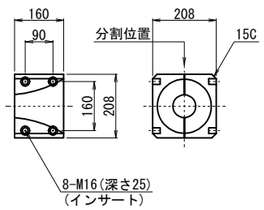


### 鋼製キャップ (SS400,STK400:亜鉛めっき)

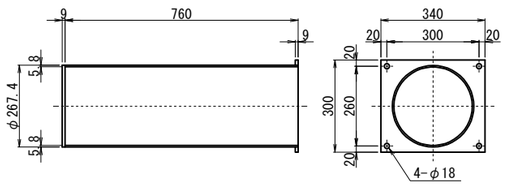


### 規格表

| 落 橋 防 止 構 造 仕 様 | |
|---|---|
| 設計地震力(PCケーブル1本当たり) | 921 kN |
| 設 計 遊 間 量 | 300 mm |
| 許 容 耐 力 | 1092 kN |

落橋防止構造は上記の性能を有する製品を使用することとし、この姿図は参考とする。

### ブラケットピン (SCM435:DMコート)

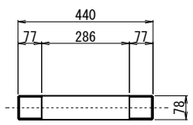


### 止めナット (S45C:亜鉛めっき)

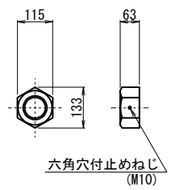


### ワッシャー (SS400:亜鉛めっき)

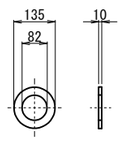


### アイバー (S45C:亜鉛めっき)

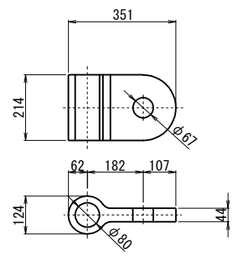


### フォークエンド (S45C:亜鉛めっき)

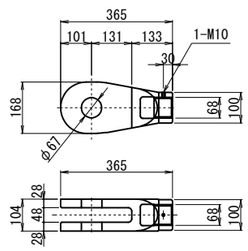


### エンドピン (ピン+止めプレート)

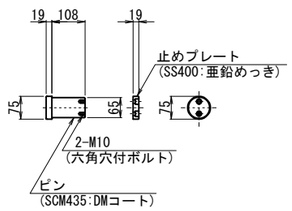


注記)
1. 連結ケーブルの製作は、現場にて取付間距離を確認のうえ、おこなうこと。
2. < >内は、C3における値を示す。

| | | | |
|---|---|---|---|
| 横浜横須賀道路<br>釜利谷第二高架橋耐震補強工事 | | | |
| 図面の種類 | 釜利谷JCT第一橋<br>A1橋台 落橋防止構造詳細図(その3)(参考図) | | |
| 縮　尺 | 図 示 | 図面番号 | 44 / 88 |
| 設計会社名 | パシフィックコンサルタンツ株式会社 | | |
| 施工会社名 | | | |
| 事務所名 | 東日本高速道路株式会社　関東支社<br>京 浜 管 理 事 務 所 | | |

# 釜利谷JCT第一橋 P4橋脚（起点側） 耐震補強配置図

## 正面図 S=1:40

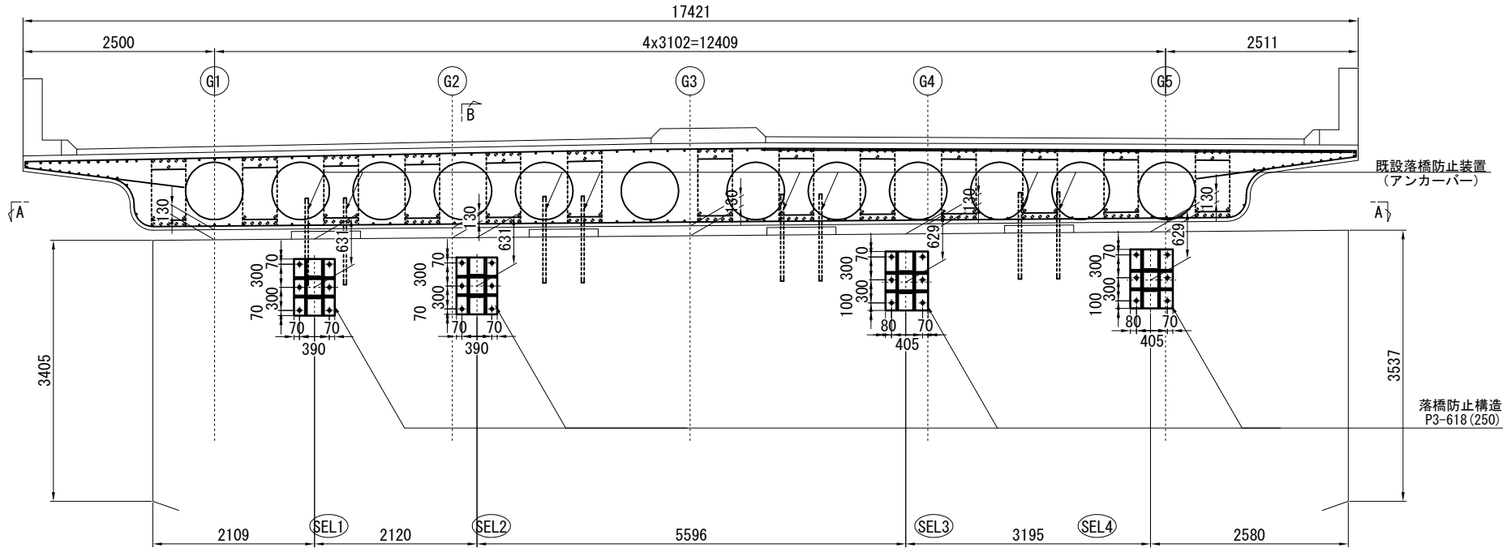


## 平面図(A － A) S=1:40

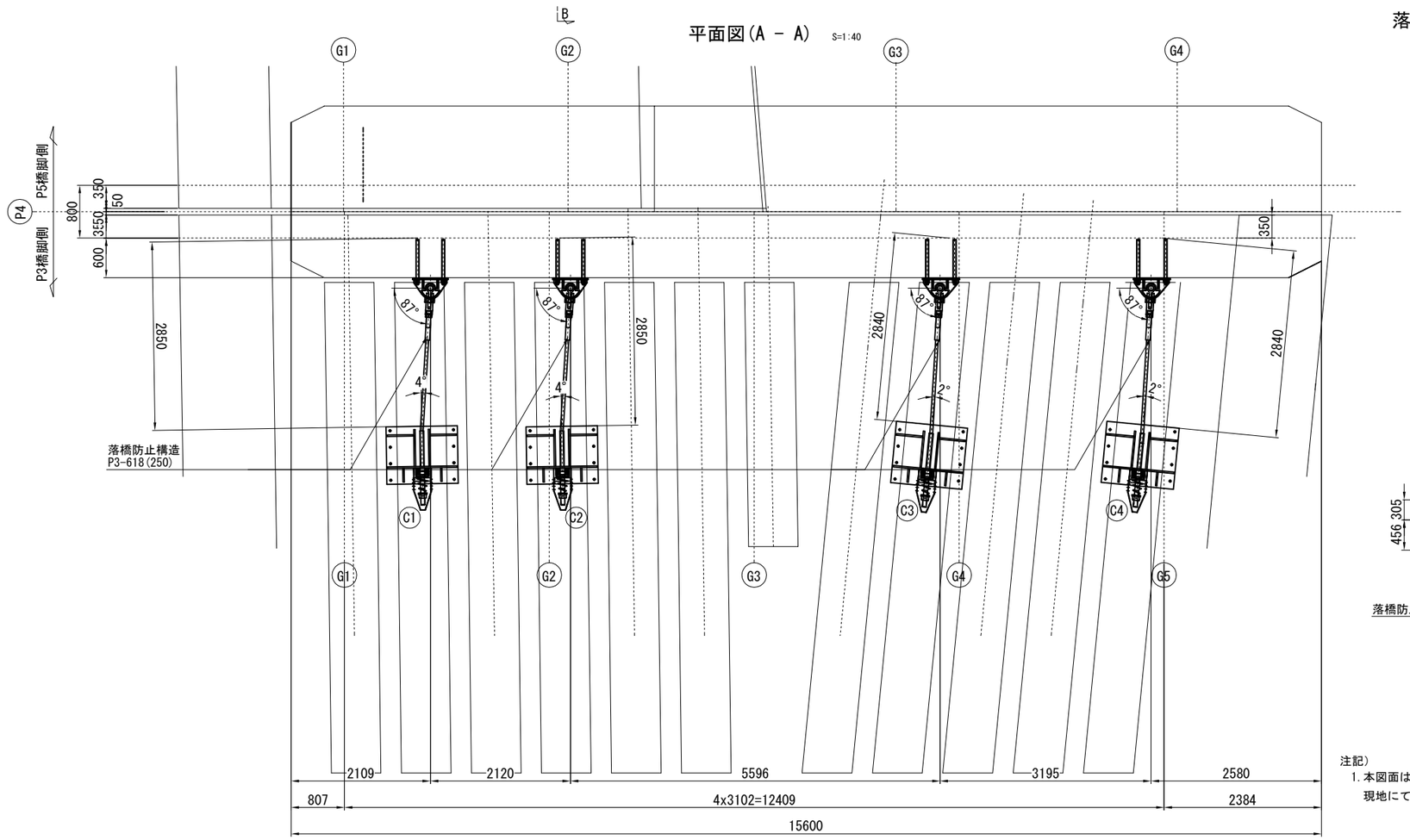


## 落橋防止構造 取付詳細図 S=1:20

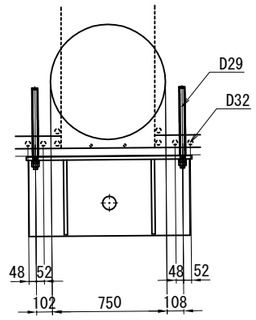


## 側面図(B － B) S=1:40

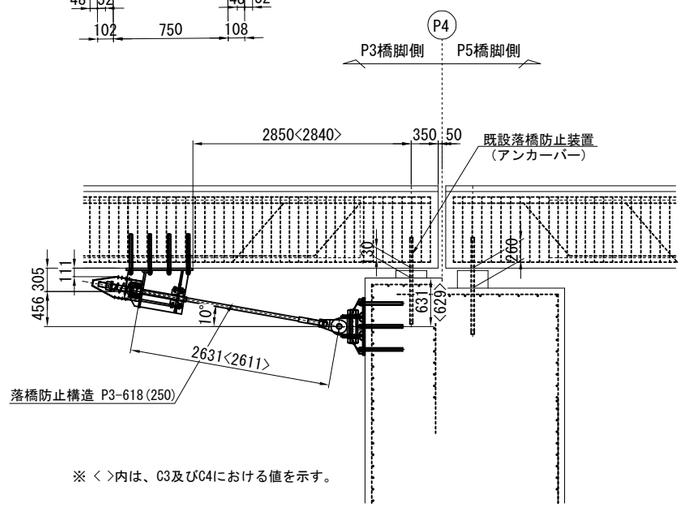


※ < >内は、C3及びC4における値を示す。

注記）
1. 本図面は建設当初および改良時の完成図を基に作成しているため、現地にて寸法等を確認した上、施工を行うこと。

| | | | |
|---|---|---|---|
| 横浜横須賀道路<br>釜利谷第二高架橋耐震補強工事 | | | |
| 図面の種類 | 釜利谷JCT第一橋<br>P4橋脚（起点側） 耐震補強配置図 | | |
| 縮　尺 | 図 示 | 図面番号 | 45 / 88 |
| 設計会社名 | パシフィックコンサルタンツ株式会社 | | |
| 施工会社名 | | | |
| 事務所名 | 東日本高速道路株式会社　関東支社<br>京 浜 管 理 事 務 所 | | |

# 釜利谷JCT第一橋 P4橋脚（起点側） 落橋防止構造詳細図(その1)

上部工ブラケット詳細図

## ブラケット詳細図

(落橋防止構造 P3-618(250))

### 1 － 1 S=1:10

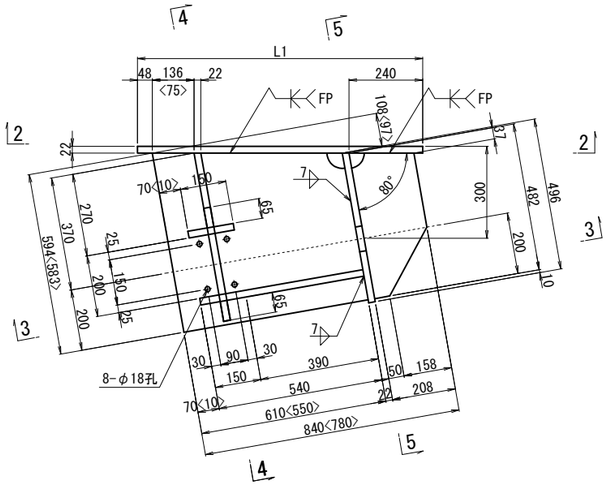


### 4 － 4 S=1:10

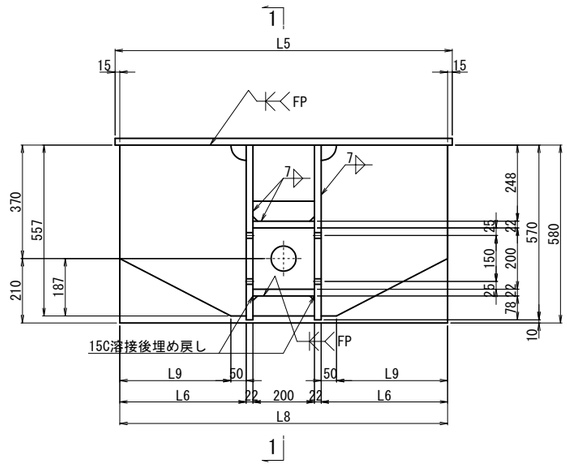


### 5 － 5 S=1:10

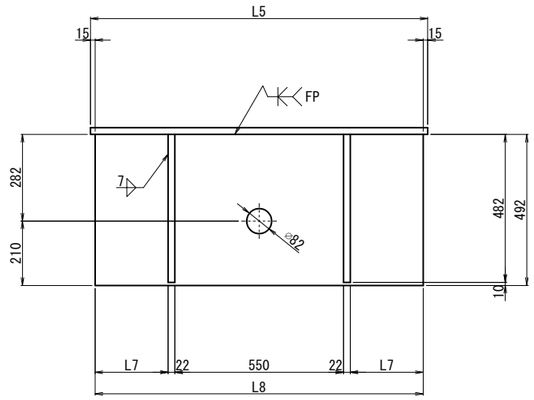


### 2 － 2 S=1:10

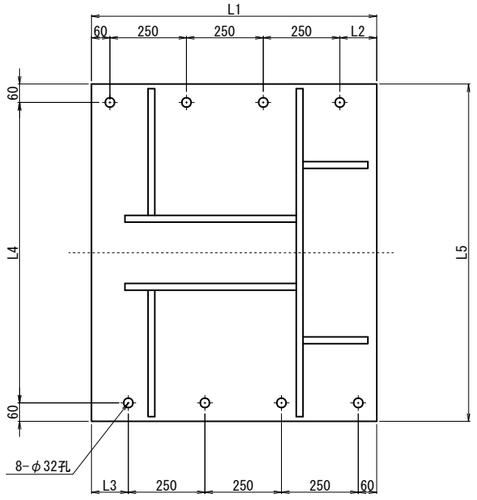


### 3 － 3 S=1:10

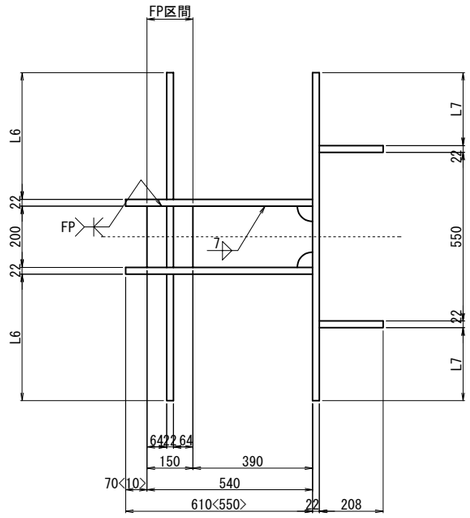


### 落橋防止構造 S=1:5

アンカー工φ39・445(上方向)

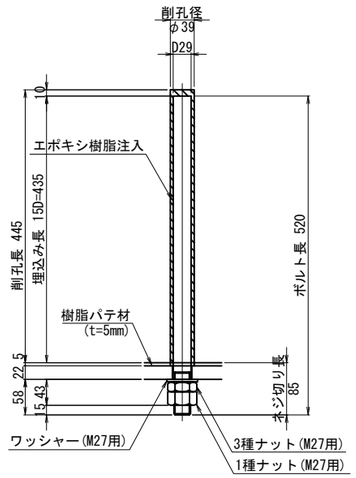


| | L1 | L2 | L3 | L4 | L5 | L6 | L7 | L8 | L9 |
|---|---|---|---|---|---|---|---|---|---|
| C1,C2 | 870 | 60 | 60 | 960 | 1080 | 403 | 228 | 1050 | 353 |
| C3 | 930 | 120 | 120 | 960 | 1080 | 403 | 228 | 1050 | 353 |
| C4 | 930 | 120 | 120 | 980 | 1100 | 413 | 238 | 1070 | 363 |

C1,C2
ブラケット1基当り（製作数:2基）

2-PL 208x22x482
2-PL 550x22x583
2-PL 403x22x557
2-PL 65x22x200
1-PL 200x22x540
1-PL 150x22x200
1-PL 496x22x1050
1-PL 870x22x1080

C3
ブラケット1基当り（製作数:1基）

2-PL 208x22x482
2-PL 610x22x594
2-PL 403x22x557
2-PL 65x22x200
1-PL 200x22x540
1-PL 150x22x200
1-PL 496x22x1050
1-PL 930x22x1080

C4
ブラケット1基当り（製作数:1基）

2-PL 208x22x482
2-PL 610x22x594
2-PL 413x22x557
2-PL 65x22x200
1-PL 200x22x540
1-PL 150x22x200
1-PL 496x22x1070
1-PL 930x22x1100

※アンカーボルトはネジ切り部のみ溶融亜鉛めっきを施すものとする。

ブラケット1基当り（製作数:4基）

8-AncBolt D29x520 (SD490)
8-1種Nut M27用（強度区分8.8)(SS400)
8-3種Nut M27用（強度区分8.8)(SS400)
8-Washer M27用（強度区分8.8用)(SS400)

注記）

1. 特記なき材質は全てSM400Aとする。
2. 特記なきスカーラップは全て50Rとする。
3. 工場製作は現場実測確認のうえ行うものとする。
4. 部材は全て溶融亜鉛めっき仕上げとする。
   亜鉛の膜厚はJIS H 8641 HDZT77とする。
   但し、ボルト・ナット類はHDZT49とする。
5. < >内は、C1及びC2における値を示す。
6. 「FP」の表記のある箇所は完全溶け込み溶接を用いる。

| | | | |
|---|---|---|---|
| 横浜横須賀道路<br>釜利谷第二高架橋耐震補強工事 | | | |
| 図面の種類 | 釜利谷JCT第一橋<br>P4橋脚（起点側） 落橋防止構造詳細図(その1) | | |
| 縮 尺 | 図 示 | 図面番号 | 46 / 88 |
| 設計会社名 | パシフィックコンサルタンツ株式会社 | | |
| 施工会社名 | | | |
| 事務所名 | 東日本高速道路株式会社 関東支社<br>京 浜 管 理 事 務 所 | | |

# 釜利谷JCT第一橋 P4橋脚（起点側） 落橋防止構造詳細図(その2)

下部工ブラケット詳細図

## ブラケット詳細図 S=1:10

(落橋防止構造 P3-618(250))

### 1 － 1

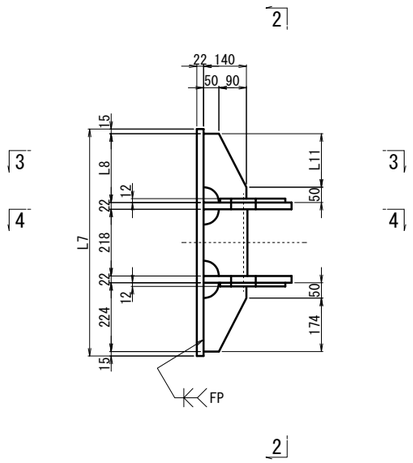


### 2 － 2

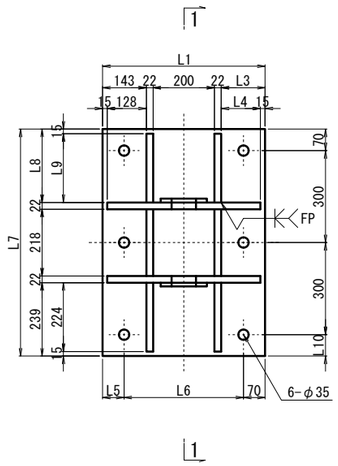


### 3 － 3

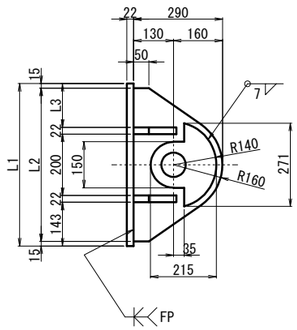


ブラケット1基当り(製作数:4基)

2-PL 215x12x271
2-PL 290x22xLL1
2-PL 140x22xLL2
2-PL 140x22x224
2-PL 140x22x218
1-PL LL3x22xLL4
6-Anc Bolt D32x575(SD490)
6-1種 Nut M30用 (SS400)
6-3種 Nut M30用 (SS400)
6-Washer M30用 (SS400)

| | L1 | L2 | L3 | L4 | L5 | L6 | L7 | L8 | L9 | L10 | L11 | LL1 | LL2 | LL3 | LL4 |
|---|---|---|---|---|---|---|---|---|---|---|---|---|---|---|---|
| C1,C2 | 530 | 500 | 143 | 128 | 70 | 390 | 740 | 239 | 224 | 70 | 174 | 500 | 224 | 530 | 740 |
| C3,C4 | 555 | 525 | 168 | 153 | 80 | 405 | 770 | 269 | 254 | 100 | 204 | 525 | 254 | 555 | 770 |

### 4 － 4

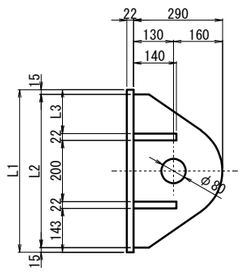


## 落橋防止構造 S=1:5

アンカー工φ42・490(水平方向)

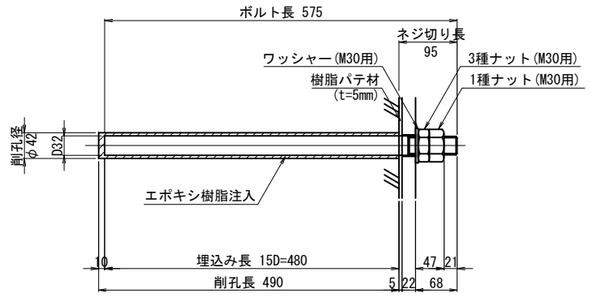


※アンカーボルトはネジ切り部のみ溶融亜鉛めっきを施すものとする。

注記)
1. 特記なき材質は全てSM490Aとする。
2. 特記なきスカーラップは全て50Rとする。
3. 部材は全て溶融亜鉛めっき仕上げとする。
   亜鉛の膜厚はJIS H 8641 HDZT77とする。
   但し、ボルト・ナット類はHDZT49とする。
4. ブラケットは、現場実測確認のうえ、製作をおこなうこと。
5. 「FP」の表記のある箇所は完全溶け込み溶接を用いる。

| | | | |
|---|---|---|---|
| 横浜横須賀道路<br>釜利谷第二高架橋耐震補強工事 | | | |
| 図面の種類 | 釜利谷JCT第一橋<br>**P4橋脚（起点側） 落橋防止構造詳細図(その2)** | | |
| 縮 尺 | 図 示 | 図面番号 | 47 / 88 |
| 設計会社名 | パシフィックコンサルタンツ株式会社 | | |
| 施工会社名 | | | |
| 事務所名 | 東日本高速道路株式会社 関東支社<br>京 浜 管 理 事 務 所 | | |

# 釜利谷JCT第一橋 P4橋脚（起点側） 落橋防止構造詳細図(その3)(参考図) S=1:10

落橋防止構造 P3-618(250)

## 取付詳細図

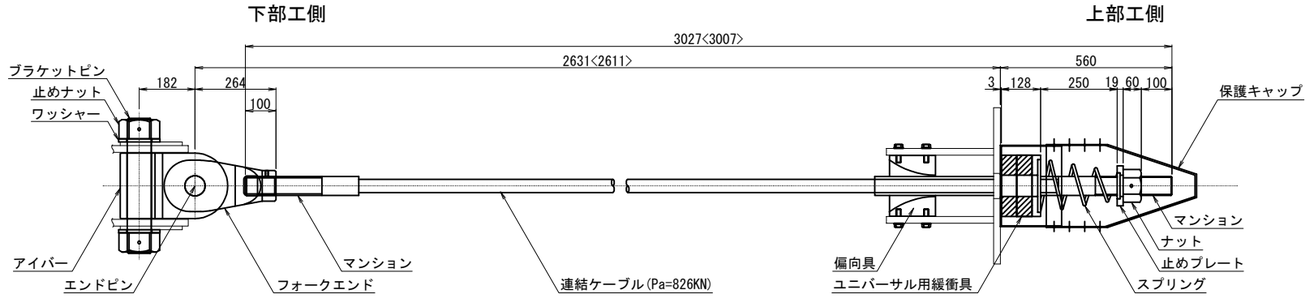


## 材 料 表（落橋防止構造1組当たり） 全4組

| 名　　称 | | 規　　格 | 単位 | 数量 | 摘　　要 |
|---|---|---|---|---|---|
| 連結ケーブル | | Pa=826KN L=3027<3007>mm | 本 | 1 | PC鋼より線,亜鉛めっき仕様,ポリエチレン被覆 |
| （マンション） | | Pa=826KN用 標準 | 個 | 2 | SCM435,亜鉛アルミ溶射,ねじきり標準 〈ケーブルに組込〉 |
| （ガイドパイプ） | | Pa=826KN用 600mm | 本 | 1 | ポリエチレン 〈ケーブルに組込〉 |
| ナット | | Pa=826KN用 | 個 | 1 | S45C:亜鉛めっき(HDZT77) |
| 止めプレート | | Pa=826KN用 | 個 | 1 | SS400相当品:亜鉛めっき(HDZT77) |
| スプリング | | Pa=826KN用 L=400 | 個 | 1 | SW-C:亜鉛めっき,クロメート処理 |
| ユニバーサル用緩衝具 | | Pa=826KN用 | 個 | 1 | SS400相当品:亜鉛めっき(HDZT77) + 合成ゴム |
| 偏向具 | | Pa=826KN用 | 個 | 1 | ポリエチレン |
| （取付ボルト） | | M16x50 1W付 | 本 | 8 | SS400相当品:亜鉛めっき(HDZT49) 接着剤付 |
| 保護キャップ | | Pa=826KN用 | 組 | 1 | ポリエチレン:8-止めビス付 |
| ユニバーサルシステム | ブラケットピン | Pa=826KN用 | 本 | 1 | SCM435,ダクロダイズド処理,DMコート |
| | 止めナット | Pa=826KN用 | 個 | 2 | S45C,亜鉛めっき(HDZT77) |
| | ワッシャー | Pa=826KN用 | 個 | 2 | SS400相当品,亜鉛めっき(HDZT77) |
| | アイバー | Pa=826KN用 | 個 | 1 | S45C,亜鉛めっき(HDZT77) |
| | フォークエンド | Pa=826KN用 | 個 | 1 | S45C,亜鉛めっき(HDZT77) |
| | エンドピン （ピン） | Pa=826KN用 | 本 | 1 | SCM435,ダクロダイズド処理,DMコート |
| | （止めプレート） | Pa=826KN用 | 個 | 1 | SS400相当品,亜鉛めっき(HDZT77) |

※ L=3027mm 2本,L=3007mm 2本

## 連結ケーブル

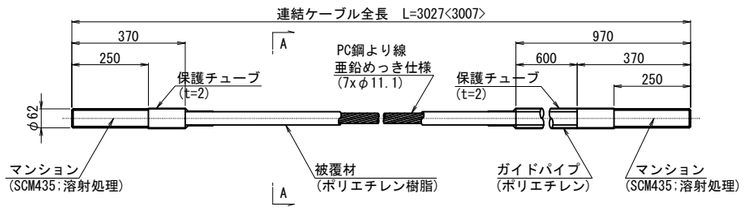


## A-A断面図 S=1:2

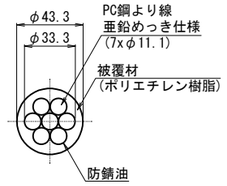


## ナット
(S45C:亜鉛めっき)

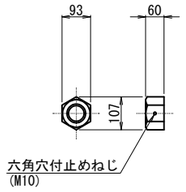


## 止めプレート
(SS400相当品:亜鉛めっき)

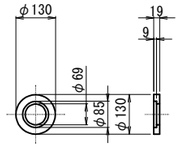


## スプリング
(SW-C:亜鉛めっき,ｸﾛﾒｰﾄ処理)

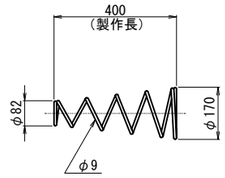


## ユニバーサル用緩衝具
(支圧板+緩衝パッキン)

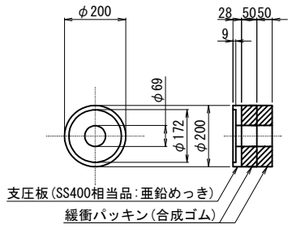


## 偏 向 具
(ポリエチレン)

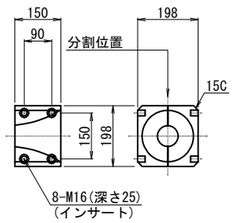


## 保護キャップ
(ポリエチレン)

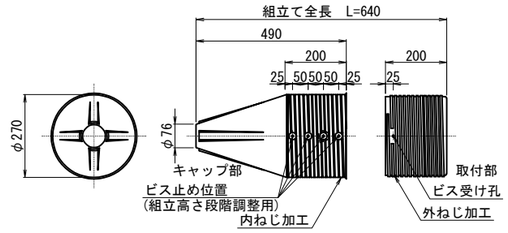


## 規格表

| 落 橋 防 止 構 造 仕 様 | |
|---|---|
| 設計地震力(PCケーブル1本当たり) | 618 kN |
| 設 計 遊 間 量 | 250 mm |
| 許 容 耐 力 | 826 kN |

落橋防止構造は上記の性能を有する製品を使用することとし、この姿図は参考とする。

## ブラケットピン
(SCM435:DMコート)

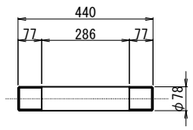


## 止めナット
(S45C:亜鉛めっき)

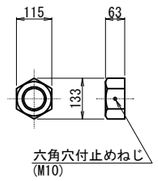


## ワッシャー
(SS400相当品:亜鉛めっき)

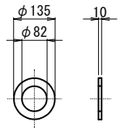


## アイバー
(S45C:亜鉛めっき)

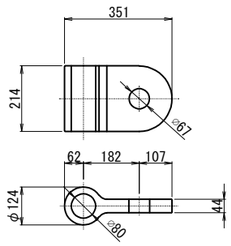


## フォークエンド
(S45C:亜鉛めっき)

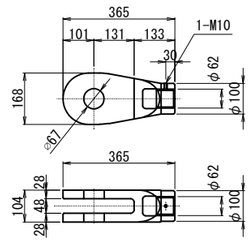


## エンドピン
(ピン+止めプレート)

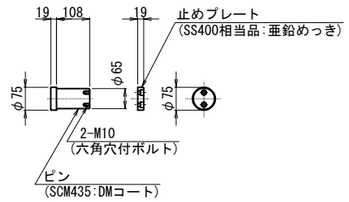


注記)
1. 連結ケーブルの製作は、現場にて取付間距離を確認のうえ、おこなうこと。
2. < >内は、C3及びC4における値を示す。

| | | | |
|---|---|---|---|
| 横浜横須賀道路<br>釜利谷第二高架橋耐震補強工事 | | | |
| 図面の種類 | 釜利谷JCT第一橋<br>P4橋脚（起点側）落橋防止構造詳細図(その3)(参考図) | | |
| 縮　尺 | 図 示 | 図面番号 | 48 / 88 |
| 設計会社名 | パシフィックコンサルタンツ株式会社 | | |
| 施工会社名 | | | |
| 事務所名 | 東日本高速道路株式会社 関東支社<br>京 浜 管 理 事 務 所 | | |

# 釜利谷JCT第一橋 P4橋脚（終点側） 耐震補強配置図

## 正面図 S=1:40

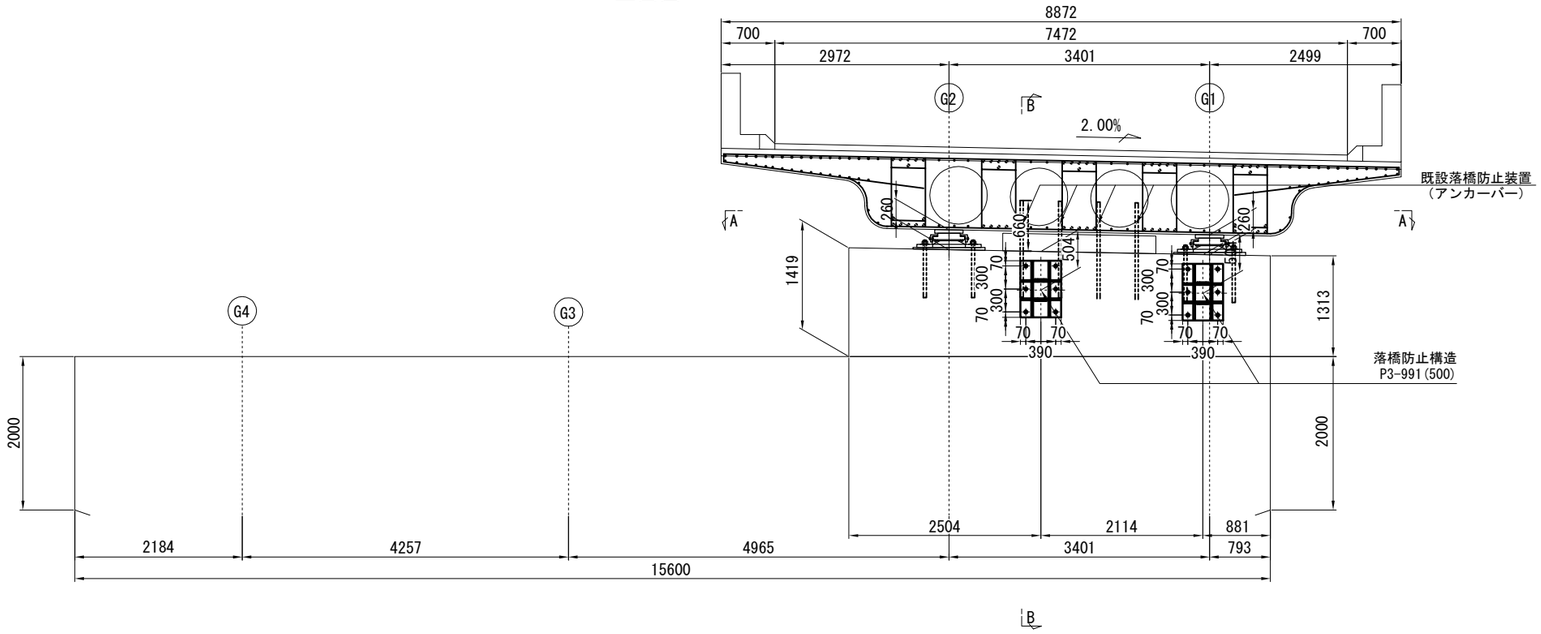


## 平面図(A － A) S=1:40

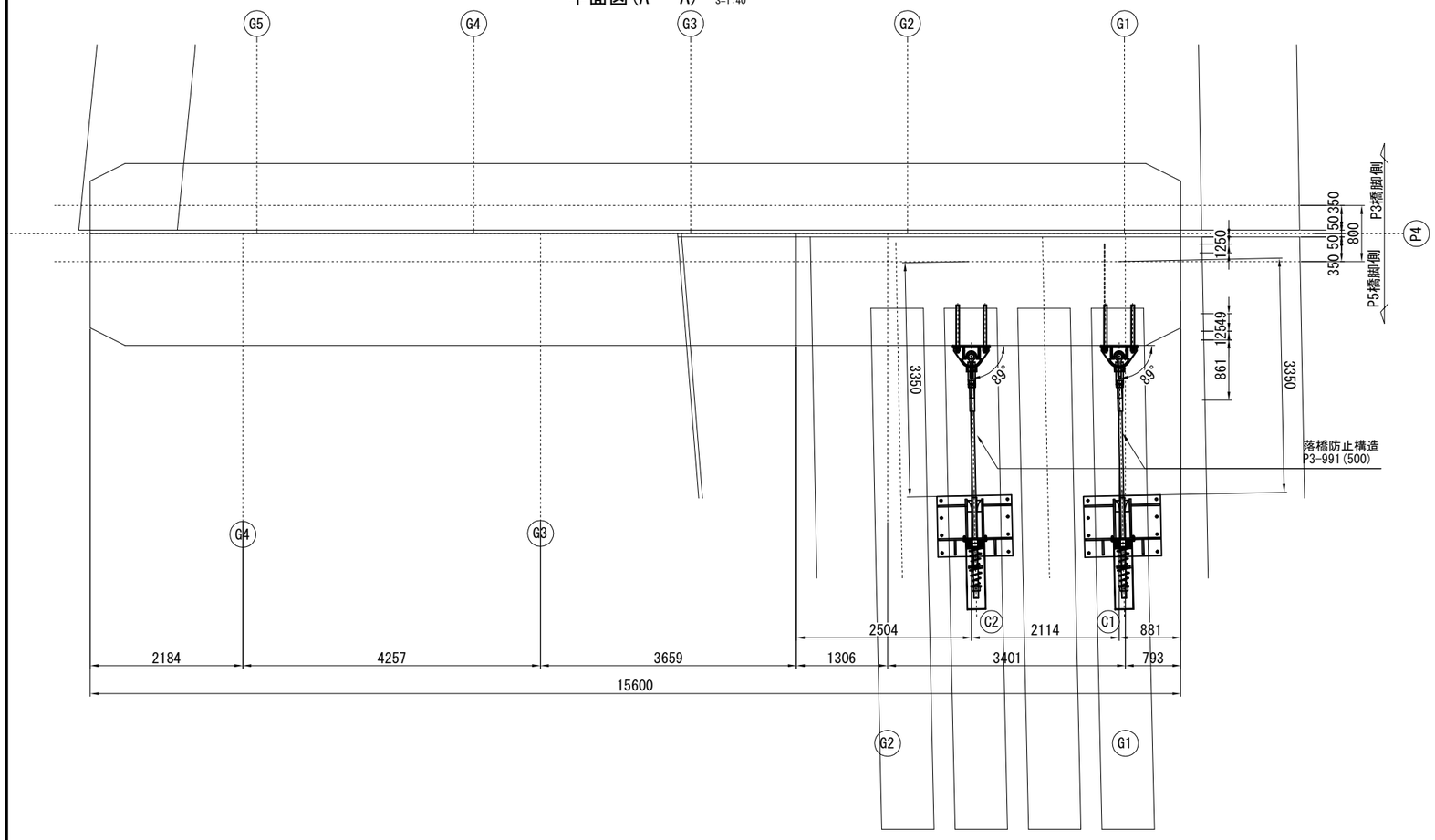


## 側面図(B － B) S=1:40

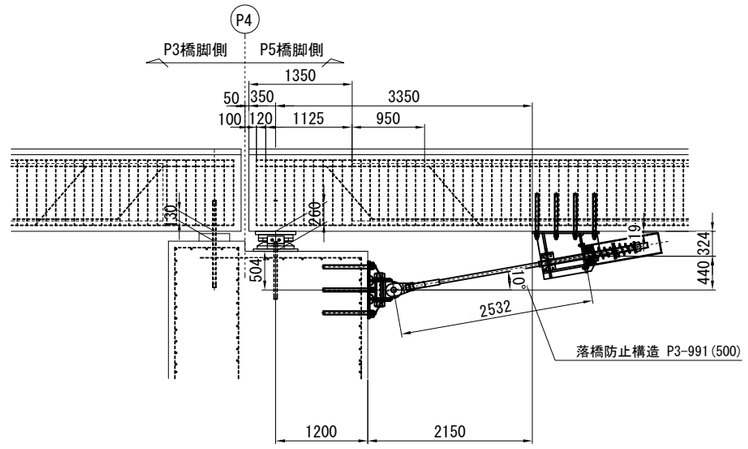


## 落橋防止構造 取付詳細図 S=1:20

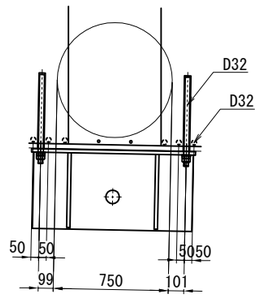


注記）
1. 本図面は建設当初および改良時の完成図を基に作成しているため、
現地にて寸法等を確認した上、施工を行うこと。

| | | | |
|---|---|---|---|
| 横浜横須賀道路<br>釜利谷第二高架橋耐震補強工事 | | | |
| 図面の種類 | 釜利谷JCT第一橋<br>P4橋脚（終点側） 耐震補強配置図 | | |
| 縮 尺 | 図 示 | 図面番号 | 49 / 88 |
| 設計会社名 | パシフィックコンサルタンツ株式会社 | | |
| 施工会社名 | | | |
| 事務所名 | 東日本高速道路株式会社 関東支社<br>京 浜 管 理 事 務 所 | | |

# 釜利谷JCT第一橋 P4橋脚（終点側） 落橋防止構造詳細図(その1)

上部工ブラケット詳細図

## ブラケット詳細図

(落橋防止構造 P3-991(500))

### 1 － 1 S=1:10

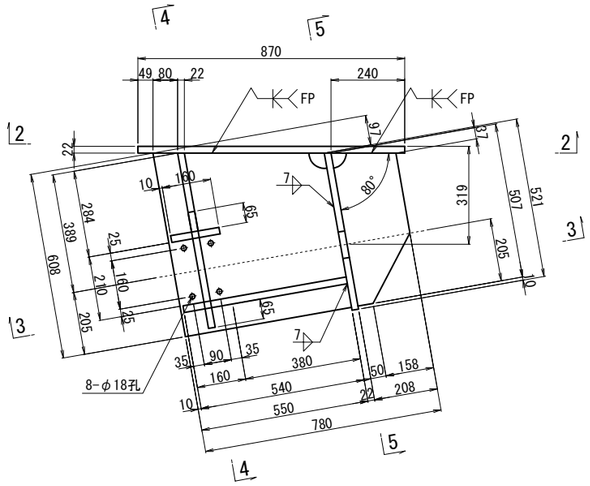


### 4 － 4 S=1:10

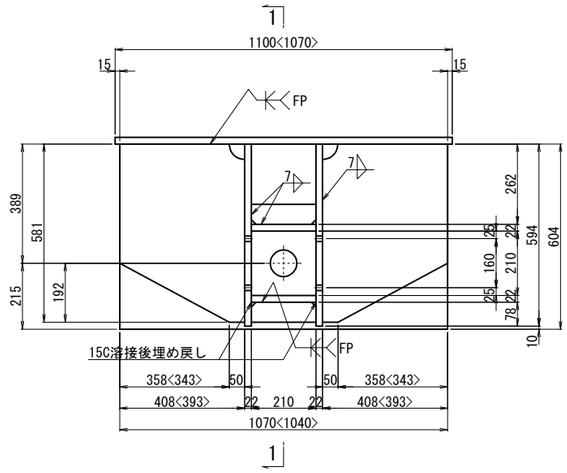


### 5 － 5 S=1:10

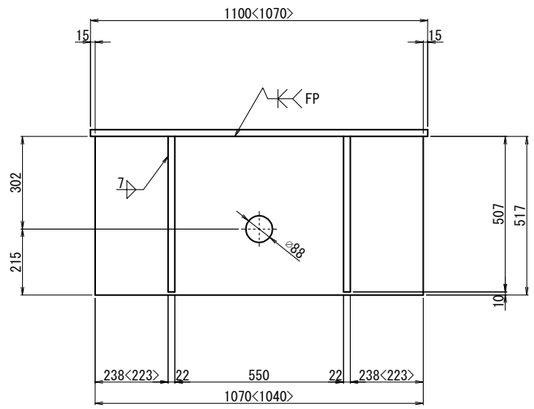


### 2 － 2 S=1:10

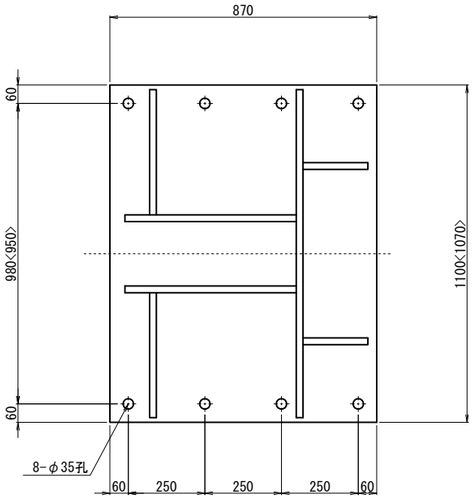


### 3 － 3 S=1:10

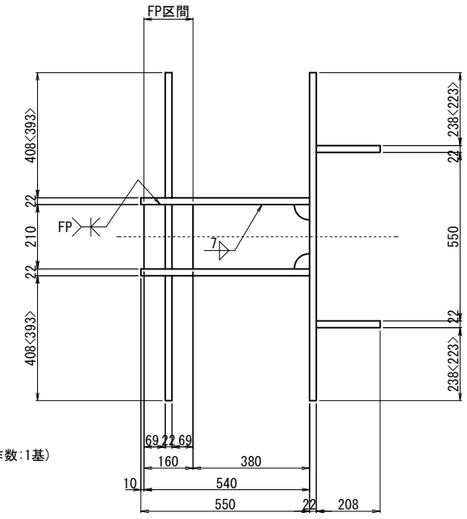


### 落橋防止構造 S=1:5

アンカー工φ42・490(上方向)

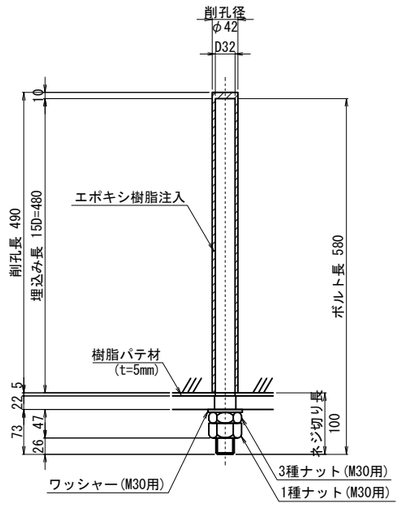


※アンカーボルトはネジ切り部のみ溶融亜鉛めっきを施すものとする。

ブラケット1基当り (製作数:2基)

8-AncBolt D32x580 (SD490)
8-1種Nut M30用 (強度区分8.8)(SS400)
8-3種Nut M30用 (強度区分8.8)(SS400)
8-Washer M30用 (強度区分8.8用)(SS400)

C1
ブラケット1基当り (製作数:1基)

2-PL 208x22x507
2-PL 550x22x608
2-PL 408x22x581
2-PL 65x22x210
1-PL 210x22x540
1-PL 160x22x210
1-PL 521x22x1070
1-PL 870x22x1100

C2
ブラケット1基当り (製作数:1基)

2-PL 208x22x507
2-PL 550x22x608
2-PL 393x22x581
2-PL 65x22x210
1-PL 210x22x540
1-PL 160x22x210
1-PL 521x22x1040
1-PL 870x22x1070

注記)

1. 特記なき材質は全てSM400Aとする。
2. 特記なきスカーラップは全て50Rとする。
3. 工場製作は現場実測確認のうえ行うものとする。
4. 部材は全て溶融亜鉛めっき仕上げとする。
   亜鉛の膜厚はJIS H 8641 HDZT77とする。
   但し、ボルト・ナット類はHDZT49とする。
5. < >内は、C2における値を示す。
6. 「FP」の表記のある箇所は完全溶け込み溶接を用いる。

| | | | |
|---|---|---|---|
| 横浜横須賀道路<br>釜利谷第二高架橋耐震補強工事 | | | |
| 図面の種類 | 釜利谷JCT第一橋<br>P4橋脚（終点側） 落橋防止構造詳細図(その1) | | |
| 縮 尺 | 図 示 | 図面番号 | 50 / 88 |
| 設計会社名 | パシフィックコンサルタンツ株式会社 | | |
| 施工会社名 | | | |
| 事務所名 | 東日本高速道路株式会社 関東支社<br>京 浜 管 理 事 務 所 | | |

# 釜利谷JCT第一橋 P4橋脚（終点側） 落橋防止構造詳細図(その2)

下部工ブラケット詳細図

## ブラケット詳細図 S=1:10

(落橋防止構造　P3-991(500))

1 － 1

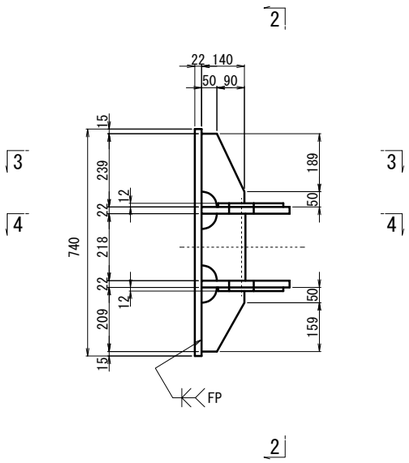


2 － 2

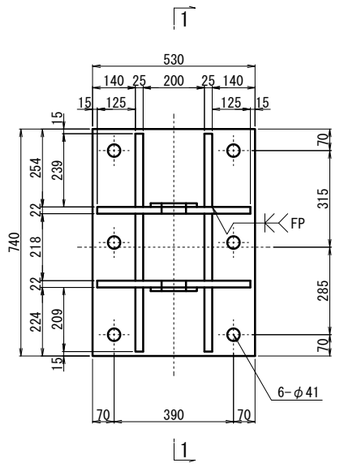


3 － 3

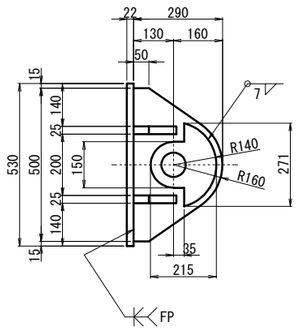


ブラケット1基当り(製作数:2基)

2-PL 215x12x271
2-PL 290x22x500
2-PL 140x25x239
2-PL 140x25x209
2-PL 140x25x218
1-PL 530x22x740
6-Anc Bolt D38x675(SD490)
6-1種 Nut　M36用 (SS400)
6-3種 Nut　M36用 (SS400)
6-Washer　M36用 (SS400)

4 － 4

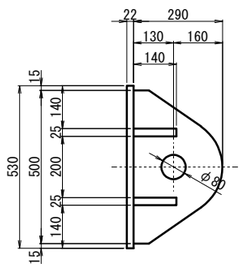


## 落橋防止構造 S=1:5

アンカーエφ48・580(水平方向)

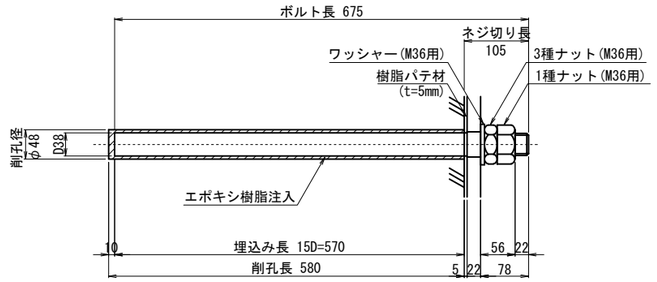


※アンカーボルトはネジ切り部のみ溶融亜鉛めっきを施すものとする。

注記)
1. 特記なき材質は全てSM490Aとする。
2. 特記なきスカーラップは全て50Rとする。
3. 部材は全て溶融亜鉛めっき仕上げとする。
   亜鉛の膜厚はJIS H 8641 HDZT77とする。
   但し、ボルト・ナット類はHDZT49とする。
4. ブラケットは、現場実測確認のうえ、製作をおこなうこと。
5. 「FP」の表記のある箇所は完全溶け込み溶接を用いる。

| | | | |
|---|---|---|---|
| 横浜横須賀道路<br>釜利谷第二高架橋耐震補強工事 | | | |
| 図面の種類 | 釜利谷JCT第一橋<br>**P4橋脚（終点側） 落橋防止構造詳細図(その2)** | | |
| 縮　尺 | 図 示 | 図面番号 | 51 / 88 |
| 設計会社名 | パシフィックコンサルタンツ株式会社 | | |
| 施工会社名 | | | |
| 事務所名 | 東日本高速道路株式会社　関東支社<br>京 浜 管 理 事 務 所 | | |

# 釜利谷JCT第一橋 P4橋脚（終点側） 落橋防止構造詳細図(その3)(参考図) S=1:10

落橋防止構造 P3-991(500)

## 取付詳細図

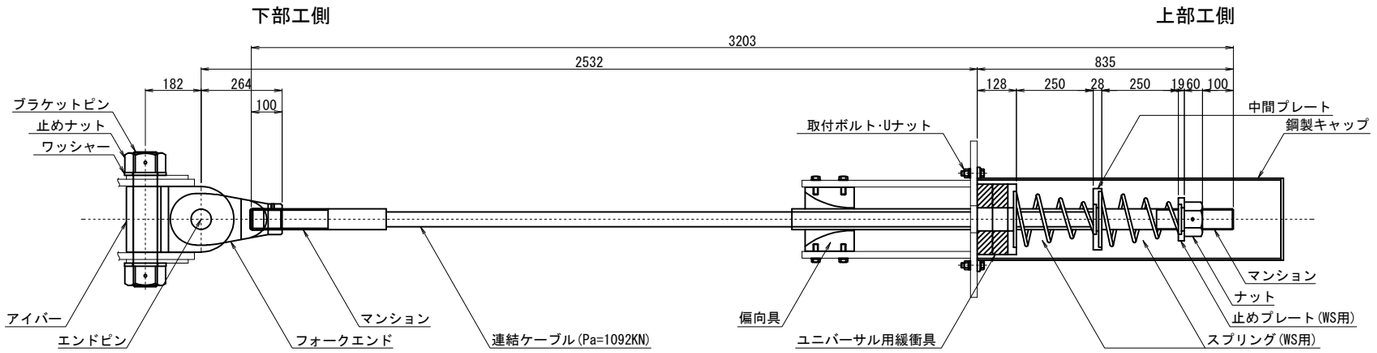


## 材 料 表（落橋防止構造1組当たり） 全2組

| 名 称 | | 規 格 | 単位 | 数量 | 摘 要 |
|---|---|---|---|---|---|
| 連結ケーブル | | Pa=1092KN L=3203mm | 本 | 1 | PC鋼より線,亜鉛めっき仕様,ポリエチレン被覆 |
| | (マンション) | Pa=1092KN用 標準 | 個 | 2 | SCM435,亜鉛アルミ溶射,ねじきり標準 〈ケーブルに組込〉 |
| | (ガイドパイプ) | Pa=1092KN用 1000mm | 本 | 1 | ポリエチレン 〈ケーブルに組込〉 |
| ナット | | Pa=1092KN用 | 個 | 1 | S45C:亜鉛めっき(HDZT77) |
| 止めプレート(WS用) | | Pa=1092KN用 | 個 | 1 | SS400相当品:亜鉛めっき(HDZT77) |
| スプリング(WS用) | | Pa=1092KN用 L=400 | 個 | 2 | SW-C:亜鉛めっき,クロメート処理 |
| 中間プレート | | Pa=1092KN用 | 個 | 1 | SS400相当品:亜鉛めっき(HDZT77) |
| ユニバーサル用緩衝具 | | Pa=1092KN用 | 個 | 1 | SS400相当品:亜鉛めっき(HDZT77) + 合成ゴム |
| 偏向具 | | Pa=1092KN用 | 個 | 1 | ポリエチレン |
| | (取付ボルト) | M16x50 1W付 | 本 | 8 | SS400相当品:亜鉛めっき(HDZT49) 接着剤付 |
| 鋼製キャップ | | Pa=1092KN用 L=990 | 個 | 1 | SS400,STK400:亜鉛めっき(HDZT77,t=6未満HDZT70) |
| 取付ボルト･Uナット | | M16x60 2W付 | 本 | 4 | SS400相当品:亜鉛めっき(HDZT49) |
| ユニバーサルシステム | ブラケットピン | Pa=1092KN用 | 本 | 1 | SCM435,ダクロダイズド処理,DMコート |
| | 止めナット | Pa=1092KN用 | 個 | 2 | S45C,亜鉛めっき(HDZT77) |
| | ワッシャー | Pa=1092KN用 | 個 | 2 | SS400相当品,亜鉛めっき(HDZT77) |
| | アイバー | Pa=1092KN用 | 個 | 1 | S45C,亜鉛めっき(HDZT77) |
| | フォークエンド | Pa=1092KN用 | 個 | 1 | S45C,亜鉛めっき(HDZT77) |
| | エンドピン (ピン) | Pa=1092KN用 | 本 | 1 | SCM435,ダクロダイズド処理,DMコート |
| | (止めプレート) | Pa=1092KN用 | 個 | 1 | SS400相当品,亜鉛めっき(HDZT77) |

※ L=3203mm 2本

### 連結ケーブル

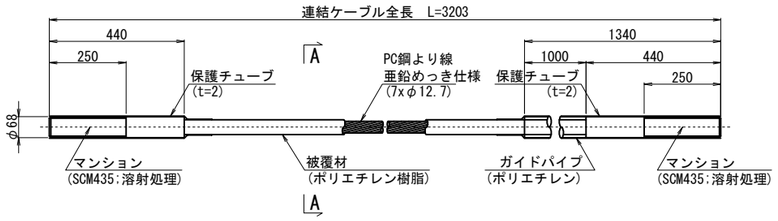


### A-A断面図 S=1:2

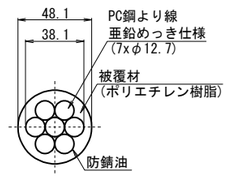


### ナット (S45C:亜鉛めっき)

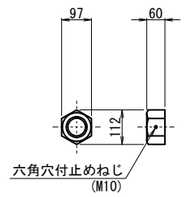


### 止めプレート(WS用) (SS400相当品:亜鉛めっき)

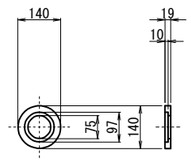


### スプリング(WS用) (SW-C:亜鉛めっき,クロメート処理)

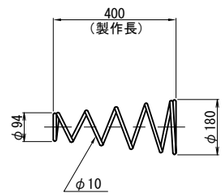


### 中間プレート (SS400相当品:亜鉛めっき)

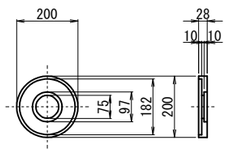


### ユニバーサル用緩衝具 (支圧板+緩衝パッキン)

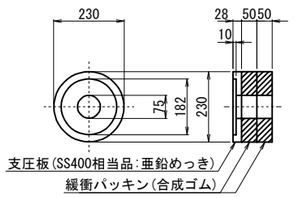


### 偏 向 具 (ポリエチレン)

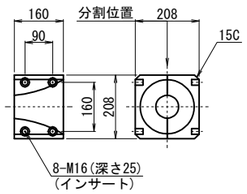


### 鋼製キャップ (SS400,STK400:亜鉛めっき)

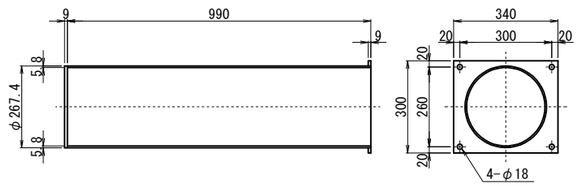


### 規格表

| 落 橋 防 止 構 造 仕 様 | |
|---|---|
| 設計地震力(PCケーブル1本当たり) | 991 kN |
| 設 計 遊 間 量 | 500 mm |
| 許 容 耐 力 | 1092 kN |

落橋防止構造は上記の性能を有する製品を使用することとし、この姿図は参考とする。

### ブラケットピン (SCM435:DMコート)

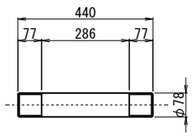


### 止めナット (S45C:亜鉛めっき)

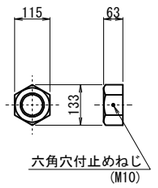


### ワッシャー (SS400相当品:亜鉛めっき)

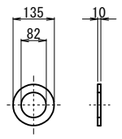


### アイバー (S45C:亜鉛めっき)

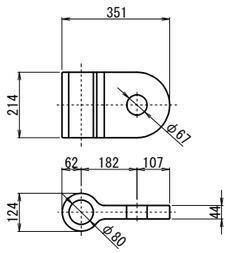


### フォークエンド (S45C:亜鉛めっき)

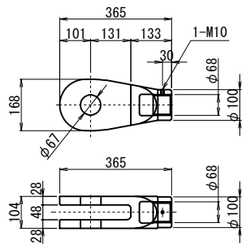


### エンドピン (ピン+止めプレート)

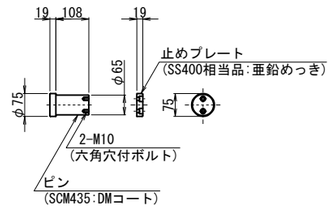


注記)
1. 連結ケーブルの製作は、現場にて取付間距離を確認のうえ、おこなうこと。

| | | | |
|---|---|---|---|
| 横浜横須賀道路<br>釜利谷第二高架橋耐震補強工事 | | | |
| 図面の種類 | 釜利谷JCT第一橋<br>P4橋脚（終点側）落橋防止構造詳細図(その3)(参考図) | | |
| 縮 尺 | 図 示 | 図面番号 | 52 / 88 |
| 設計会社名 | パシフィックコンサルタンツ株式会社 | | |
| 施工会社名 | | | |
| 事務所名 | 東日本高速道路株式会社 関東支社<br>京 浜 管 理 事 務 所 | | |

# 釜利谷JCT第一橋 P15橋脚（起点側） 耐震補強配置図

## 正面図 S=1:40

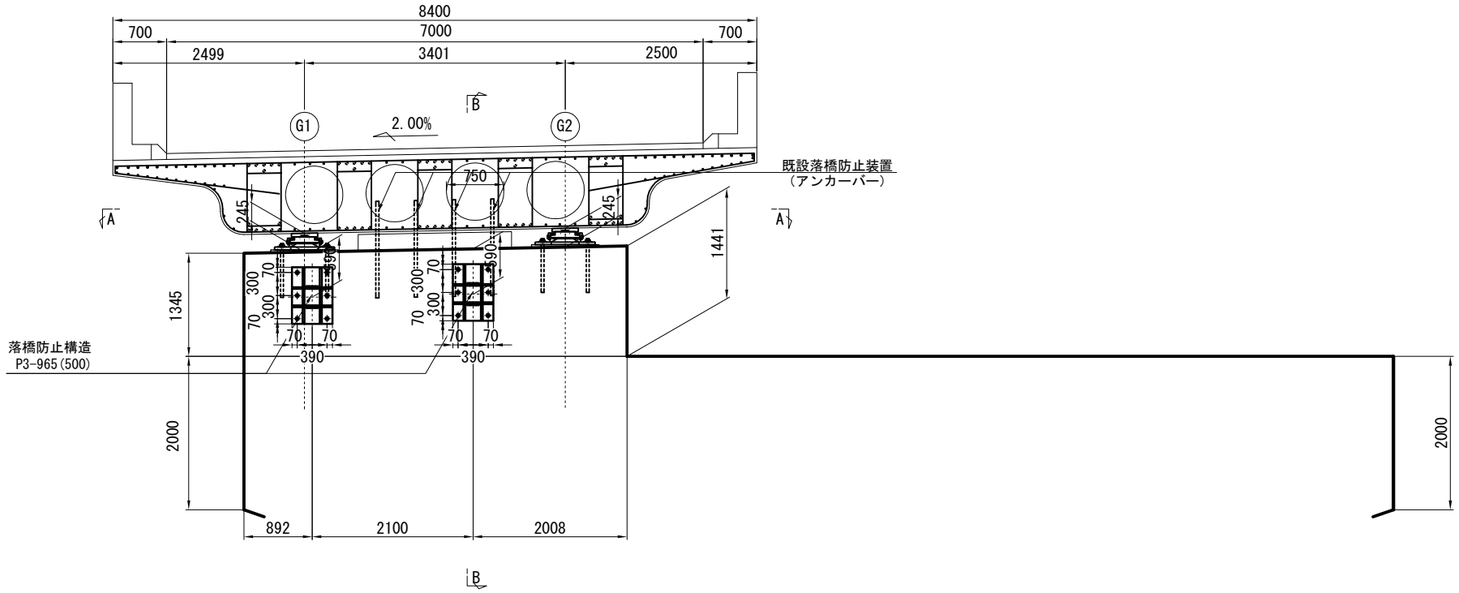


## 平面図(A － A) S=1:40

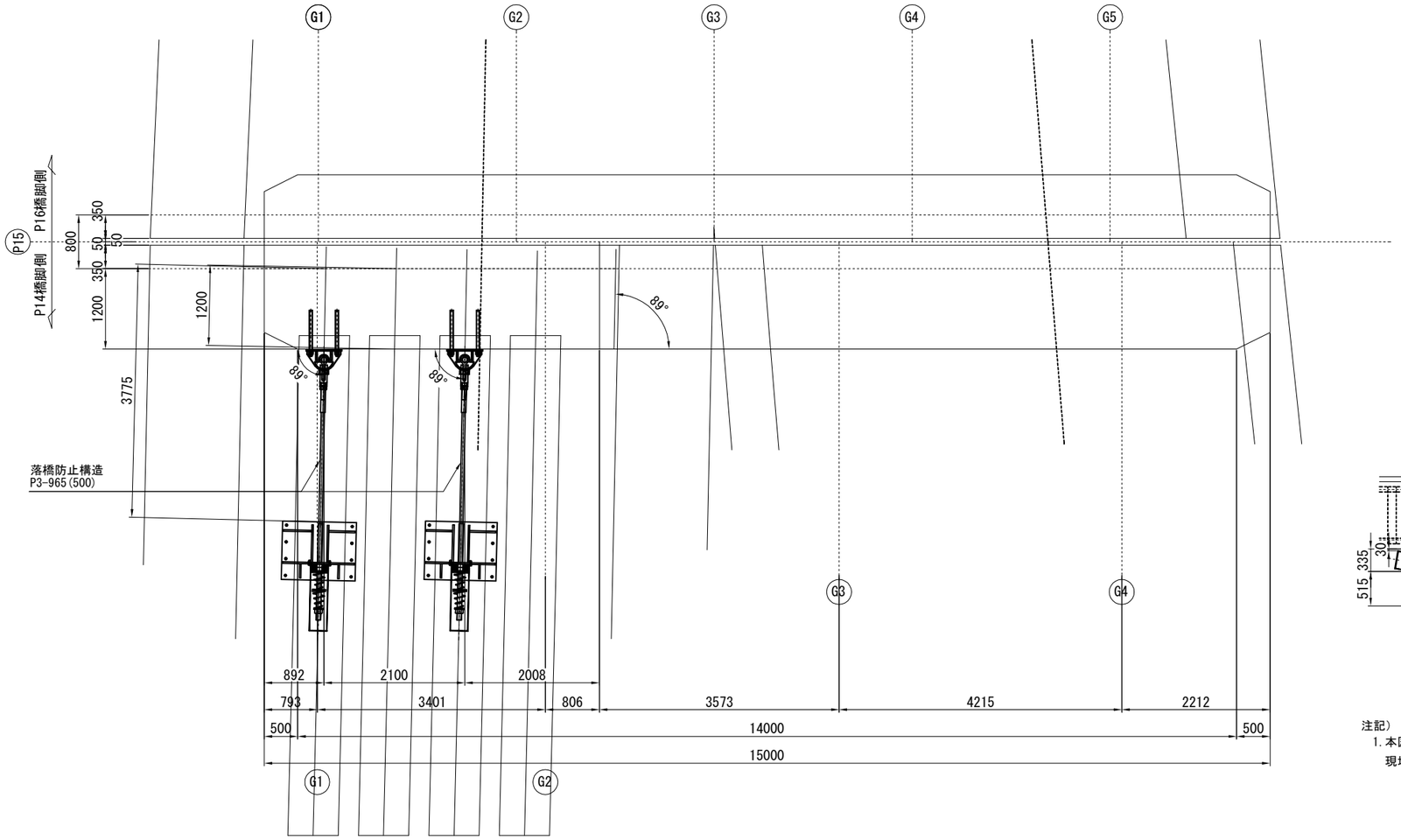


## 落橋防止構造 取付詳細図 S=1:20

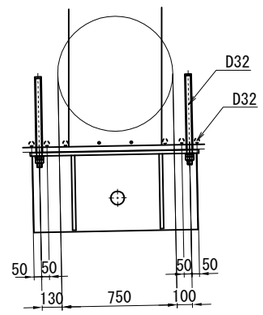


## 側面図(B － B) S=1:40

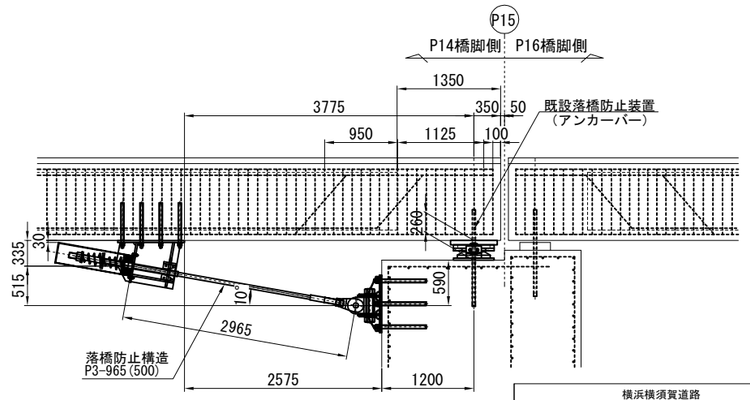


注記）
1. 本図面は建設当初および改良時の完成図を基に作成しているため、
現地にて寸法等を確認した上、施工を行うこと。

| | | | |
|---|---|---|---|
| 横浜横須賀道路<br>釜利谷第二高架橋耐震補強工事 | | | |
| 図面の種類 | 釜利谷JCT第一橋<br>P15橋脚（起点側） 耐震補強配置図 | | |
| 縮　尺 | 図 示 | 図面番号 | 53 / 88 |
| 設計会社名 | パシフィックコンサルタンツ株式会社 | | |
| 施工会社名 | | | |
| 事務所名 | 東日本高速道路株式会社　関東支社<br>京 浜 管 理 事 務 所 | | |

# 釜利谷JCT第一橋 P15橋脚（起点側） 落橋防止構造詳細図(その1)

上部工ブラケット詳細図

## ブラケット詳細図

(落橋防止構造 P3-965(500))

### 1 － 1 S=1:10

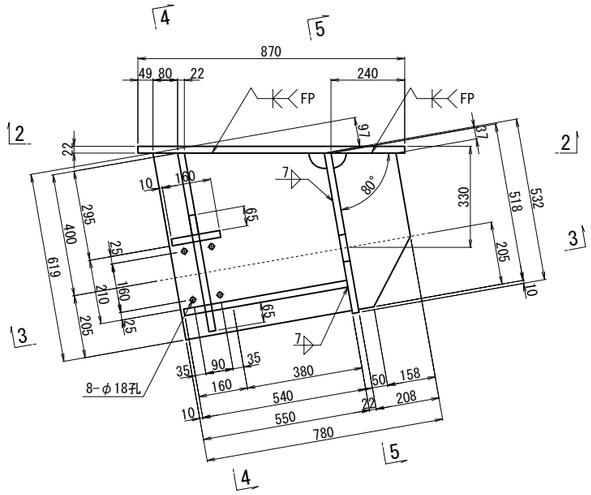


### 4 － 4 S=1:10

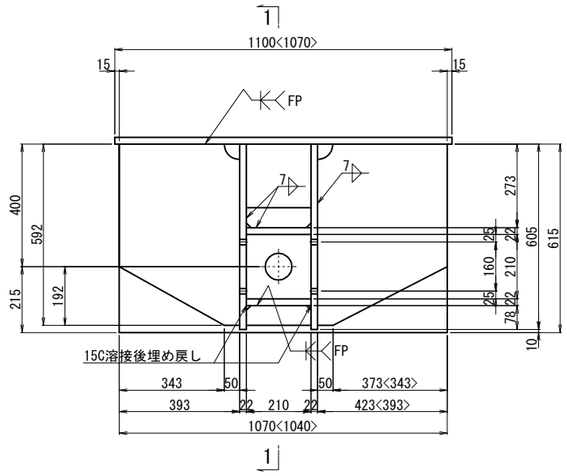


### 5 － 5 S=1:10

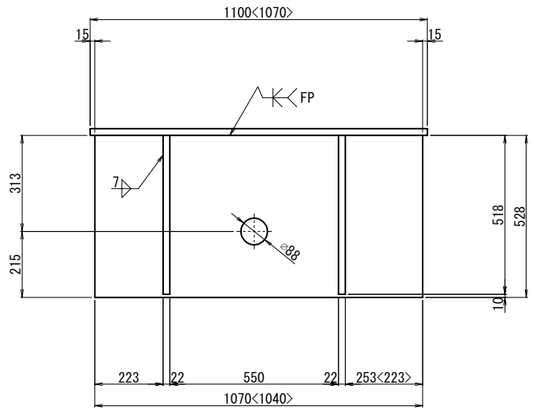


### 2 － 2 S=1:10

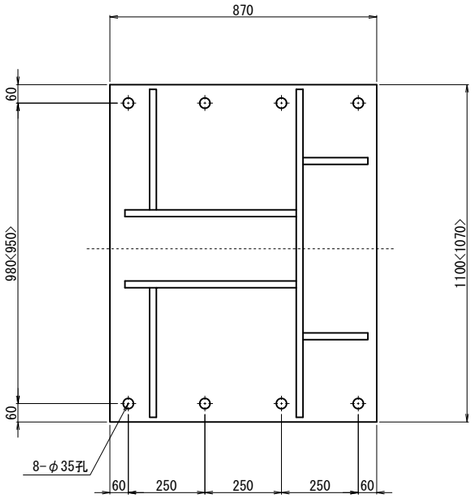


### 3 － 3 S=1:10

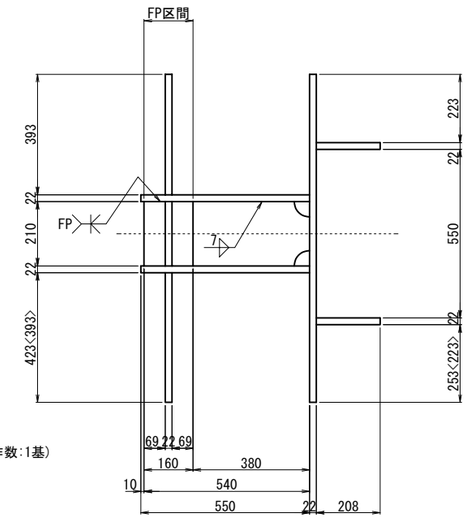


### 落橋防止構造 S=1:5

アンカー工φ42・490(上方向)

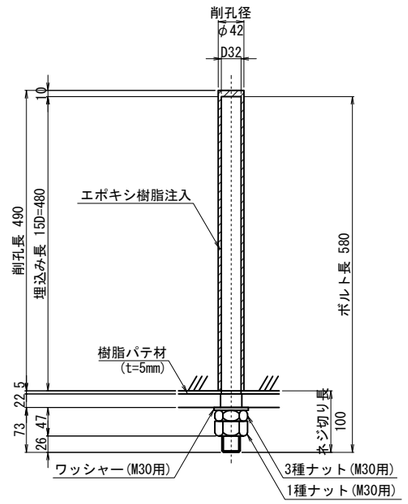


※アンカーボルトはネジ切り部のみ溶融亜鉛めっきを施すものとする。

ブラケット1基当り (製作数:2基)

8-AncBolt D32x580 (SD490)
8-1種Nut M30用 (強度区分8.8)(SS400)
8-3種Nut M30用 (強度区分8.8)(SS400)
8-Washer M30用 (強度区分8.8用)(SS400)

C1
ブラケット1基当り (製作数:1基)

2-PL 208x22x518
2-PL 550x22x619
1-PL 423x22x592
1-PL 393x22x592
2-PL 65x22x210
1-PL 210x22x540
1-PL 160x22x210
1-PL 532x22x1070
1-PL 870x22x1100

C2
ブラケット1基当り (製作数:1基)

2-PL 208x22x518
2-PL 550x22x619
2-PL 393x22x592
2-PL 65x22x210
1-PL 210x22x540
1-PL 160x22x210
1-PL 532x22x1040
1-PL 870x22x1070

注記)
1. 特記なき材質は全てSM400Aとする。
2. 特記なきスカーラップは全て50Rとする。
3. 工場製作は現場実測確認のうえ行うものとする。
4. 部材は全て溶融亜鉛めっき仕上げとする。
   亜鉛の膜厚はJIS H 8641 HDZT77とする。
   但し、ボルト・ナット類はHDZT49とする。
5. < >内は、C2における値を示す。
6. 「FP」の表記のある箇所は完全溶け込み溶接を用いる。

| | | | |
|---|---|---|---|
| 横浜横須賀道路<br>釜利谷第二高架橋耐震補強工事 | | | |
| 図面の種類 | 釜利谷JCT第一橋<br>P15橋脚（起点側） 落橋防止構造詳細図(その1) | | |
| 縮 尺 | 図 示 | 図面番号 | 54 / 88 |
| 設計会社名 | パシフィックコンサルタンツ株式会社 | | |
| 施工会社名 | | | |
| 事務所名 | 東日本高速道路株式会社 関東支社<br>京 浜 管 理 事 務 所 | | |

# 釜利谷JCT第一橋 P15橋脚（起点側） 落橋防止構造詳細図(その2)

下部工ブラケット詳細図

## ブラケット詳細図 S=1:10

(落橋防止構造 P3-965(500))

### 1 － 1

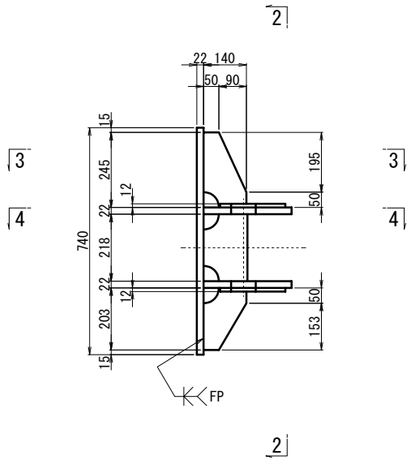


### 2 － 2

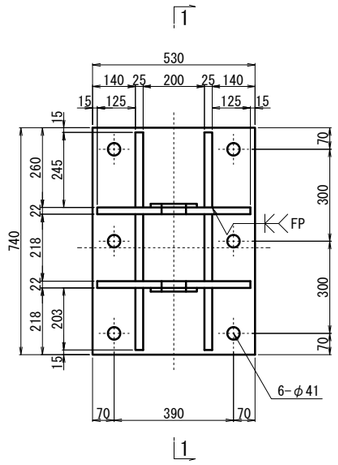


### 3 － 3

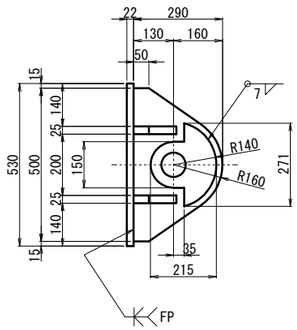


ブラケット1基当り(製作数:2基)

2-PL 215x12x271
2-PL 290x22x500
2-PL 140x25x245
2-PL 140x25x203
2-PL 140x25x218
1-PL 530x22x740
6-Anc Bolt D38x675(SD490)
6-1種 Nut M36用 (SS400)
6-3種 Nut M36用 (SS400)
6-Washer M36用 (SS400)

### 4 － 4

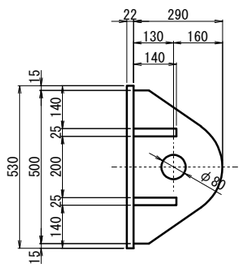


## 落橋防止構造 S=1:5

アンカー工φ48・580(水平方向)

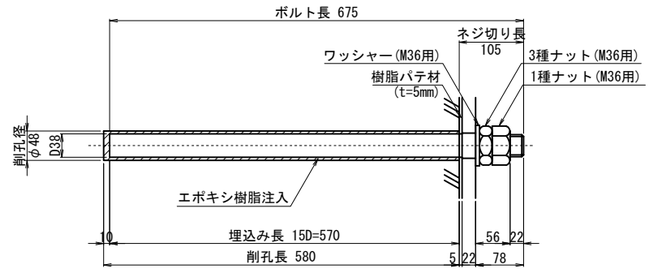


※アンカーボルトはネジ切り部のみ溶融亜鉛めっきを施すものとする。

注記)
1. 特記なき材質は全てSM490Aとする。
2. 特記なきスカーラップは全て50Rとする。
3. 部材は全て溶融亜鉛めっき仕上げとする。
   亜鉛の膜厚はJIS H 8641 HDZT77とする。
   但し、ボルト・ナット類はHDZT49とする。
4. ブラケットは、現場実測確認のうえ、製作をおこなうこと。
5. 「FP」の表記のある箇所は完全溶け込み溶接を用いる。

| | | | |
|---|---|---|---|
| 横浜横須賀道路<br>釜利谷第二高架橋耐震補強工事 | | | |
| 図面の種類 | 釜利谷JCT第一橋<br>P15橋脚（起点側） 落橋防止構造詳細図(その2) | | |
| 縮　尺 | 図 示 | 図面番号 | 55 / 88 |
| 設計会社名 | パシフィックコンサルタンツ株式会社 | | |
| 施工会社名 | | | |
| 事務所名 | 東日本高速道路株式会社 関東支社<br>京 浜 管 理 事 務 所 | | |

# 釜利谷JCT第一橋 P15橋脚（起点側） 落橋防止構造詳細図(その3)(参考図) S=1:10

落橋防止構造 P3-965(500)

## 取付詳細図

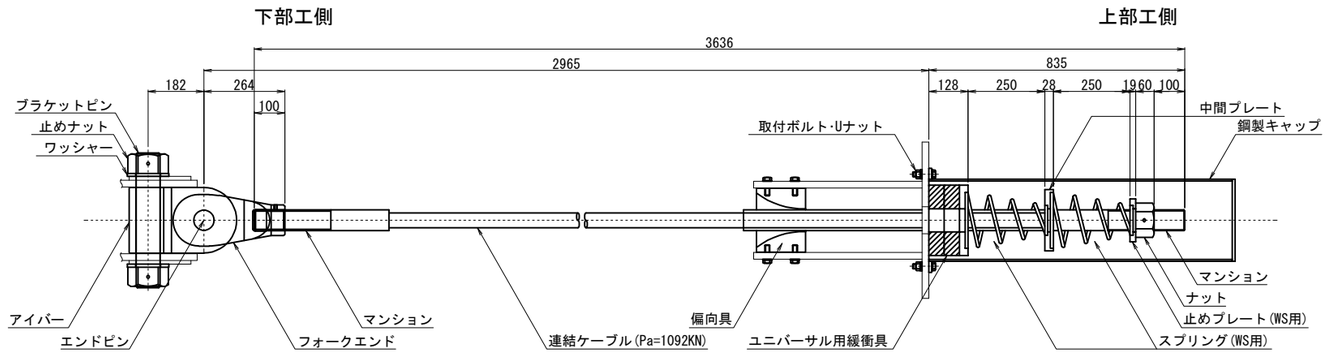


## 材 料 表（落橋防止構造1組当たり） 全2組

| 名 称 | | 規 格 | 単位 | 数量 | 摘 要 |
|---|---|---|---|---|---|
| 連結ケーブル | | Pa=1092KN L=3636mm | 本 | 1 | PC鋼より線,亜鉛めっき仕様,ポリエチレン被覆 |
| （マンション） | | Pa=1092KN用 標準 | 個 | 2 | SCM435,亜鉛アルミ溶射,ねじきり標準 〈ケーブルに組込〉 |
| （ガイドパイプ） | | Pa=1092KN用 1000mm | 本 | 1 | ポリエチレン 〈ケーブルに組込〉 |
| ナット | | Pa=1092KN用 | 個 | 1 | S45C:亜鉛めっき(HDZT77) |
| 止めプレート(WS用) | | Pa=1092KN用 | 個 | 1 | SS400相当品:亜鉛めっき(HDZT77) |
| スプリング(WS用) | | Pa=1092KN用 L=400 | 個 | 2 | SW-C:亜鉛めっき,クロメート処理 |
| 中間プレート | | Pa=1092KN用 | 個 | 1 | SS400相当品:亜鉛めっき(HDZT77) |
| ユニバーサル用緩衝具 | | Pa=1092KN用 | 個 | 1 | SS400相当品:亜鉛めっき(HDZT77) + 合成ゴム |
| 偏向具 | | Pa=1092KN用 | 個 | 1 | ポリエチレン |
| （取付ボルト） | | M16x50 1W付 | 本 | 8 | SS400相当品:亜鉛めっき(HDZT49) 接着剤付 |
| 鋼製キャップ | | Pa=1092KN用 L=990 | 個 | 1 | SS400,STK400:亜鉛めっき(HDZT77,t=6未満HDZT70) |
| 取付ボルト･Uナット | | M16x60 2W付 | 本 | 4 | SS400相当品:亜鉛めっき(HDZT49) |
| ユニバーサルシステム | ブラケットピン | Pa=1092KN用 | 本 | 1 | SCM435,ダクロダイズド処理,DMコート |
| | 止めナット | Pa=1092KN用 | 個 | 2 | S45C,亜鉛めっき(HDZT77) |
| | ワッシャー | Pa=1092KN用 | 個 | 2 | SS400相当品,亜鉛めっき(HDZT77) |
| | アイバー | Pa=1092KN用 | 個 | 1 | S45C,亜鉛めっき(HDZT77) |
| | フォークエンド | Pa=1092KN用 | 個 | 1 | S45C,亜鉛めっき(HDZT77) |
| | エンドピン （ピン） | Pa=1092KN用 | 本 | 1 | SCM435,ダクロダイズド処理,DMコート |
| | （止めプレート） | Pa=1092KN用 | 個 | 1 | SS400相当品,亜鉛めっき(HDZT77) |

※ L=3636mm 2本

### 連結ケーブル

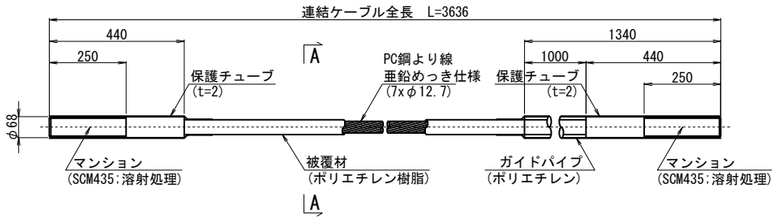


### A-A断面図 S=1:2

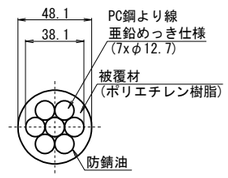


### ナット (S45C:亜鉛めっき)

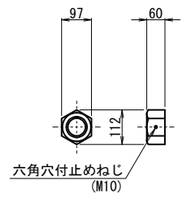


### 止めプレート(WS用) (SS400相当品:亜鉛めっき)

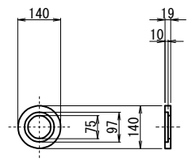


### スプリング(WS用) (SW-C:亜鉛めっき,クロメート処理)

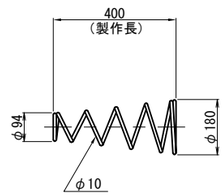


### 中間プレート (SS400相当品:亜鉛めっき)

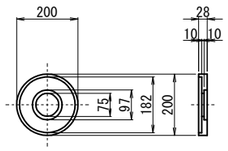


### ユニバーサル用緩衝具 (支圧板+緩衝パッキン)

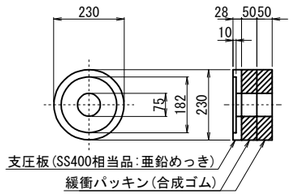


### 偏 向 具 (ポリエチレン)

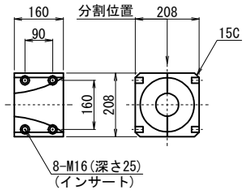


### 鋼製キャップ (SS400,STK400:亜鉛めっき)

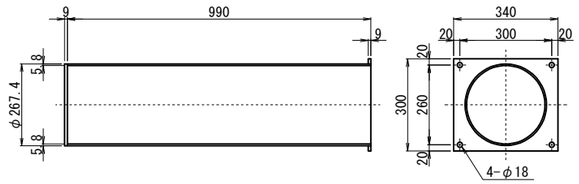


### 規格表

| 落 橋 防 止 構 造 仕 様 | |
|---|---|
| 設計地震力(PCケーブル1本当たり) | 965 kN |
| 設 計 遊 間 量 | 500 mm |
| 設 計 耐 力 | 1092 kN |

落橋防止構造は上記の性能を有する製品を使用することとし、この姿図は参考とする。

### ブラケットピン (SCM435:DMコート)

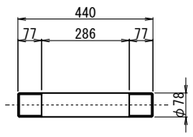


### 止めナット (S45C:亜鉛めっき)

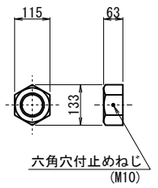


### ワッシャー (SS400相当品:亜鉛めっき)

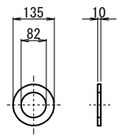


### アイバー (S45C:亜鉛めっき)

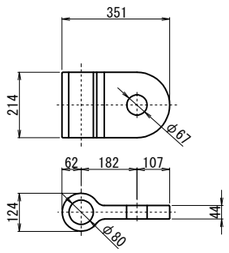


### フォークエンド (S45C:亜鉛めっき)

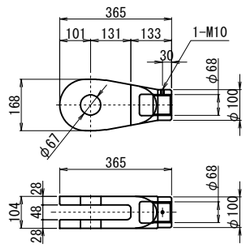


### エンドピン (ピン+止めプレート)

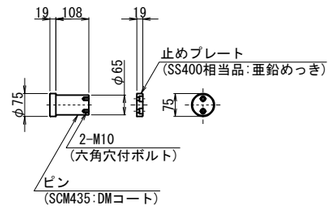


注記)
1. 連結ケーブルの製作は、現場にて取付間距離を確認のうえ、おこなうこと。

| | | | |
|---|---|---|---|
| 横浜横須賀道路<br>釜利谷第二高架橋耐震補強工事 | | | |
| 図面の種類 | 釜利谷JCT第一橋<br>P15橋脚（起点側）落橋防止構造詳細図(その3)(参考図) | | |
| 縮 尺 | 図 示 | 図面番号 | 56 / 88 |
| 設計会社名 | パシフィックコンサルタンツ株式会社 | | |
| 施工会社名 | | | |
| 事務所名 | 東日本高速道路株式会社 関東支社<br>京 浜 管 理 事 務 所 | | |

# 釜利谷JCT第一橋 P15橋脚（終点側） 耐震補強配置図

## 正面図 S=1:40

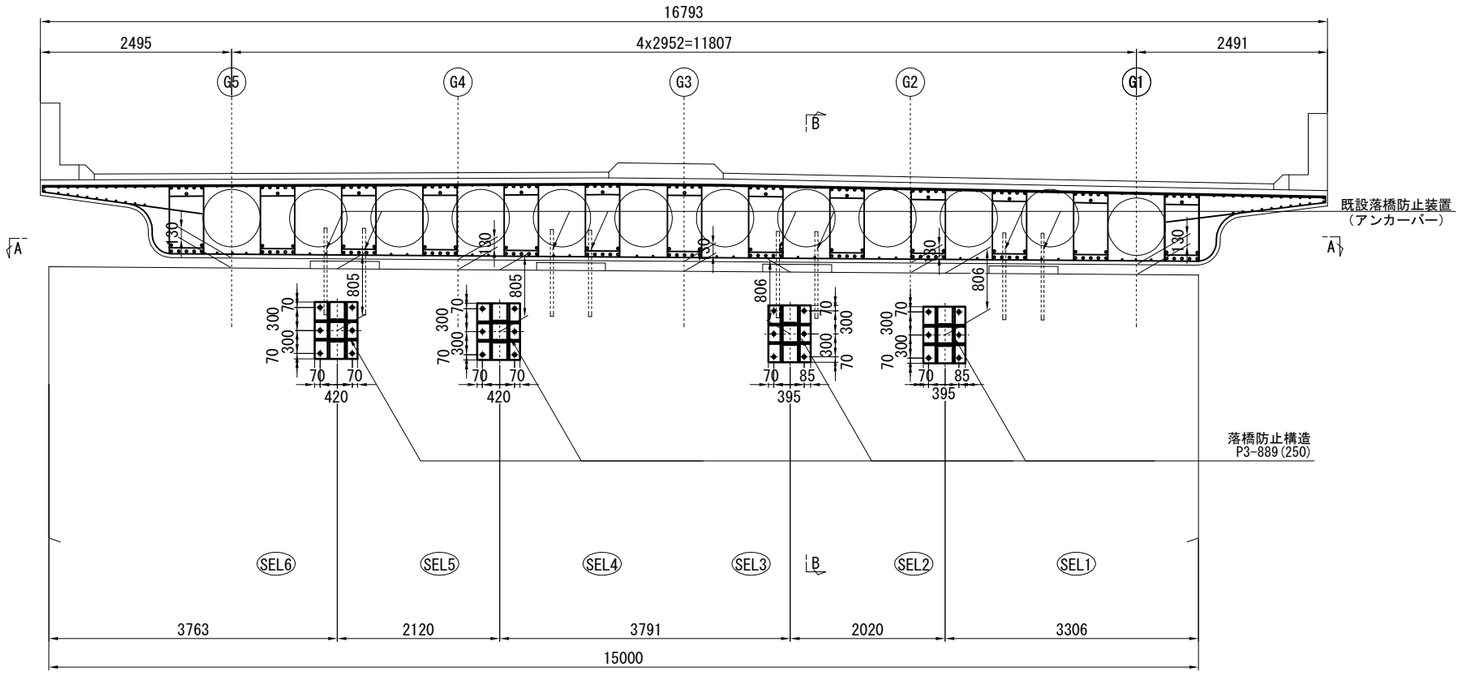


## 平面図(A － A) S=1:40

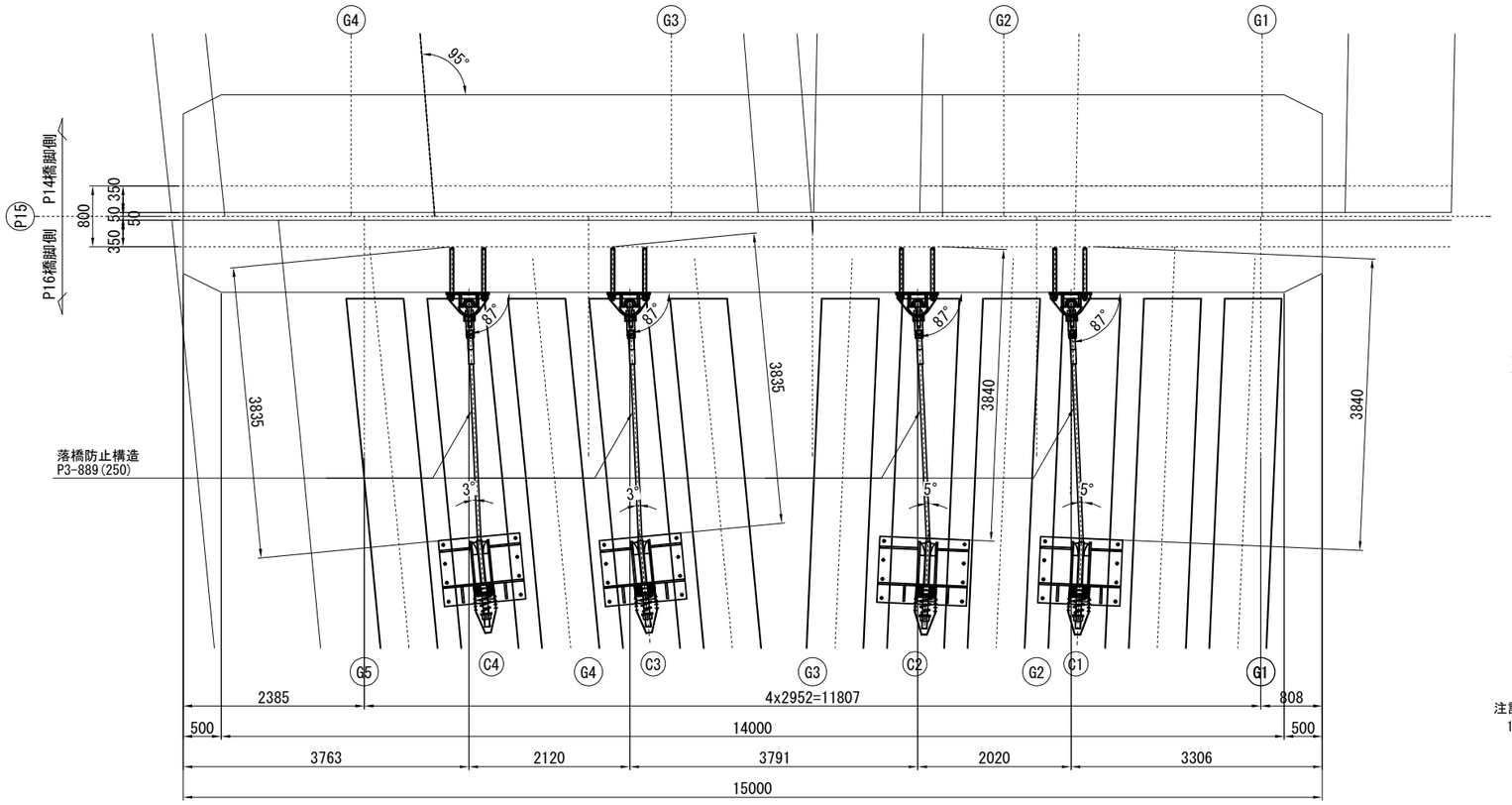


## 側面図(B － B) S=1:40

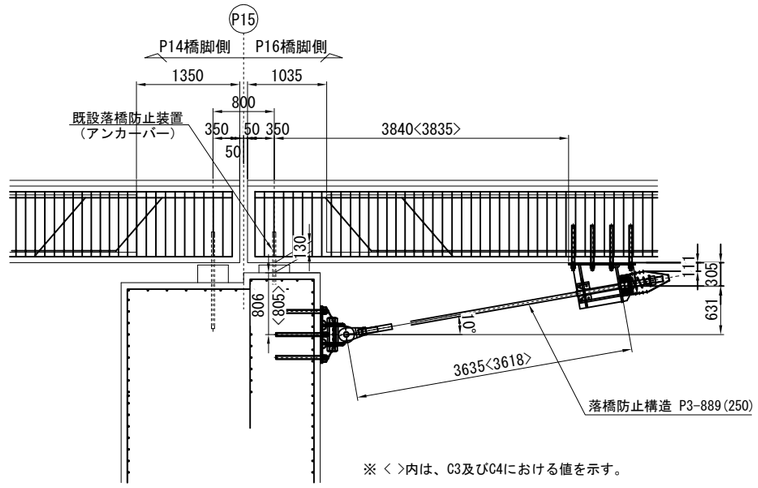


※ < >内は、C3及びC4における値を示す。

## 落橋防止構造 取付詳細図 S=1:20

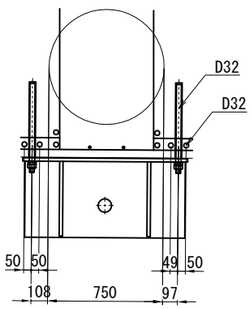


注記）
1. 本図面は建設当初および改良時の完成図を基に作成しているため、現地にて寸法等を確認した上、施工を行うこと。

| | | | |
|---|---|---|---|
| 横浜横須賀道路<br>釜利谷第二高架橋耐震補強工事 | | | |
| 図面の種類 | 釜利谷JCT第一橋<br>P15橋脚（終点側） 耐震補強配置図 | | |
| 縮　尺 | 図 示 | 図面番号 | 57 / 88 |
| 設計会社名 | パシフィックコンサルタンツ株式会社 | | |
| 施工会社名 | | | |
| 事務所名 | 東日本高速道路株式会社　関東支社<br>京 浜 管 理 事 務 所 | | |

# 釜利谷JCT第一橋 P15橋脚（終点側） 落橋防止構造詳細図(その1)

上部工ブラケット詳細図

## ブラケット詳細図

(落橋防止構造 P3-889(250))

### 1 － 1 S=1:10

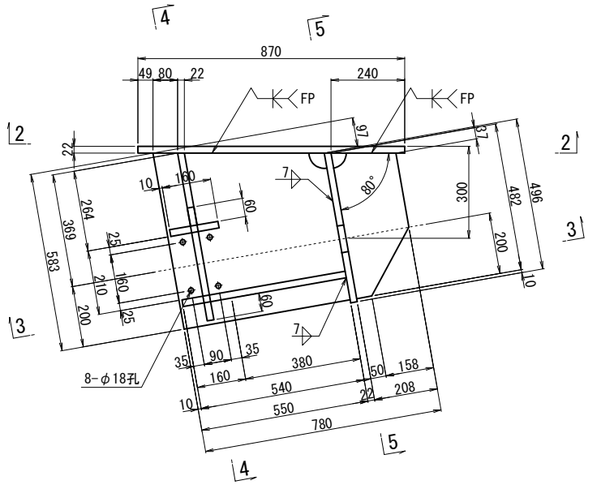


### 4 － 4 S=1:10

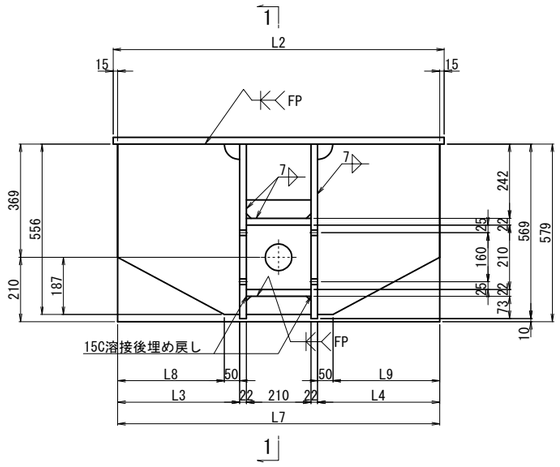


### 5 － 5 S=1:10

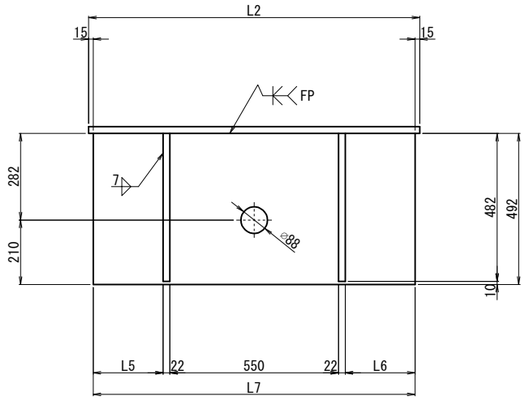


### 2 － 2 S=1:10

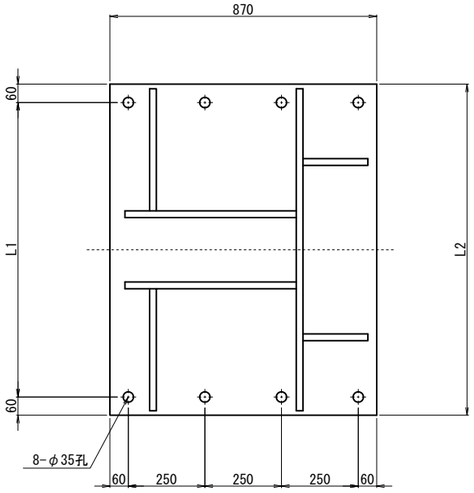


### 3 － 3 S=1:10

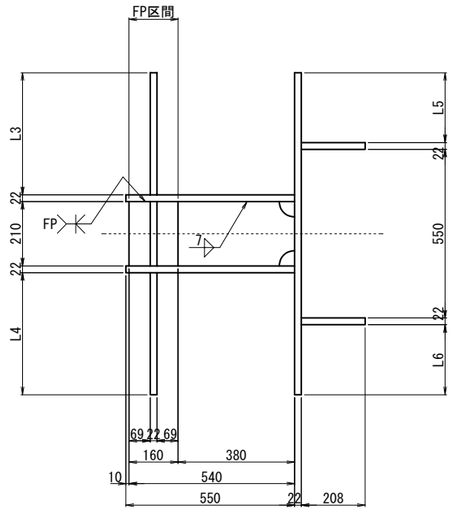


### 落橋防止構造 S=1:5

アンカーエφ42・490(上方向)

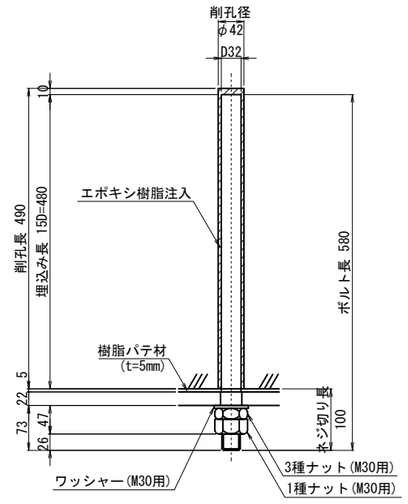


※アンカーボルトはネジ切り部のみ溶融亜鉛めっきを施すものとする。

ブラケット1基当り（製作数:4基）

8-AncBolt D32x580 (SD490)
8-1種Nut M30用 (強度区分8.8)(SS400)
8-3種Nut M30用 (強度区分8.8)(SS400)
8-Washer M30用 (強度区分8.8用)(SS400)

| | L1 | L2 | L3 | L4 | L5 | L6 | L7 | L8 | L9 |
|---|---|---|---|---|---|---|---|---|---|
| C1 | 960 | 1080 | 398 | 398 | 228 | 228 | 1050 | 348 | 348 |
| C2 | 1060 | 1180 | 398 | 498 | 228 | 328 | 1150 | 348 | 448 |
| C3,C4 | 955 | 1075 | 395.5 | 395.5 | 225.5 | 225.5 | 1045 | 345.5 | 345.5 |

C1
ブラケット1基当り（製作数:1基）

2-PL 208x22x482
2-PL 550x22x583
2-PL 398x22x556
2-PL 60x22x210
1-PL 210x22x540
1-PL 160x22x210
1-PL 496x22x1050
1-PL 870x22x1080

C2
ブラケット1基当り（製作数:1基）

2-PL 208x22x482
2-PL 550x22x583
1-PL 398x22x556
1-PL 498x22x556
2-PL 60x22x210
1-PL 210x22x540
1-PL 160x22x210
1-PL 496x22x1150
1-PL 870x22x1180

C3,C4
ブラケット1基当り（製作数:2基）

2-PL 208x22x482
2-PL 550x22x583
2-PL 396x22x556
2-PL 60x22x210
1-PL 210x22x540
1-PL 160x22x210
1-PL 496x22x1045
1-PL 870x22x1075

注記）
1. 特記なき材質は全てSM400Aとする。
2. 特記なきスカーラップは全て50Rとする。
3. 工場製作は現場実測確認のうえ行うものとする。
4. 部材は全て溶融亜鉛めっき仕上げとする。
   亜鉛の膜厚はJIS H 8641 HDZT77とする。
   但し、ボルト・ナット類はHDZT49とする。
5. 「FP」の表記のある箇所は完全溶け込み溶接を用いる。

| | |
|---|---|
| 横浜横須賀道路<br>釜利谷第二高架橋耐震補強工事 | |
| 図面の種類 | 釜利谷JCT第一橋<br>**P15橋脚（終点側） 落橋防止構造詳細図(その1)** |
| 縮 尺 | 図 示 |
| 図面番号 | 58 / 88 |
| 設計会社名 | パシフィックコンサルタンツ株式会社 |
| 施工会社名 | |
| 事務所名 | 東日本高速道路株式会社 関東支社<br>京 浜 管 理 事 務 所 |

# 釜利谷JCT第一橋 P15橋脚（終点側） 落橋防止構造詳細図(その2)

下部工ブラケット詳細図

## ブラケット詳細図 S=1:10

(落橋防止構造 P3-889(250))

### 1 － 1

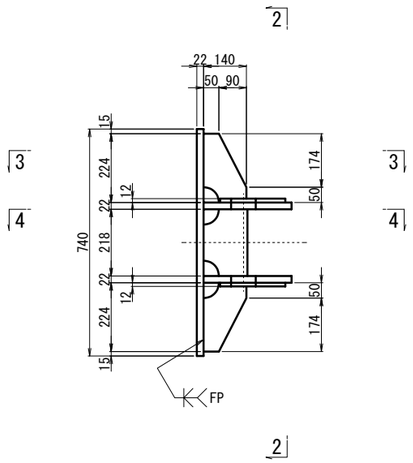


### 2 － 2

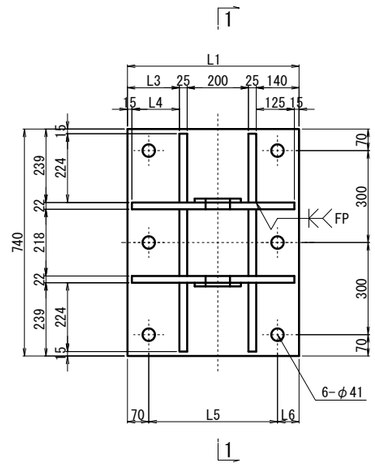


### 3 － 3

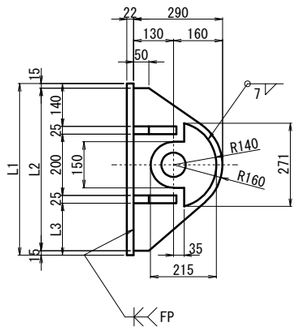


ブラケット1基当り(製作数:4基)

2-PL 215x12x271
2-PL 290x22xLL1
4-PL 140x25x224
2-PL 140x25x218
1-PL LL2x22x740
6-Anc Bolt D38x675(SD345)
6-1種 Nut M36用 (SS400)
6-3種 Nut M36用 (SS400)
6-Washer M36用 (SS400)

| | L1 | L2 | L3 | L4 | L5 | L6 | LL1 | LL2 |
|---|---|---|---|---|---|---|---|---|
| C1,C2 | 550 | 520 | 160 | 145 | 395 | 85 | 520 | 550 |
| C3,C4 | 560 | 530 | 170 | 155 | 420 | 70 | 530 | 560 |

### 4 － 4

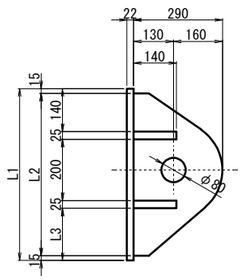


## 落橋防止構造 S=1:5

アンカー工φ48・580(水平方向)

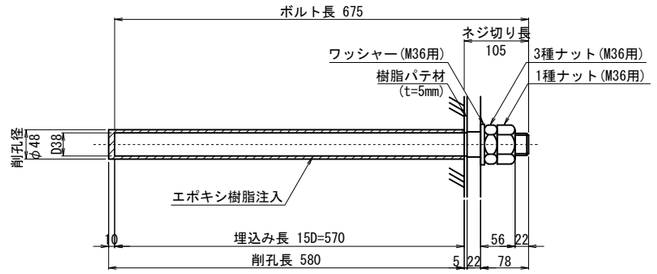


※アンカーボルトはネジ切り部のみ溶融亜鉛めっきを施すものとする。

注記)
1. 特記なき材質は全てSM490Aとする。
2. 特記なきスカーラップは全て50Rとする。
3. 部材は全て溶融亜鉛めっき仕上げとする。
   亜鉛の膜厚はJIS H 8641 HDZT77とする。
   但し、ボルト・ナット類はHDZT49とする。
4. ブラケットは、現場実測確認のうえ、製作をおこなうこと。
5. 「FP」の表記のある箇所は完全溶け込み溶接を用いる。

| | | | |
|---|---|---|---|
| 横浜横須賀道路<br>釜利谷第二高架橋耐震補強工事 | | | |
| 図面の種類 | 釜利谷JCT第一橋<br>P15橋脚（終点側） 落橋防止構造詳細図(その2) | | |
| 縮　尺 | 図 示 | 図面番号 | 59 / 88 |
| 設計会社名 | パシフィックコンサルタンツ株式会社 | | |
| 施工会社名 | | | |
| 事務所名 | 東日本高速道路株式会社 関東支社<br>京 浜 管 理 事 務 所 | | |

# 釜利谷JCT第一橋 P15橋脚（終点側） 落橋防止構造詳細図(その3)(参考図) S=1:10

落橋防止構造 P3-889(250)

## 取付詳細図

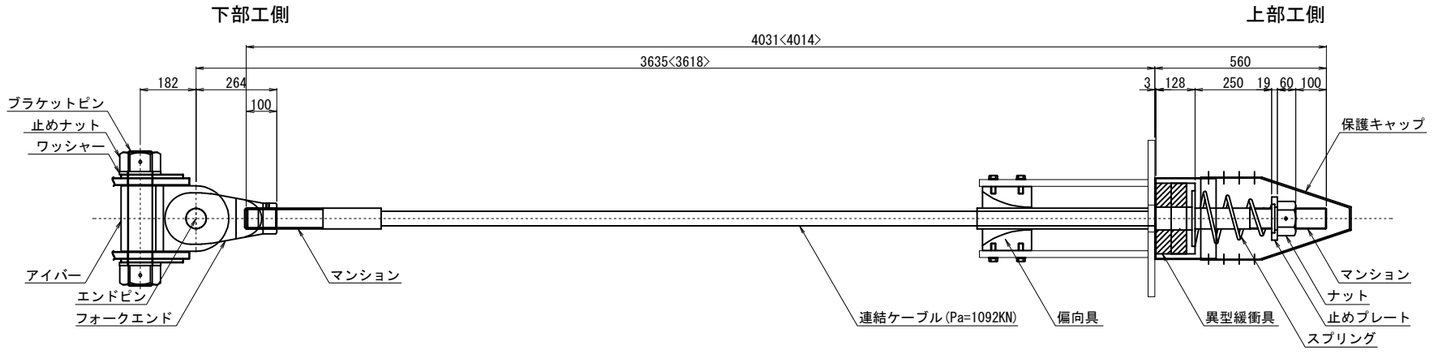


### 材 料 表（落橋防止構造1組当たり） 全4組

| 名 称 | | 規 格 | 単位 | 数量 | 摘 要 |
|---|---|---|---|---|---|
| 連結ケーブル | | Pa=1092KN L=4031<4014>mm | 本 | 1 | PC鋼より線,亜鉛めっき仕様,ポリエチレン被覆 |
| | (マンション) | Pa=1092KN用 標準 | 個 | 2 | SCM435,亜鉛アルミ溶射,ねじきり標準 <ケーブルに組込> |
| | (ガイドパイプ) | Pa=1092KN用 700mm | 本 | 1 | ポリエチレン <ケーブルに組込> |
| ナット | | Pa=1092KN用 | 個 | 1 | S45C:亜鉛めっき(HDZT77) |
| 止めプレート | | Pa=1092KN用 | 個 | 1 | SS400:亜鉛めっき(HDZT77) |
| スプリング | | Pa=1092KN用 L=400 | 個 | 1 | SW-C:亜鉛めっき,クロメート処理 |
| 異型緩衝具 | | Pa=1092KN用 | 個 | 1 | SS400:亜鉛めっき(HDZT77) + 合成ゴム |
| 偏向具 | | Pa=1092KN用 | 個 | 1 | ポリエチレン |
| | (取付ボルト) | M16x50 1W付 | 本 | 8 | SS400相当品:亜鉛めっき(HDZT49) 接着剤付 |
| 保護キャップ | | Pa=1092KN用 | 組 | 1 | ポリエチレン:8-止めビス付 |
| ユニバーサルシステム | ブラケットピン | Pa=1092KN用 | 本 | 1 | SCM435,ダクロダイズド処理,DMコート |
| | 止めナット | Pa=1092KN用 | 個 | 2 | S45C,亜鉛めっき(HDZT77) |
| | ワッシャー | Pa=1092KN用 | 個 | 2 | SS400,亜鉛めっき(HDZT77) |
| | アイバー | Pa=1092KN用 | 個 | 1 | S45C,亜鉛めっき(HDZT77) |
| | フォークエンド | Pa=1092KN用 | 個 | 1 | S45C,亜鉛めっき(HDZT77) |
| | エンドピン (ピン) | Pa=1092KN用 | 本 | 1 | SCM435,ダクロダイズド処理,DMコート |
| | (止めプレート) | Pa=1092KN用 | 個 | 1 | SS400,亜鉛めっき |

※ L=4031mm 2本,L=4014mm 2本

### 連結ケーブル

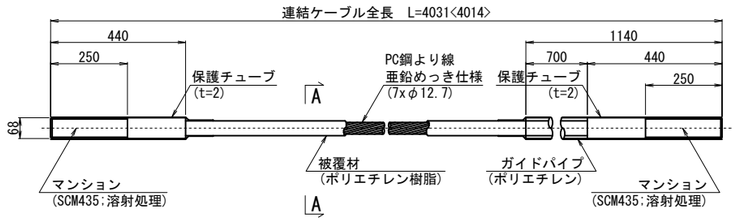


### A-A断面図 S=1:2

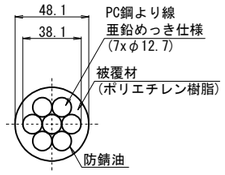


### ナット (S45C:亜鉛めっき)

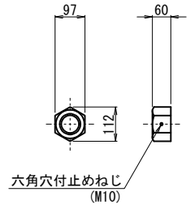


### 止めプレート (SS400相当品:亜鉛めっき)

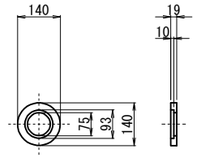


### スプリング (SW-C:亜鉛めっき,クロメート処理)

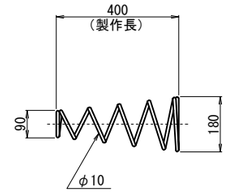


### 異型緩衝具 (支圧板+緩衝パッキン)

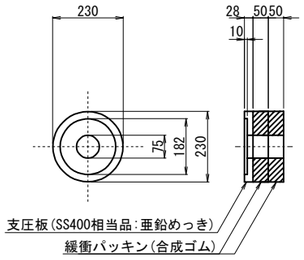


### 偏 向 具 (ポリエチレン)

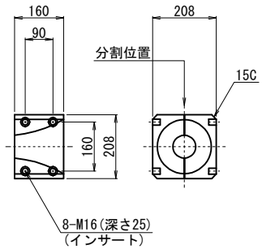


### 保護キャップ (ポリエチレン)

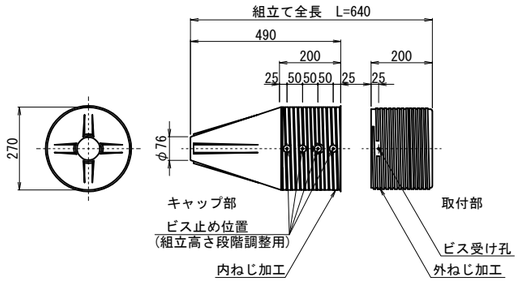


### 規格表

| 落 橋 防 止 構 造 仕 様 | |
|---|---|
| 設計地震力(PCケーブル1本当たり) | 889 kN |
| 設 計 遊 間 量 | 250 mm |
| 設 計 耐 力 | 1092 kN |

落橋防止構造は上記の性能を有する製品を使用することとし、この姿図は参考とする。

### ブラケットピン (SCM435:DMコート)

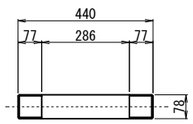


### 止めナット (S45C:亜鉛めっき)

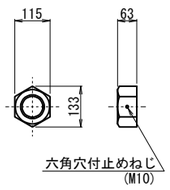


### ワッシャー (SS400:亜鉛めっき)

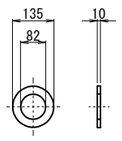


### アイバー (S45C:亜鉛めっき)

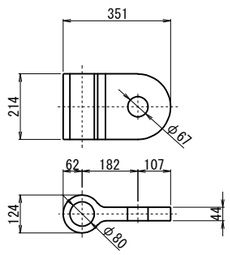


### フォークエンド (S45C:亜鉛めっき)

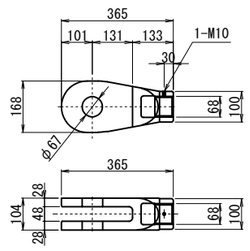


### エンドピン (ピン+止めプレート)

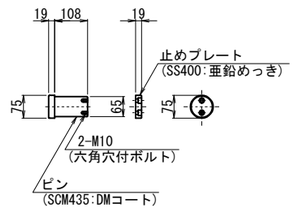


注記)
1. 連結ケーブルの製作は、現場にて取付間距離を確認のうえ、おこなうこと。
2. < >内は、C3及びC4における値を示す。

| | | | |
|---|---|---|---|
| | 横浜横須賀道路<br>釜利谷第二高架橋耐震補強工事 | | |
| 図面の種類 | 釜利谷JCT第一橋<br>P15橋脚（終点側）落橋防止構造詳細図(その3)(参考図) | | |
| 縮 尺 | 図 示 | 図面番号 | 60 / 88 |
| 設計会社名 | パシフィックコンサルタンツ株式会社 | | |
| 施工会社名 | | | |
| 事務所名 | 東日本高速道路株式会社 関東支社<br>京 浜 管 理 事 務 所 | | |

# 釜利谷JCT第一橋 A2橋台 耐震補強配置図

## 正面図 S=1:40

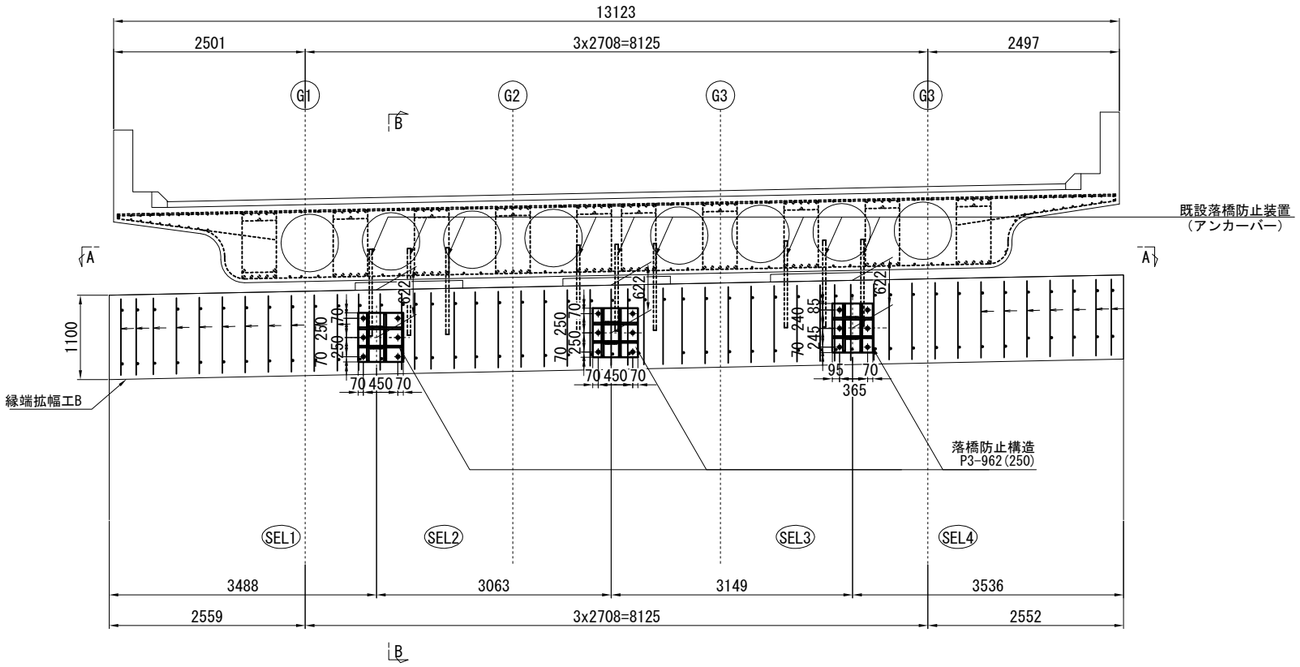


## 側面図(B － B) S=1:40

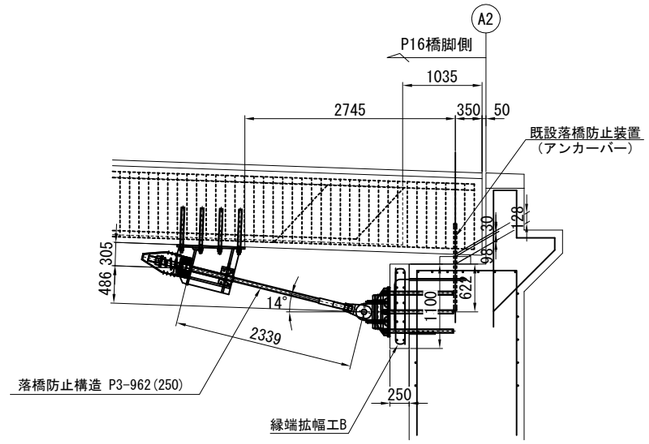


## 平面図(A － A) S=1:40

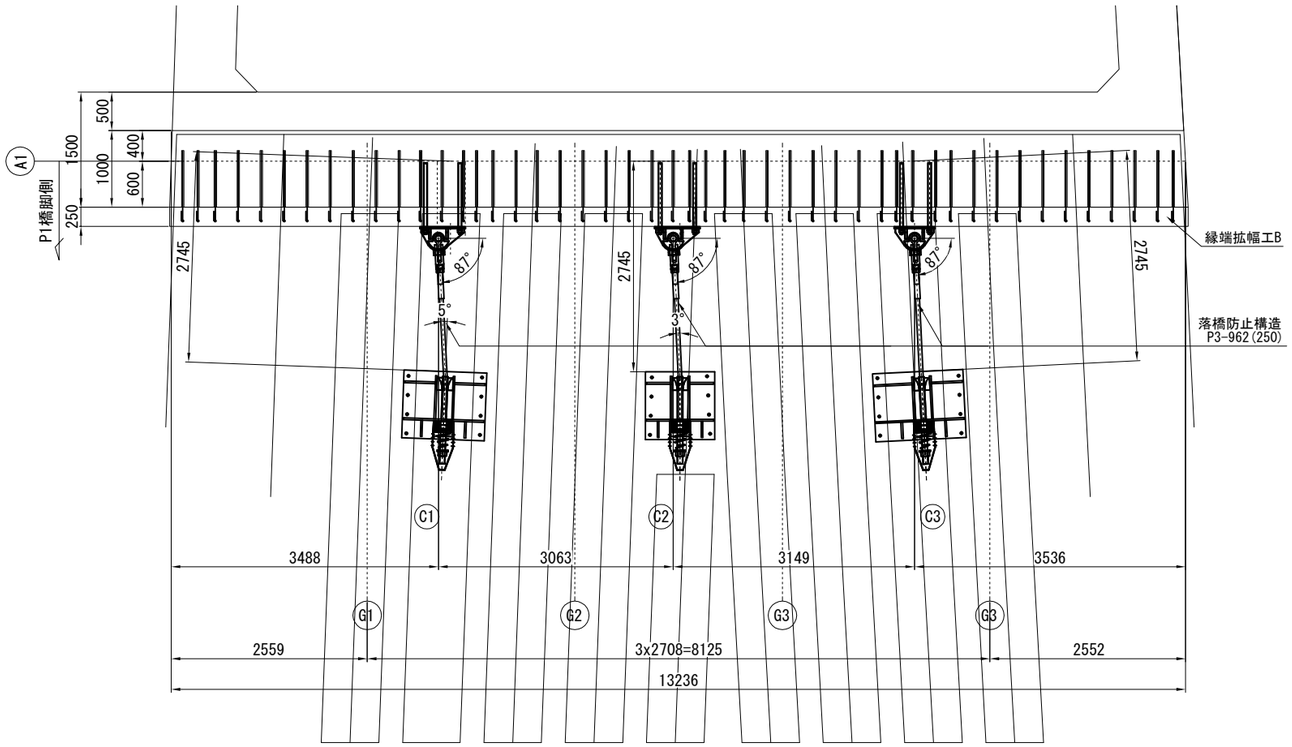


## 落橋防止構造 取付詳細図 S=1:20

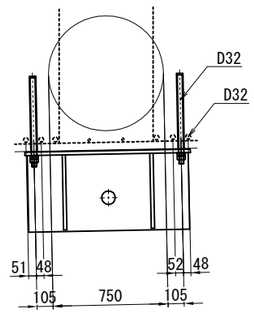


注記）
1. 本図面は建設当初および改良時の完成図を基に作成しているため、
現地にて寸法等を確認した上、施工を行うこと。

| | | | |
|---|---|---|---|
| 横浜横須賀道路<br>釜利谷第二高架橋耐震補強工事 | | | |
| 図面の種類 | 釜利谷JCT第一橋<br>A2橋台 耐震補強配置図 | | |
| 縮　尺 | 図 示 | 図面番号 | 61 / 88 |
| 設計会社名 | パシフィックコンサルタンツ株式会社 | | |
| 施工会社名 | | | |
| 事務所名 | 東日本高速道路株式会社　関東支社<br>京 浜 管 理 事 務 所 | | |

# 釜利谷JCT第一橋 A2橋台 落橋防止構造詳細図(その1)

## ブラケット詳細図
(落橋防止構造 P3-962(250))

### 1 － 1 S=1:10

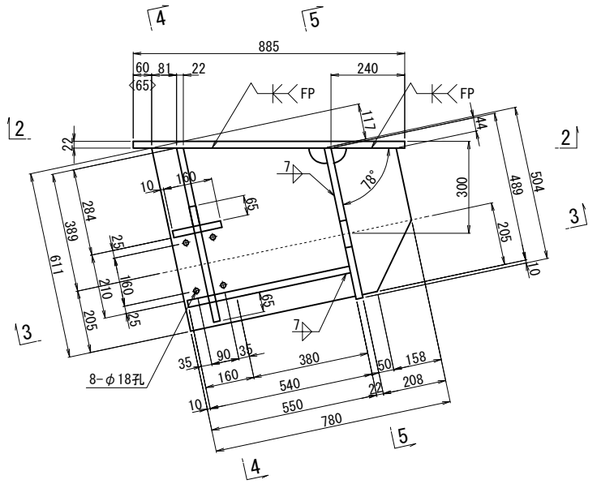


### 4 － 4 S=1:10

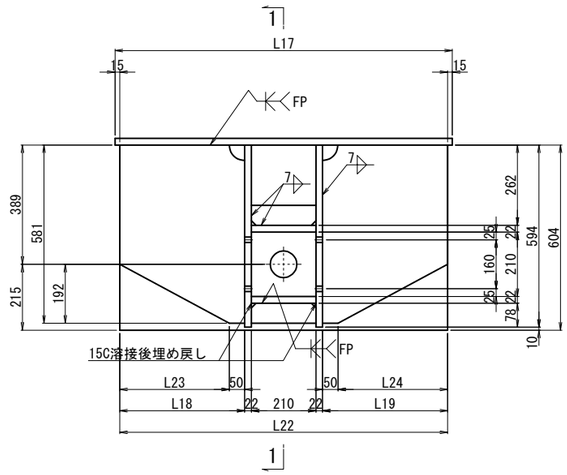


### 5 － 5 S=1:10

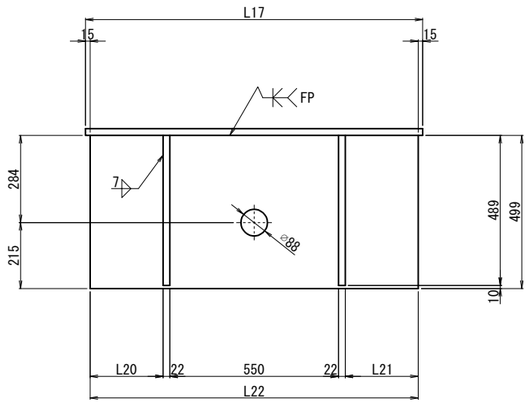


### 2 － 2 S=1:10

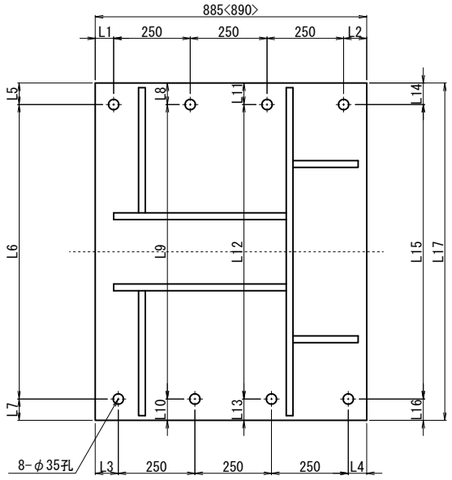


| | L1 | L2 | L3 | L4 | L5 | L6 | L7 | L8 |
|---|---|---|---|---|---|---|---|---|
| C1 | 60 | 75 | 75 | 60 | 60 | 960 | 60 | 60 |
| C2 | 60 | 75 | 75 | 60 | 100 | 720 | 85 | 85 |
| C3 | 80 | 60 | 60 | 80 | 60 | 1060 | 60 | 60 |

| | L9 | L10 | L11 | L12 | L13 | L14 | L15 | L16 |
|---|---|---|---|---|---|---|---|---|
| C1 | 960 | 60 | 60 | 960 | 60 | 60 | 960 | 60 |
| C2 | 740 | 80 | 75 | 760 | 70 | 60 | 785 | 60 |
| C3 | 1060 | 60 | 60 | 1060 | 60 | 60 | 1060 | 60 |

| | L17 | L18 | L19 | L20 | L21 | L22 | L23 | L24 |
|---|---|---|---|---|---|---|---|---|
| C1 | 1080 | 398 | 398 | 228 | 228 | 1050 | 348 | 348 |
| C2 | 905 | 310.5 | 310.5 | 140.5 | 140.5 | 875 | 260.5 | 260.5 |
| C3 | 1180 | 403 | 493 | 233 | 323 | 1150 | 355 | 443 |

### 3 － 3 S=1:10

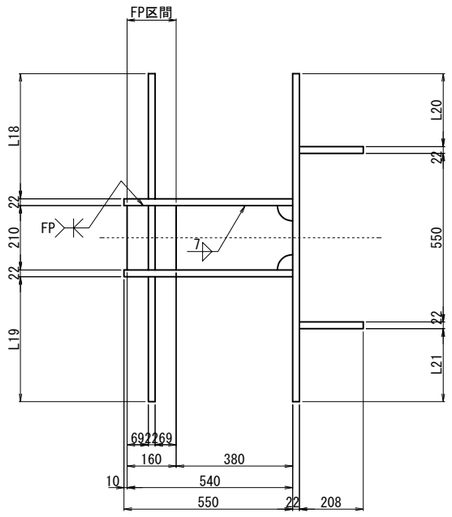


C1
ブラケット1基当り (製作数:1基)

2-PL 208x22x489
2-PL 550x22x611
2-PL 398x22x581
2-PL 65x22x210
1-PL 210x22x540
1-PL 160x22x210
1-PL 504x22x1050
1-PL 885x22x1080

C2
ブラケット1基当り (製作数:1基)

2-PL 208x22x489
2-PL 550x22x611
2-PL 311x22x581
2-PL 65x22x210
1-PL 210x22x540
1-PL 160x22x210
1-PL 504x22x875
1-PL 885x22x905

C3
ブラケット1基当り (製作数:1基)

2-PL 208x22x489
2-PL 550x22x611
1-PL 403x22x581
1-PL 493x22x581
2-PL 65x22x210
1-PL 210x22x540
1-PL 160x22x210
1-PL 504x22x1150
1-PL 890x22x1180

## 落橋防止構造 S=1:5
アンカー工φ42・490(上方向)

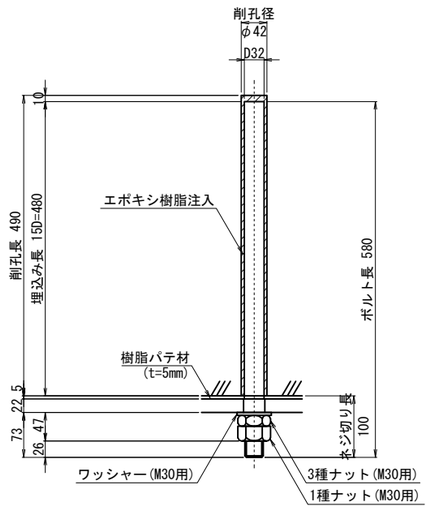


※アンカーボルトはネジ切り部のみ溶融亜鉛めっきを施すものとする。

ブラケット1基当り (製作数:3基)

8-AncBolt D32x580 (SD490)
8-1種Nut M30用 (強度区分8.8)(SS400)
8-3種Nut M30用 (強度区分8.8)(SS400)
8-Washer M30用 (強度区分8.8用)(SS400)

注記)
1. 特記なき材質は全てSM400Aとする。
2. 特記なきスカーラップは全て50Rとする。
3. 工場製作は現場実測確認のうえ行うものとする。
4. 部材は全て溶融亜鉛めっき仕上げとする。
   亜鉛の膜厚はJIS H 8641 HDZT77とする。
   但し、ボルト・ナット類はHDZT49とする。
5. < >内は、C3における値を示す。
6. 「FP」の表記のある箇所は完全溶け込み溶接を用いる。

| | | | |
|---|---|---|---|
| 横浜横須賀道路<br>釜利谷第二高架橋耐震補強工事 | | | |
| 図面の種類 | 釜利谷JCT第一橋<br>A2橋台 落橋防止構造詳細図(その1) | | |
| 縮 尺 | 図 示 | 図面番号 | 62 / 88 |
| 設計会社名 | パシフィックコンサルタンツ株式会社 | | |
| 施工会社名 | | | |
| 事務所名 | 東日本高速道路株式会社 関東支社<br>京 浜 管 理 事 務 所 | | |

# 釜利谷JCT第一橋 A2橋台 落橋防止構造詳細図(その2)

下部工ブラケット詳細図

## ブラケット詳細図 S=1:10

(落橋防止構造 P3-962(250))

### 1 - 1

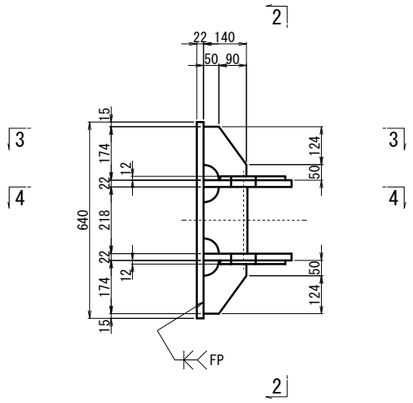


### 2 - 2

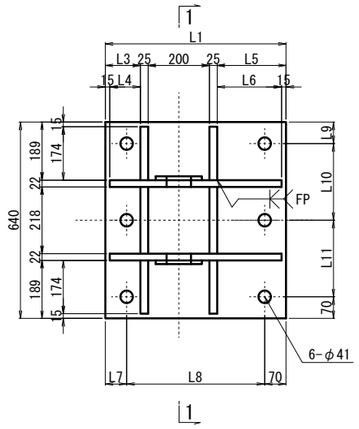


### 3 - 3

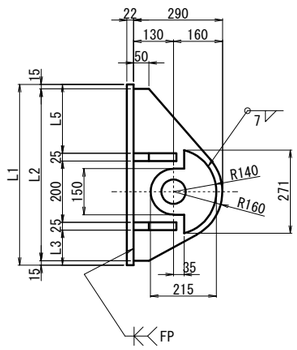


### 4 - 4

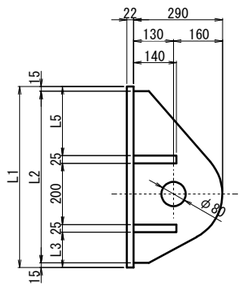


**ブラケット1基当り(製作数:3基)**

2-PL 215x12x271
2-PL 290x22xLL1
4-PL 140x25x174
2-PL 140x25x218
1-PL LL2x22x640
6-Anc Bolt D38x925(SD490)
6-1種 Nut M36用 (SS400)
6-3種 Nut M36用 (SS400)
6-Washer M36用 (SS400)

| | L1 | L2 | L3 | L4 | L5 | L6 | L7 | L8 | L9 | L10 | L11 | LL1 | LL2 |
|---|---|---|---|---|---|---|---|---|---|---|---|---|---|
| C1,C2 | 590 | 560 | 115 | 100 | 225 | 210 | 70 | 450 | 70 | 250 | 250 | 560 | 590 |
| C3 | 530 | 500 | 140 | 125 | 140 | 125 | 95 | 365 | 85 | 240 | 245 | 500 | 530 |

## 落橋防止構造 S=1:5

アンカーエφ48・580(水平方向)

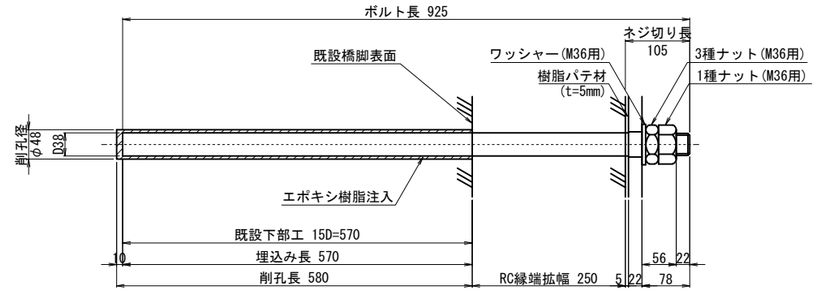


※アンカーボルトはネジ切り部のみ溶融亜鉛めっきを施すものとする。

注記)
1. 特記なき材質は全てSM490Aとする。
2. 特記なきスカーラップは全て50Rとする。
3. 部材は全て溶融亜鉛めっき仕上げとする。
   亜鉛の膜厚はJIS H 8641 HDZT77とする。
   但し、ボルト・ナット類はHDZT49とする。
4. ブラケットは、現場実測確認のうえ、製作をおこなうこと。
5. 「FP」の表記のある箇所は完全溶け込み溶接を用いる。

| | | | |
|---|---|---|---|
| 横浜横須賀道路<br>釜利谷第二高架橋耐震補強工事 | | | |
| 図面の種類 | 釜利谷JCT第一橋<br>A2橋台 落橋防止構造詳細図(その2) | | |
| 縮 尺 | 図 示 | 図面番号 | 63 / 88 |
| 設計会社名 | パシフィックコンサルタンツ株式会社 | | |
| 施工会社名 | | | |
| 事務所名 | 東日本高速道路株式会社 関東支社<br>京 浜 管 理 事 務 所 | | |

# 釜利谷JCT第一橋 A2橋台 落橋防止構造詳細図(その3)(参考図)　S=1:10

落橋防止構造 P3-962(250)

## 取付詳細図

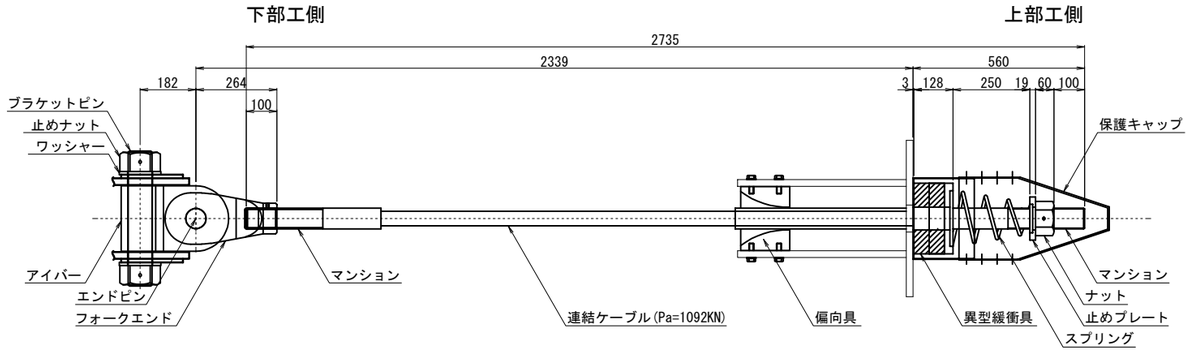


### 材 料 表 (落橋防止構造1組当たり)　全3組

| 名　称 | | 規　格 | 単位 | 数量 | 摘　要 |
|---|---|---|---|---|---|
| 連結ケーブル | | Pa=1092KN L=2735mm | 本 | 1 | PC鋼より線,亜鉛めっき仕様,ポリエチレン被覆 |
| | (マンション) | Pa=1092KN用 標準 | 個 | 2 | SCM435,亜鉛アルミ溶射,ねじきり標準 〈ケーブルに組込〉 |
| | (ガイドパイプ) | Pa=1092KN用 700mm | 本 | 1 | ポリエチレン 〈ケーブルに組込〉 |
| ナット | | Pa=1092KN用 | 個 | 1 | S45C:亜鉛めっき(HDZT77) |
| 止めプレート | | Pa=1092KN用 | 個 | 1 | SS400:亜鉛めっき(HDZT77) |
| スプリング | | Pa=1092KN用 L=400 | 個 | 1 | SW-C:亜鉛めっき,クロメート処理 |
| 異型緩衝具 | | Pa=1092KN用 | 個 | 1 | SS400:亜鉛めっき(HDZT77) + 合成ゴム |
| 偏向具 | | Pa=1092KN用 | 個 | 1 | ポリエチレン |
| | (取付ボルト) | M16x50 1W付 | 本 | 8 | SS400相当品:亜鉛めっき(HDZT49) 接着剤付 |
| 保護キャップ | | Pa=1092KN用 | 組 | 1 | ポリエチレン:8-止めビス付 |
| ユニバーサルシステム | ブラケットピン | Pa=1092KN用 | 本 | 1 | SCM435,ダクロダイズド処理,DMコート |
| | 止めナット | Pa=1092KN用 | 個 | 2 | S45C,亜鉛めっき(HDZT77) |
| | ワッシャー | Pa=1092KN用 | 個 | 2 | SS400,亜鉛めっき(HDZT77) |
| | アイバー | Pa=1092KN用 | 個 | 1 | S45C,亜鉛めっき(HDZT77) |
| | フォークエンド | Pa=1092KN用 | 個 | 1 | S45C,亜鉛めっき(HDZT77) |
| | エンドピン　(ピン) | Pa=1092KN用 | 本 | 1 | SCM435,ダクロダイズド処理,DMコート |
| | (止めプレート) | Pa=1092KN用 | 個 | 1 | SS400,亜鉛めっき |

※ L=2735mm 3本

### 連結ケーブル

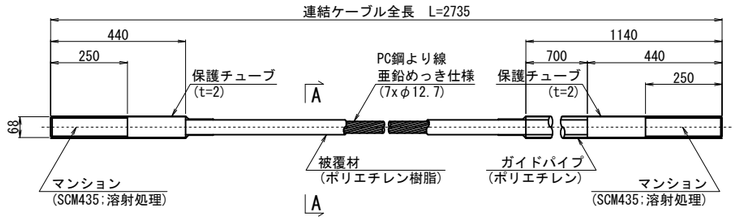


### A-A断面図　S=1:2

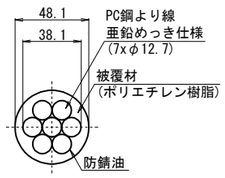


### ナット (S45C:亜鉛めっき)

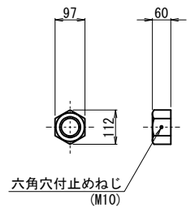


### 止めプレート (SS400相当品:亜鉛めっき)

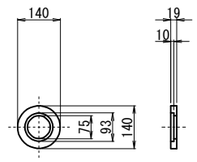


### スプリング (SW-C:亜鉛めっき,クロメート処理)

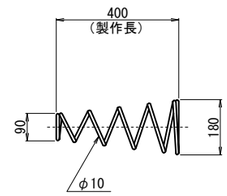


### 異型緩衝具 (支圧板+緩衝パッキン)

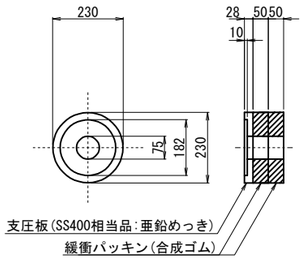


### 偏 向 具 (ポリエチレン)

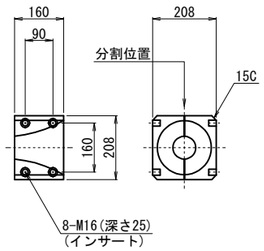


### 保護キャップ (ポリエチレン)

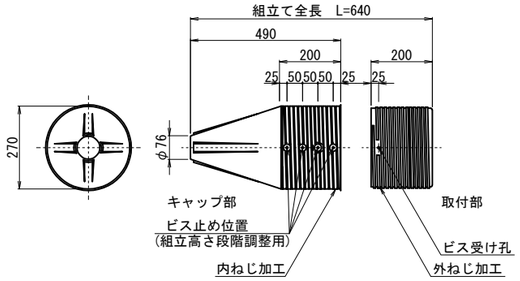


### 規格表

| 落 橋 防 止 構 造 仕 様 | |
|---|---|
| 設計地震力(PCケーブル1本当たり) | 962 kN |
| 設 計 遊 間 量 | 250 mm |
| 設 計 耐 力 | 1092 kN |

落橋防止構造は上記の性能を有する製品を使用することとし、この姿図は参考とする。

### ブラケットピン (SCM435:DMコート)

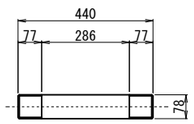


### 止めナット (S45C:亜鉛めっき)

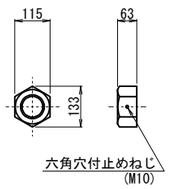


### ワッシャー (SS400:亜鉛めっき)

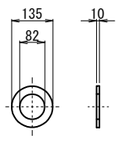


### アイバー (S45C:亜鉛めっき)

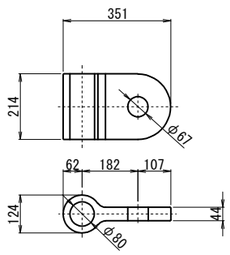


### フォークエンド (S45C:亜鉛めっき)

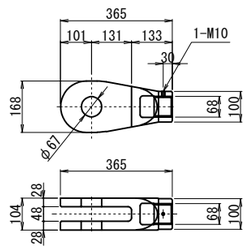


### エンドピン (ピン+止めプレート)

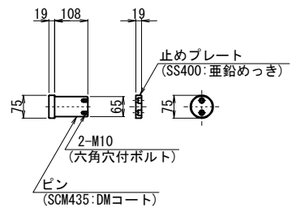


注記)
1. 連結ケーブルの製作は、現場にて取付間距離を確認のうえ、おこなうこと。
2. < >内は、C3における値を示す。

| | | | |
|---|---|---|---|
| | 横浜横須賀道路<br>釜利谷第二高架橋耐震補強工事 | | |
| 図面の種類 | 釜利谷JCT第一橋<br>A2橋台 落橋防止構造詳細図(その3)(参考図) | | |
| 縮　尺 | 図 示 | 図面番号 | 64 / 88 |
| 設計会社名 | パシフィックコンサルタンツ株式会社 | | |
| 施工会社名 | | | |
| 事務所名 | 東日本高速道路株式会社　関東支社<br>京 浜 管 理 事 務 所 | | |

# 釜利谷JCT第一橋 A2橋台 縁端拡幅工B詳細図

## 正面図 S=1:50

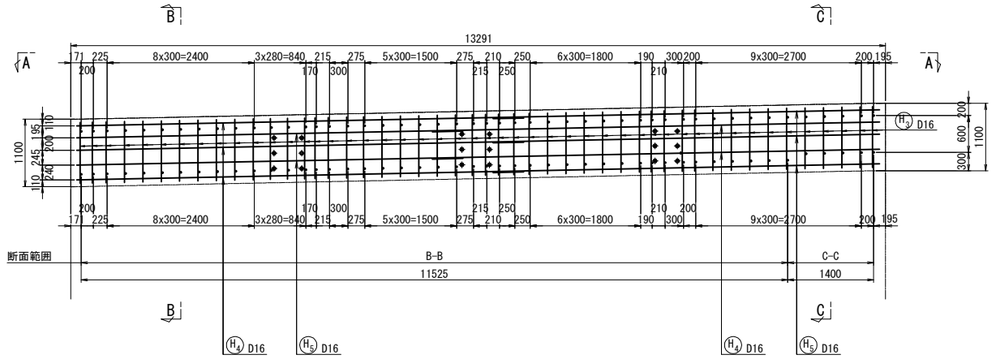


## B － B S=1:25

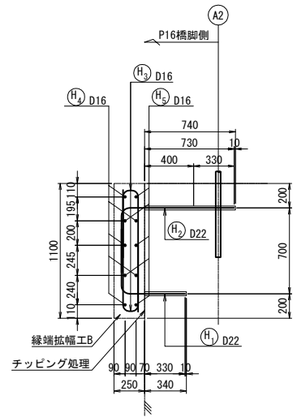


## C － C S=1:25

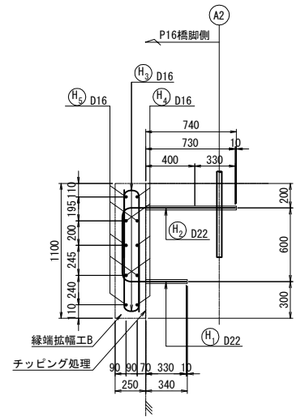


## 平面図(A － A) S=1:50

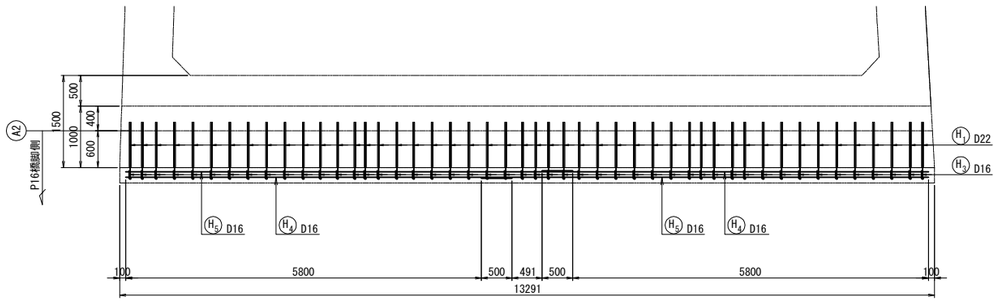


## 鉄筋かぶり詳細 S=1:12.5

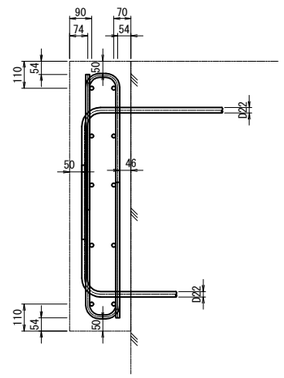


## アンカー鉄筋定着詳細図 S=1:6.25

縁端拡幅工B
アンカー工φ32・340(水平方向)

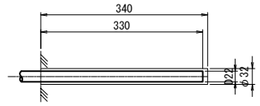


箇所数:48箇所

縁端拡幅工B
アンカー工φ32・740(水平方向)

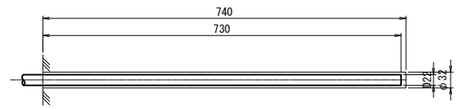


箇所数:48箇所

## 鉄筋加工図 S=1:50

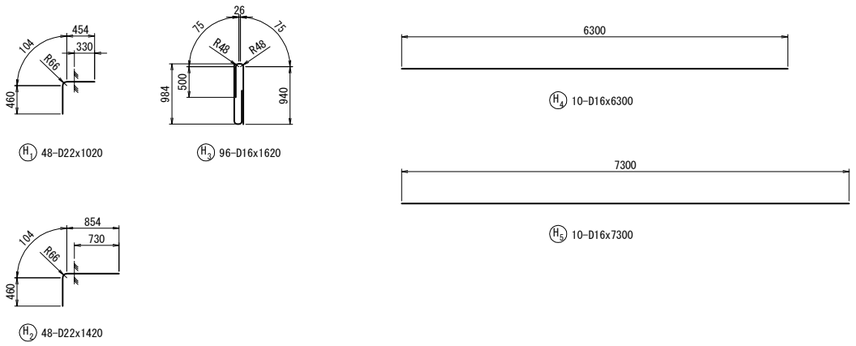


## 鉄筋加工寸法表

曲げ加工
〈直角フック〉

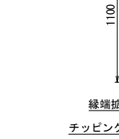


減長=2L-a

SD345

| 径 | θ≦90° R=3.0φ | θ＞90° R=5.5φ | θ=90° a | b | 減長 |
|---|---|---|---|---|---|
| D13 | 39 | 71.5 | 61 | 156 | 17 |
| D16 | 48 | 88 | 75 | 192 | 21 |
| D19 | 57 | 104.5 | 89 | 228 | 25 |
| D22 | 66 | 121 | 104 | 264 | 28 |
| D25 | 75 | 137.5 | 118 | 300 | 32 |
| D29 | 87 | 159.5 | 137 | 348 | 37 |
| D32 | 96 | 176 | 151 | 384 | 41 |
| D35 | 105 | 192.5 | 165 | 420 | 45 |
| D38 | 114 | 209 | 179 | 456 | 49 |
| D41 | 123 | 225.5 | 193 | 492 | 53 |
| D51 | 153 | 280.5 | 240 | 612 | 66 |

## 鉄筋表

| 記号 | 径 | 長さ | 本数 | 単位質量 | 1本当り質量 | 質量 | 備考 |
|---|---|---|---|---|---|---|---|
| H1 | D22 | 1020 | 48 | 3.04 | 3.10 | 149 | |
| H2 | D22 | 1420 | 48 | 3.04 | 4.32 | 207 | |
| H3 | D16 | 1620 | 96 | 1.56 | 2.53 | 243 | |
| H4 | D16 | 6300 | 10 | 1.56 | 9.83 | 98 | |
| H5 | D16 | 7300 | 10 | 1.56 | 11.39 | 114 | |

| | | | |
|---|---|---|---|
| 鉄筋質量(SD345) | D16 | 455 | kg |
| | D22 | 356 | kg |
| 縁端拡幅工B 鉄筋 | 合計 | 811 | kg |
| 縁端拡幅工B コンクリート | | 3.655 | m3 |
| 縁端拡幅工B 型わく | | 18.49 | m2 |

注記)
1. 製作は現地にて寸法を計測し確認後行なうこと。
2. 既設コンクリートへの削孔の際には、鉄筋探査を実施し既設鉄筋は、切断しないこと。また、既設鉄筋と干渉した場合は、アンカーボルト位置の調整を行うこと。
3. コンクリートの設計基準強度はσck=30N/mm2とする。

| | | | |
|---|---|---|---|
| 横浜横須賀道路<br>釜利谷第二高架橋耐震補強工事 | | | |
| 図面の種類 | 釜利谷JCT第一橋<br>A2橋台 縁端拡幅工B詳細図 | | |
| 縮　尺 | 図 示 | 図面番号 | 65 / 88 |
| 設計会社名 | パシフィックコンサルタンツ株式会社 | | |
| 施工会社名 | | | |
| 事務所名 | 東日本高速道路株式会社　関東支社<br>京 浜 管 理 事 務 所 | | |

# 釜利谷JCT第一橋　交通保安要員配置図



←至　堀口能見台

至　横須賀　→

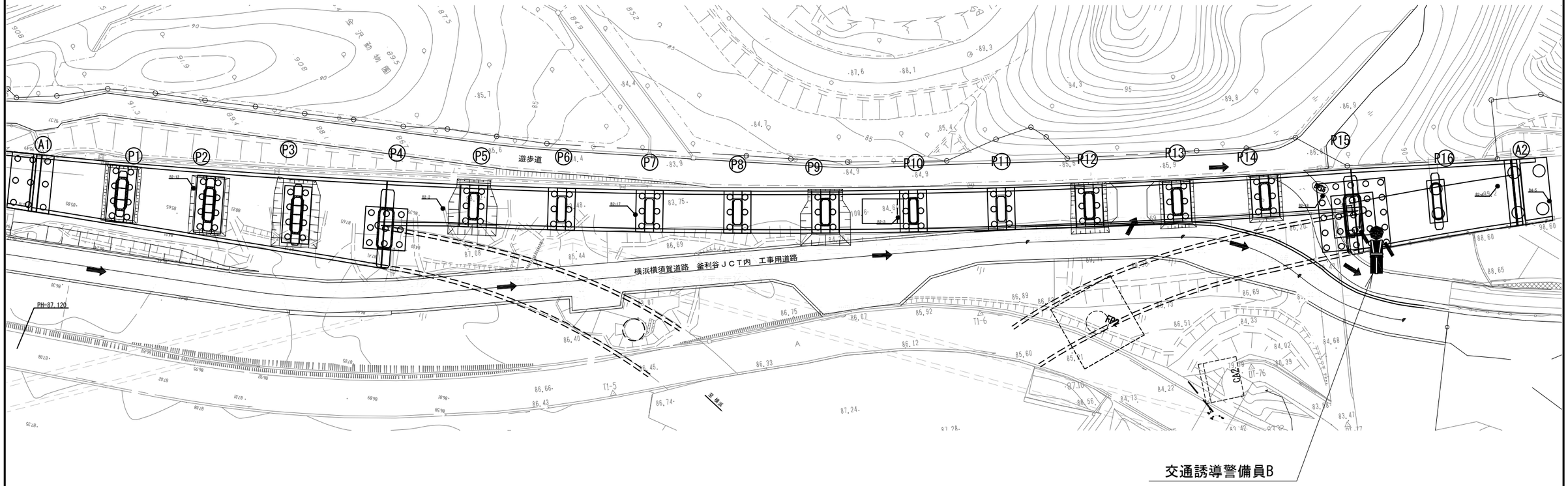


| 横浜横須賀道路<br>釜利谷第二高架橋耐震補強工事 | | | |
|---|---|---|---|
| 図面の種類 | 釜利谷JCT第一橋<br>交通保安要員配置図 | | |
| 縮　尺 | 図 示 | 図面番号 | 66 / 88 |
| 設計会社名 | | | |
| 施工会社名 | | | |
| 事務所名 | 東日本高速道路株式会社　関東支社<br>京 浜 管 理 事 務 所 | | |

# 釜利谷JCT第一橋 施工計画(その1)(参考図)

【柱補強時】

## 側 面 図 S=1:500

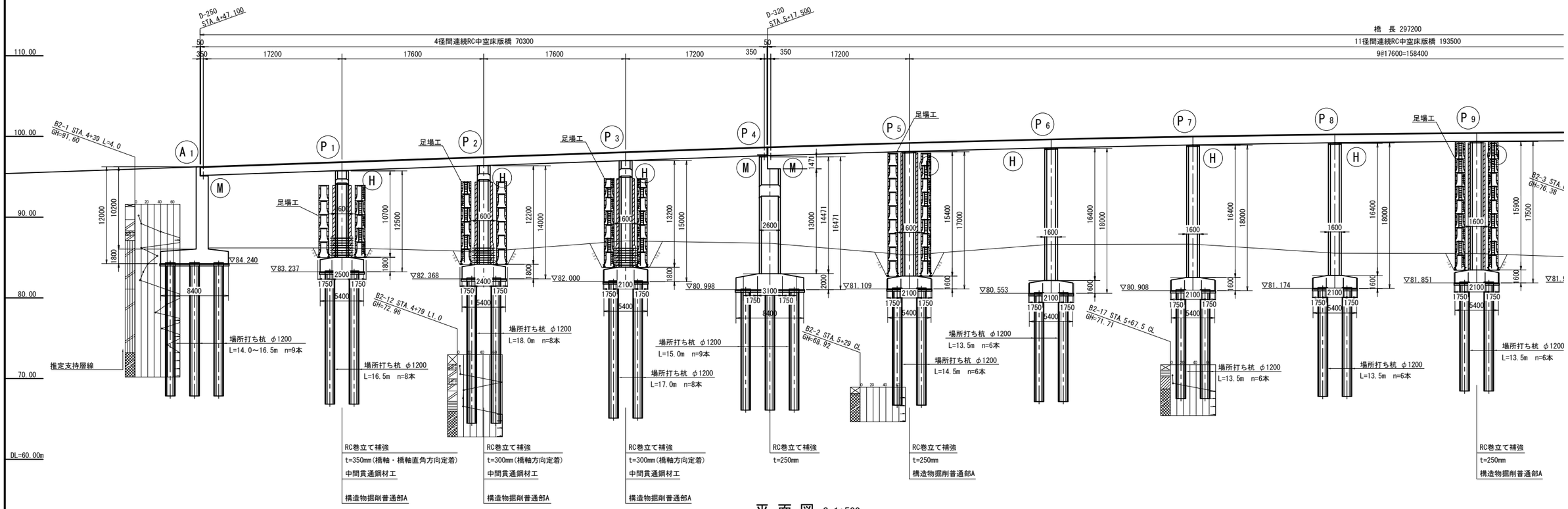


## 平 面 図 S=1:500

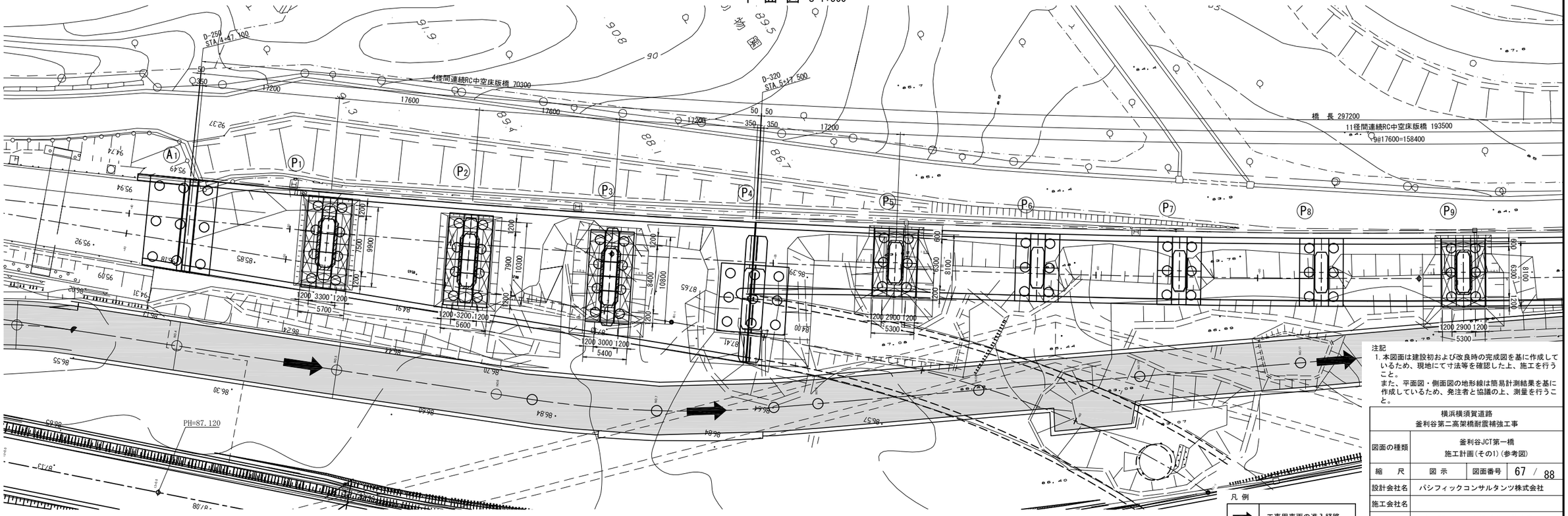


注記

1. 本図面は建設初および改良時の完成図を基に作成しているため、現地にて寸法等を確認した上、施工を行うこと。
   また、平面図・側面図の地形線は簡易計測結果を基に作成しているため、発注者と協議の上、測量を行うこと。

凡 例

➡ 工事用車両の進入経路

| | | | |
|---|---|---|---|
| 横浜横須賀道路 釜利谷第二高架橋耐震補強工事 | | | |
| 図面の種類 | 釜利谷JCT第一橋 施工計画(その1)(参考図) | | |
| 縮 尺 | 図 示 | 図面番号 | 67 / 88 |
| 設計会社名 | パシフィックコンサルタンツ株式会社 | | |
| 施工会社名 | | | |
| 事務所名 | 東日本高速道路株式会社 関東支社 京 浜 管 理 事 務 所 | | |

# 釜利谷JCT第一橋 施工計画(その2)(参考図)

【柱補強時】

## 側 面 図 S=1:500

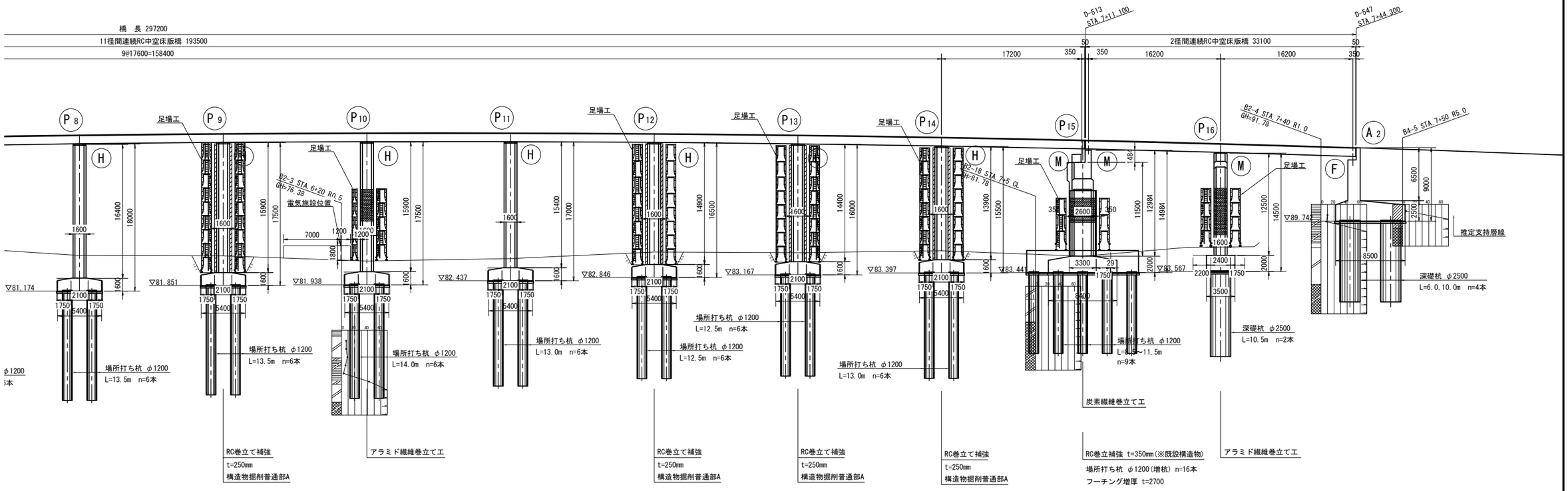


## 平 面 図 S=1:500

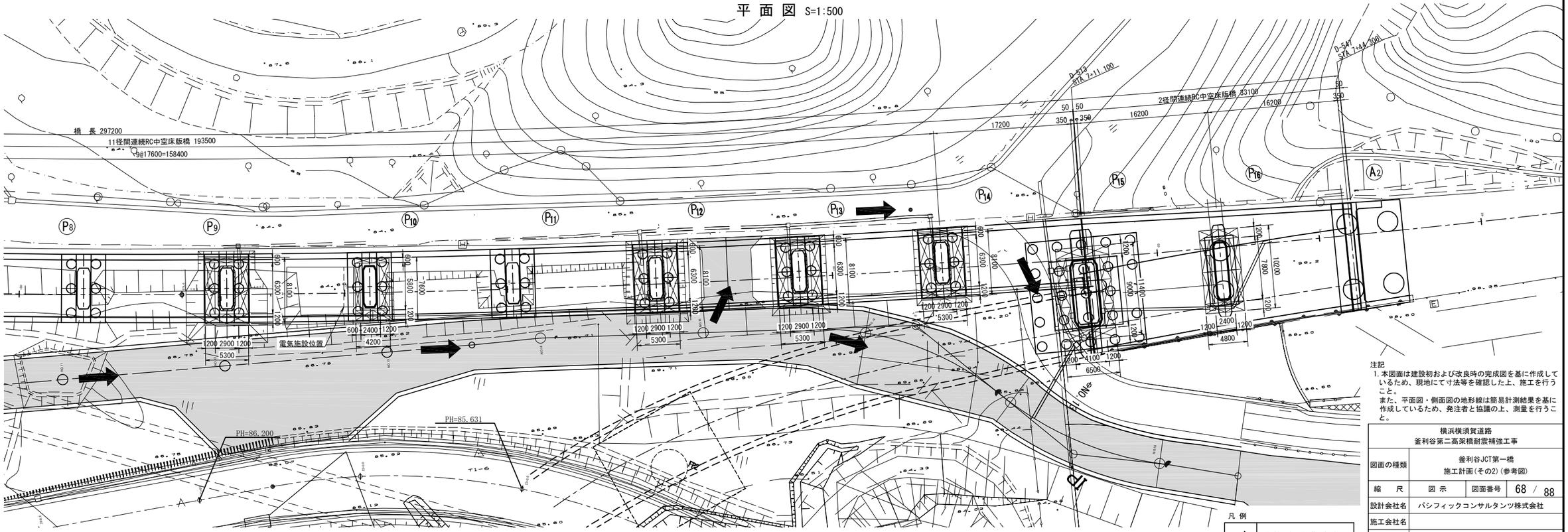


注記

1. 本図面は建設初および改良時の完成図を基に作成しているため、現地にて寸法等を確認した上、施工を行うこと。
また、平面図・側面図の地形線は簡易計測結果を基に作成しているため、発注者と協議の上、測量を行うこと。

凡 例

| | |
|---|---|
| ➡ | 工事用車両の進入経路 |

| | | | |
|---|---|---|---|
| 横浜横須賀道路<br>釜利谷第二高架橋耐震補強工事 | | | |
| 図面の種類 | 釜利谷JCT第一橋<br>施工計画(その2)(参考図) | | |
| 縮 尺 | 図 示 | 図面番号 | 68 / 88 |
| 設計会社名 | パシフィックコンサルタンツ株式会社 | | |
| 施工会社名 | | | |
| 事務所名 | 東日本高速道路株式会社 関東支社<br>京 浜 管 理 事 務 所 | | |

# 釜利谷JCT第一橋 施工計画(その3)(参考図)

## 【落橋防止構造施工時】

### 側 面 図 S=1:500

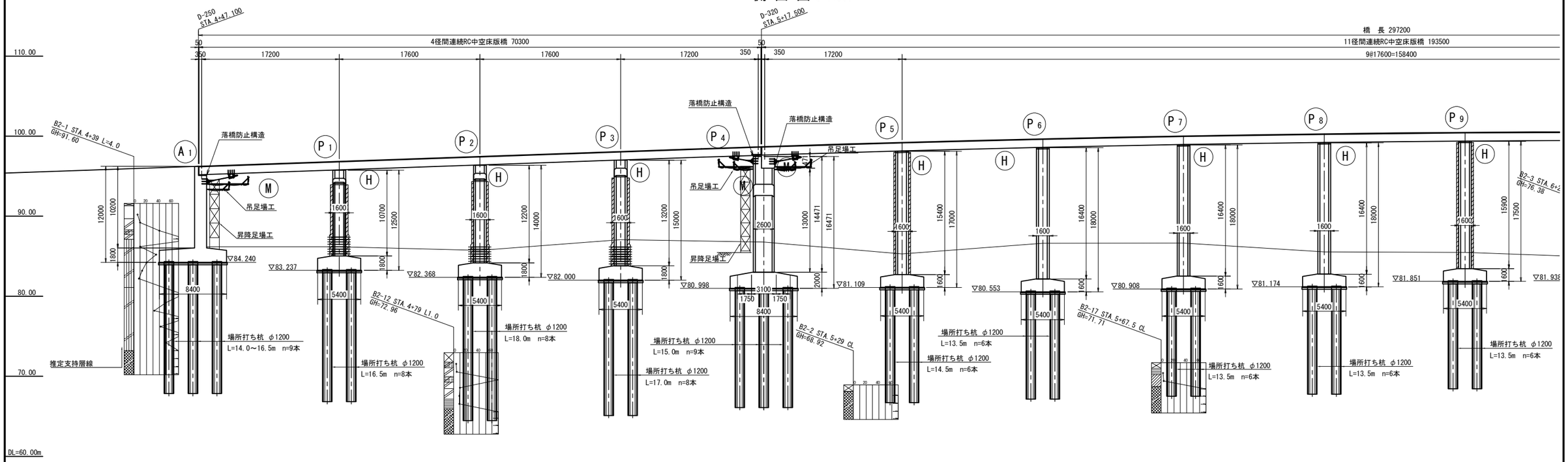


### 平 面 図 S=1:500

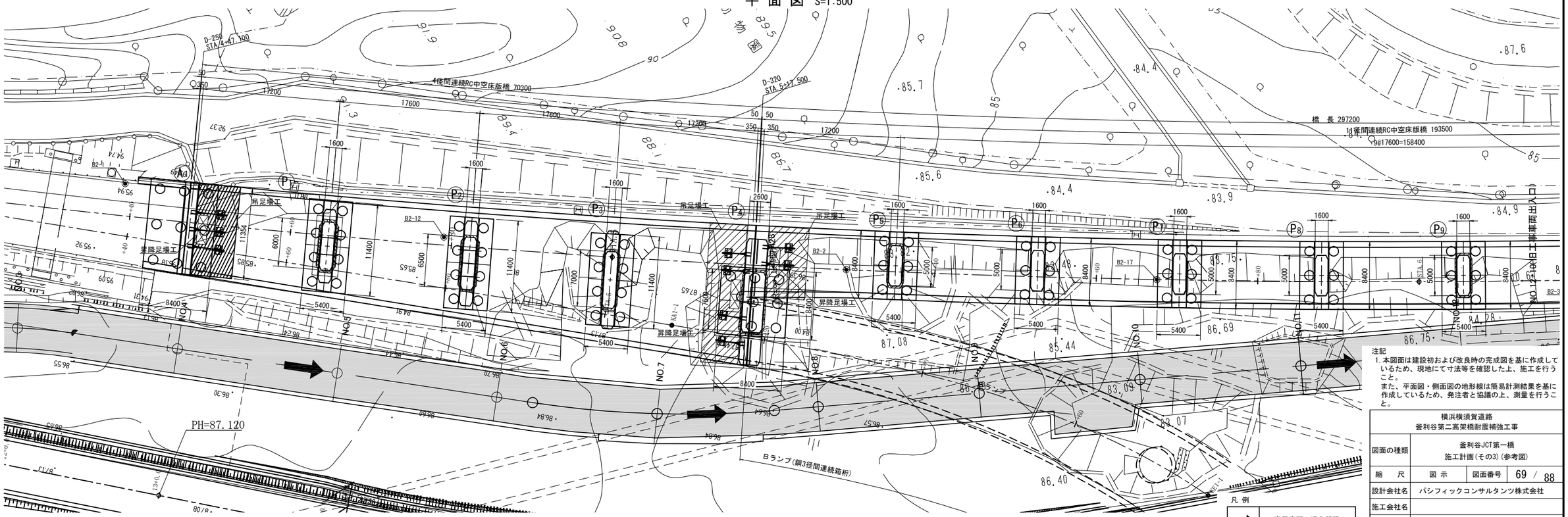


注記

1. 本図面は建設初および改良時の完成図を基に作成しているため、現地にて寸法等を確認した上、施工を行うこと。
また、平面図・側面図の地形線は簡易計測結果を基に作成しているため、発注者と協議の上、測量を行うこと。

| | | | |
|---|---|---|---|
| 横浜横須賀道路<br>釜利谷第二高架橋耐震補強工事 | | | |
| 図面の種類 | 釜利谷JCT第一橋<br>施工計画(その3)(参考図) | | |
| 縮 尺 | 図 示 | 図面番号 | 69 / 88 |
| 設計会社名 | パシフィックコンサルタンツ株式会社 | | |
| 施工会社名 | | | |
| 事務所名 | 東日本高速道路株式会社 関東支社<br>京 浜 管 理 事 務 所 | | |

# 釜利谷JCT第一橋 施工計画(その4)(参考図)

【落橋防止構造施工時】

## 側 面 図 S=1:500

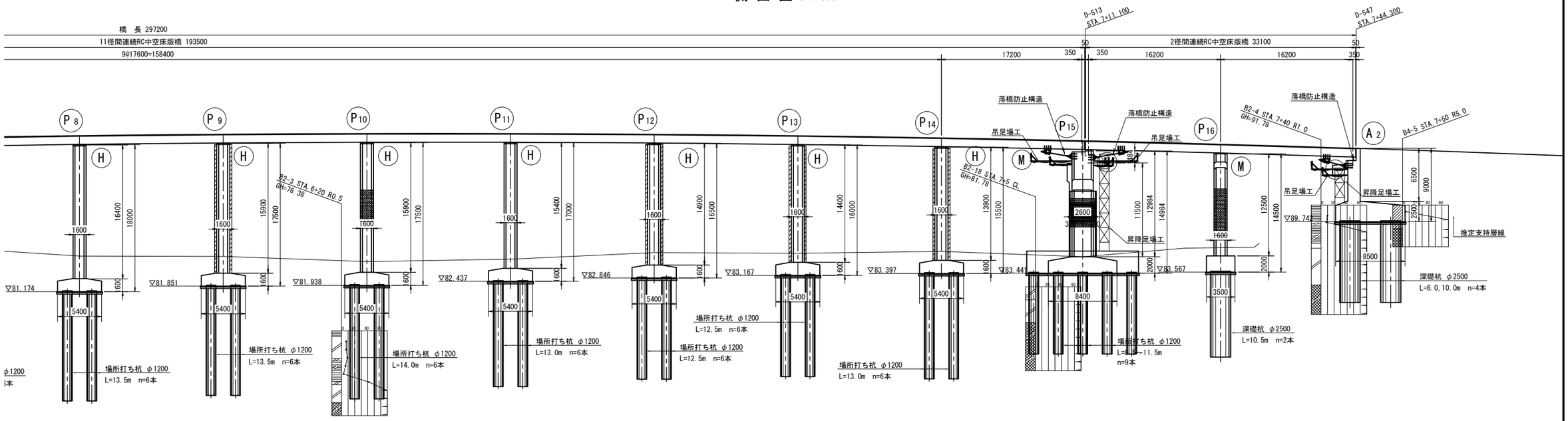


## 平 面 図 S=1:500

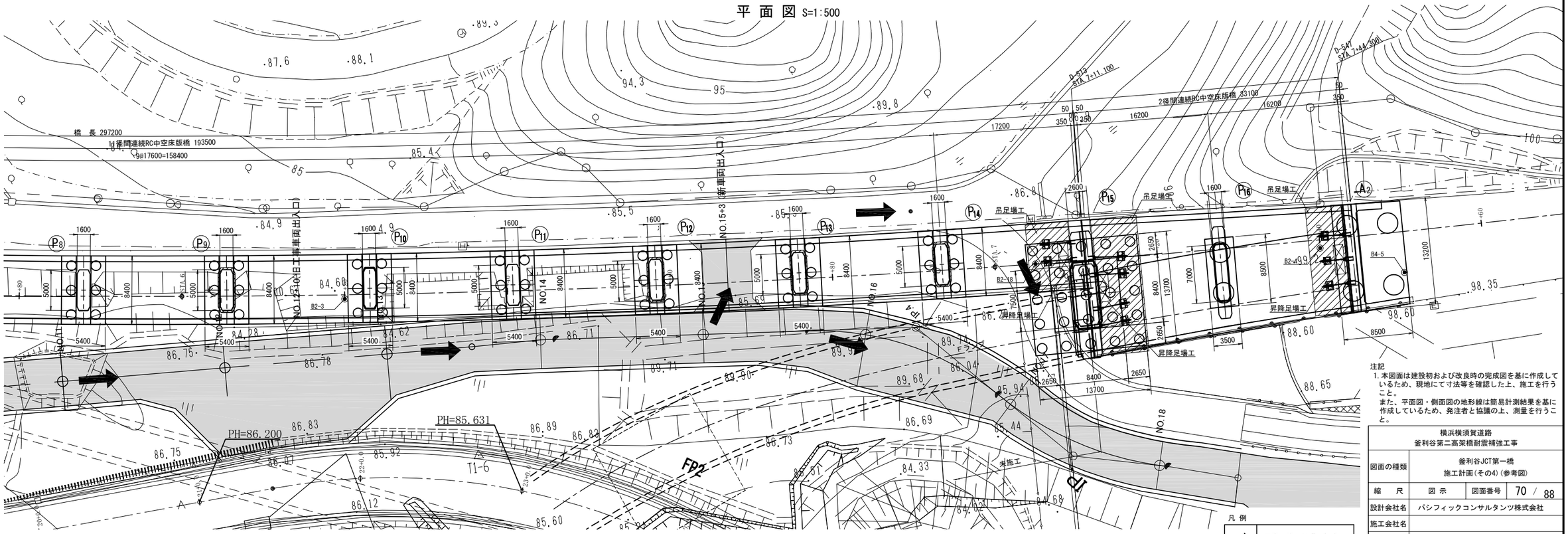


注記

1. 本図面は建設初および改良時の完成図を基に作成しているため、現地にて寸法等を確認した上、施工を行うこと。
また、平面図・側面図の地形線は簡易計測結果を基に作成しているため、発注者と協議の上、測量を行うこと。

凡 例

| | |
|---|---|
| ➡ | 工事用車両の進入経路 |

| | | | |
|---|---|---|---|
| 横浜横須賀道路<br>釜利谷第二高架橋耐震補強工事 | | | |
| 図面の種類 | 釜利谷JCT第一橋<br>施工計画(その4)(参考図) | | |
| 縮 尺 | 図 示 | 図面番号 | 70 / 88 |
| 設計会社名 | パシフィックコンサルタンツ株式会社 | | |
| 施工会社名 | | | |
| 事務所名 | 東日本高速道路株式会社 関東支社<br>京 浜 管 理 事 務 所 | | |

# 釜利谷JCT第一橋 足場工計画図(橋脚補強施工時)(その1)(参考図)

S=1:200

## 【P1橋脚】

### 側 面 図

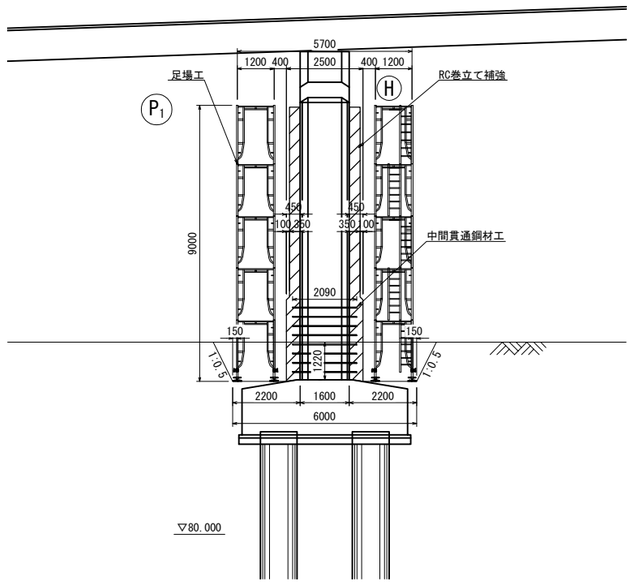


### 正 面 図

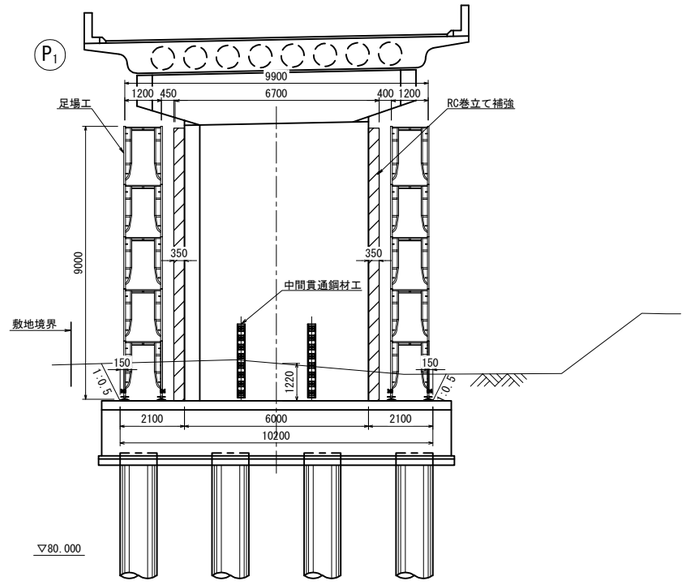


### 平 面 図

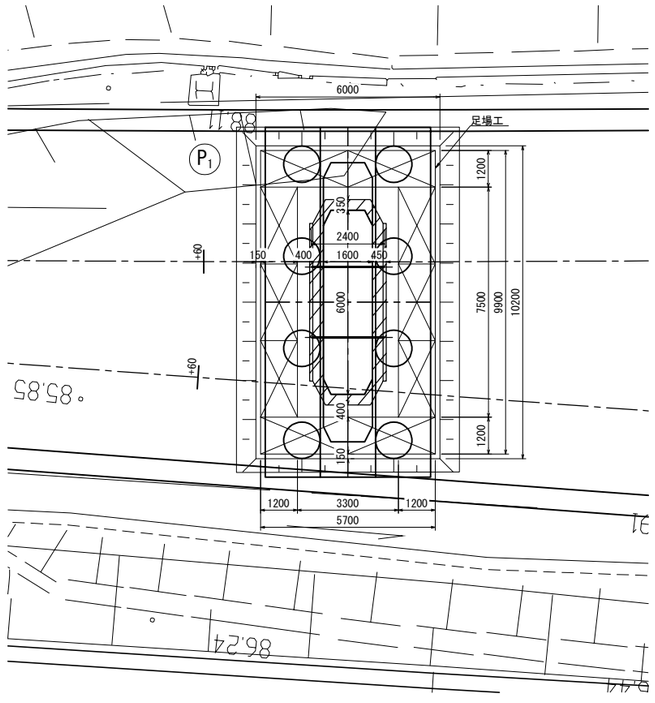


注記)
1. 地形線は簡易計測結果を基に作成しているため、
発注者と協議の上、測量を行うこと。

| | | | |
|---|---|---|---|
| 横浜横須賀道路<br>釜利谷第二高架橋耐震補強工事 | | | |
| 図面の種類 | 釜利谷JCT第一橋<br>足場工計画図(橋脚補強施工時)(その1)(参考図) | | |
| 縮 尺 | 図 示 | 図面番号 | 71 / 88 |
| 設計会社名 | パシフィックコンサルタンツ株式会社 | | |
| 施工会社名 | | | |
| 事務所名 | 東日本高速道路株式会社 関東支社<br>京 浜 管 理 事 務 所 | | |

# 釜利谷JCT第一橋 足場工計画図(橋脚補強施工時)(その2)(参考図)

S=1:200

## 【P2橋脚】

### 側 面 図

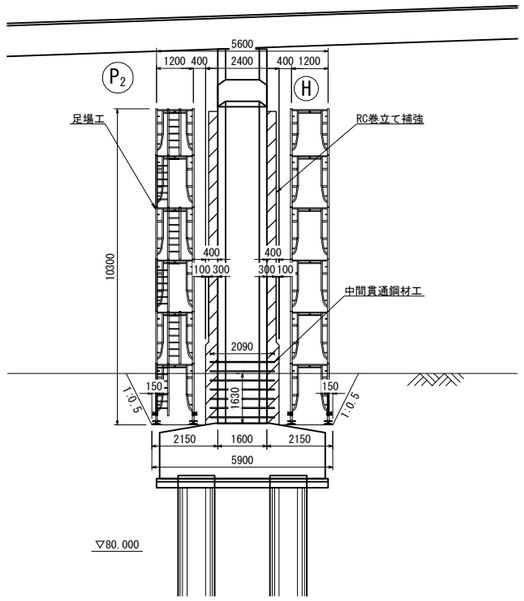


### 正 面 図

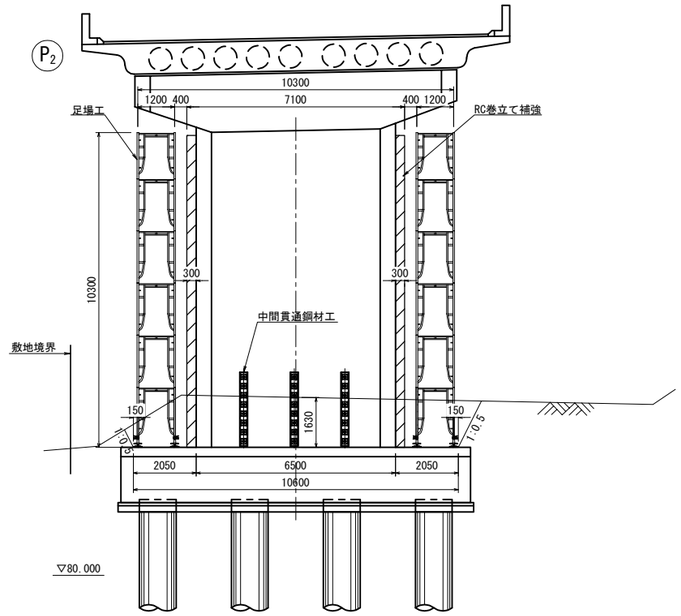


### 平 面 図

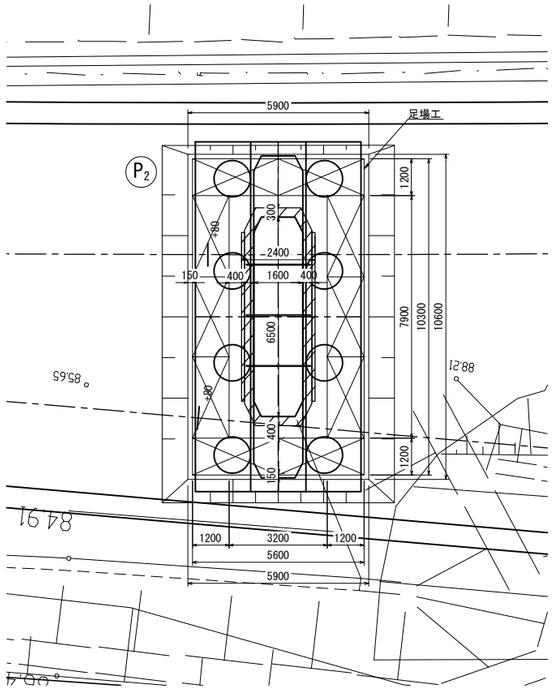


注記)
1. 地形線は簡易計測結果を基に作成しているため、
発注者と協議の上、測量を行うこと。

| | | | |
|---|---|---|---|
| 横浜横須賀道路<br>釜利谷第二高架橋耐震補強工事 | | | |
| 図面の種類 | 釜利谷JCT第一橋<br>足場工計画図(橋脚補強施工時)(その2)(参考図) | | |
| 縮 尺 | 図 示 | 図面番号 | 72 / 88 |
| 設計会社名 | パシフィックコンサルタンツ株式会社 | | |
| 施工会社名 | | | |
| 事務所名 | 東日本高速道路株式会社 関東支社<br>京 浜 管 理 事 務 所 | | |

# 釜利谷JCT第一橋 足場工計画図(橋脚補強施工時)(その3)(参考図)
## 【P3橋脚】

S=1:200

### 側 面 図

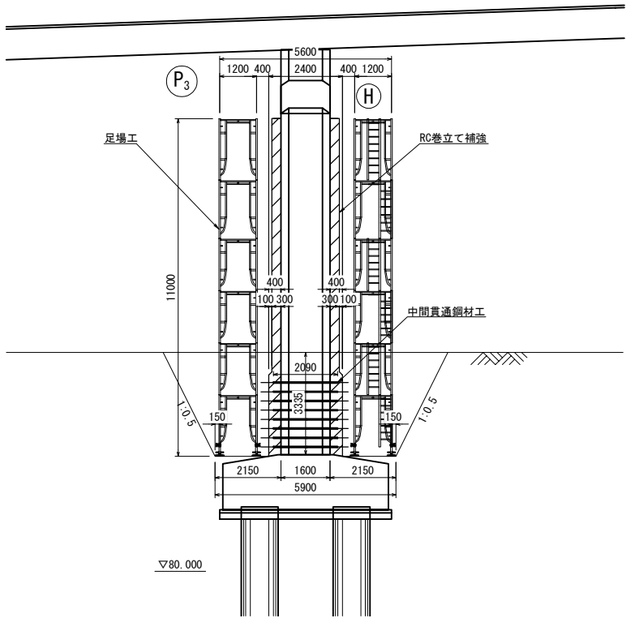


### 正 面 図

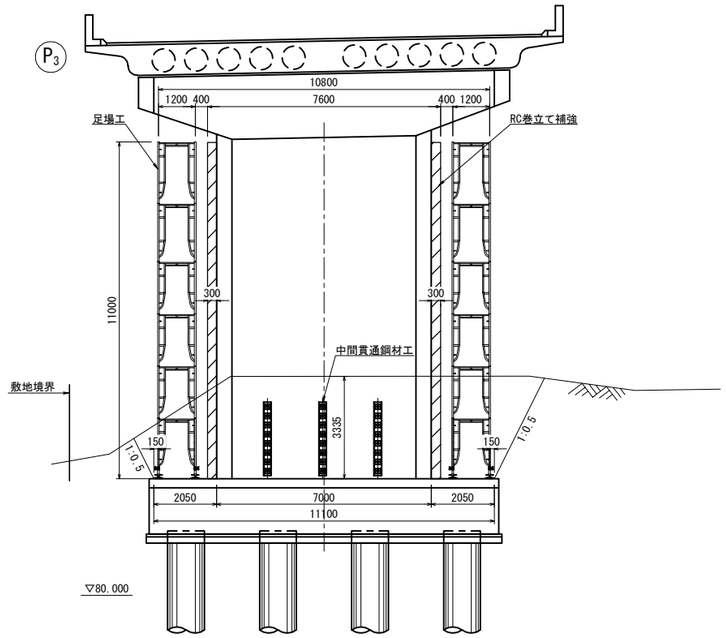


### 平 面 図

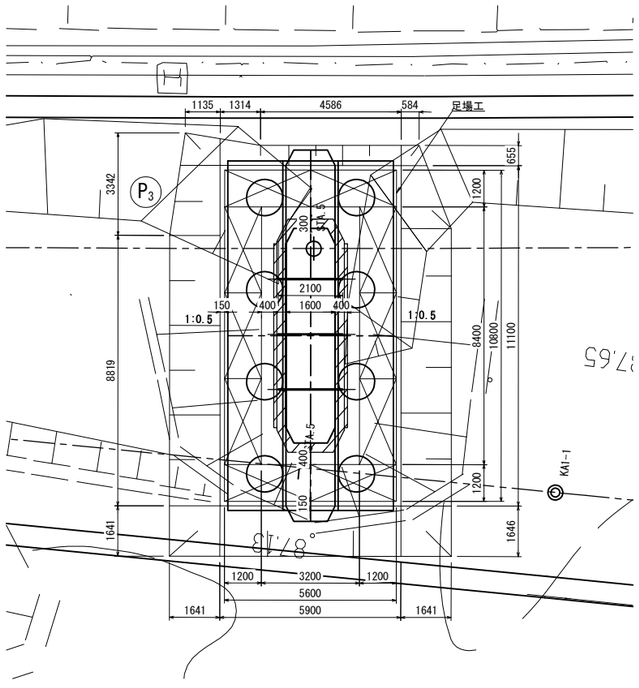


注記)
1. 地形線は簡易計測結果を基に作成しているため、
発注者と協議の上、測量を行うこと。

| | | | |
|---|---|---|---|
| 横浜横須賀道路<br>釜利谷第二高架橋耐震補強工事 | | | |
| 図面の種類 | 釜利谷JCT第一橋<br>足場工計画図(橋脚補強施工時)(その3)(参考図) | | |
| 縮 尺 | 図 示 | 図面番号 | 73 / 88 |
| 設計会社名 | パシフィックコンサルタンツ株式会社 | | |
| 施工会社名 | | | |
| 事務所名 | 東日本高速道路株式会社 関東支社<br>京 浜 管 理 事 務 所 | | |

# 釜利谷JCT第一橋 足場工計画図(橋脚補強施工時)(その4)(参考図)

S=1:200

## 【P5橋脚】

### 側 面 図

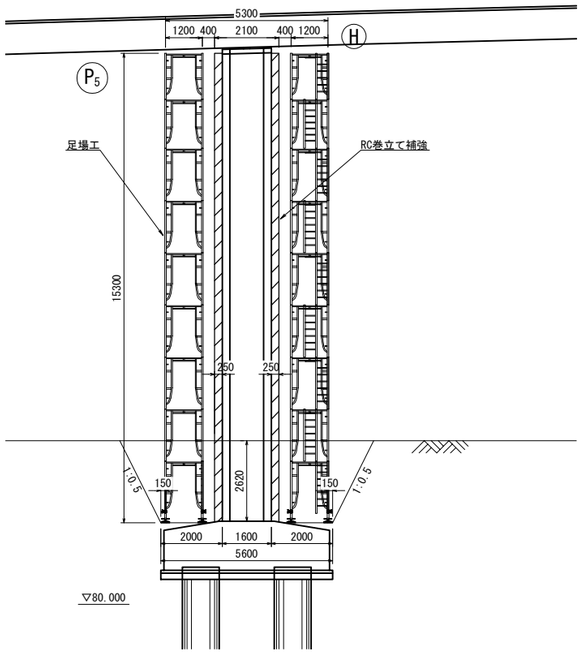


### 正 面 図

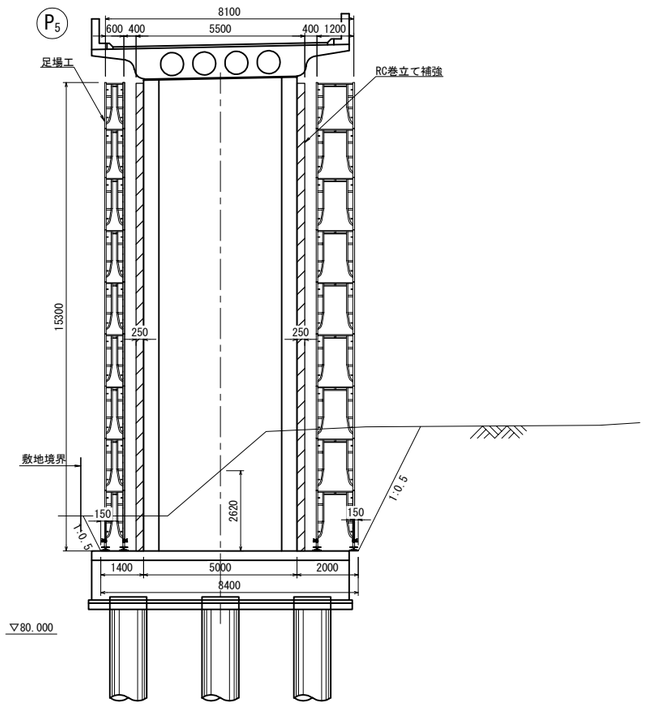


### 平 面 図

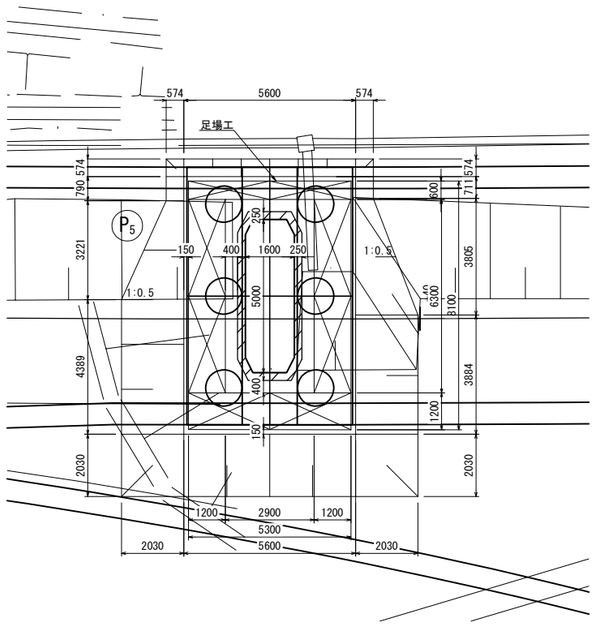


注記)
1. 地形線は簡易計測結果を基に作成しているため、
発注者と協議の上、測量を行うこと。

| | | | |
|---|---|---|---|
| 横浜横須賀道路<br>釜利谷第二高架橋耐震補強工事 | | | |
| 図面の種類 | 釜利谷JCT第一橋<br>足場工計画図(橋脚補強施工時)(その4)(参考図) | | |
| 縮 尺 | 図 示 | 図面番号 | 74 / 88 |
| 設計会社名 | パシフィックコンサルタンツ株式会社 | | |
| 施工会社名 | | | |
| 事務所名 | 東日本高速道路株式会社 関東支社<br>京 浜 管 理 事 務 所 | | |

# 釜利谷JCT第一橋 足場工計画図(橋脚補強施工時)(その5)(参考図)

S=1:200

## 【P9橋脚】

### 側 面 図

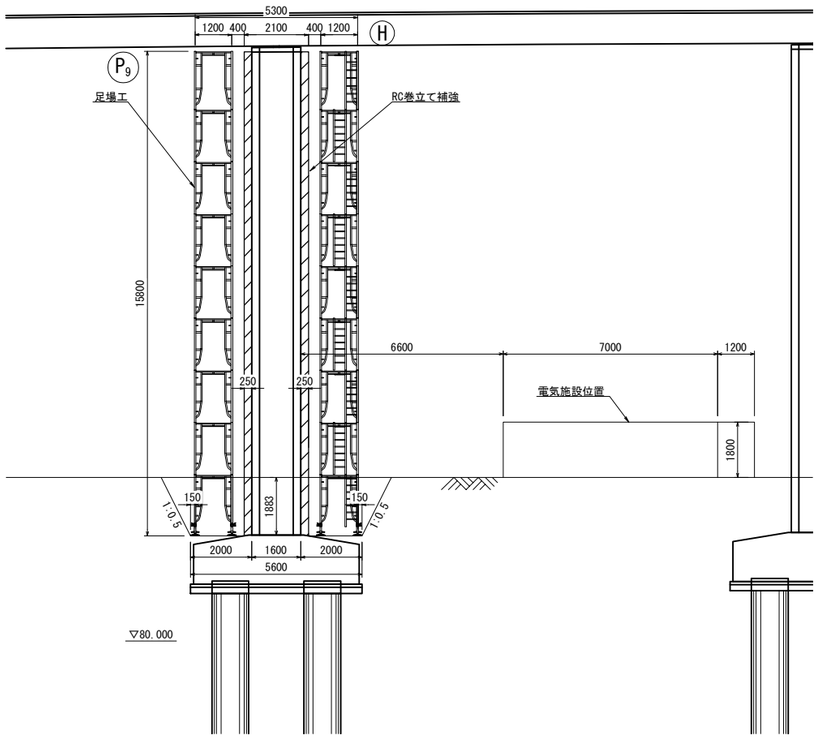


### 正 面 図

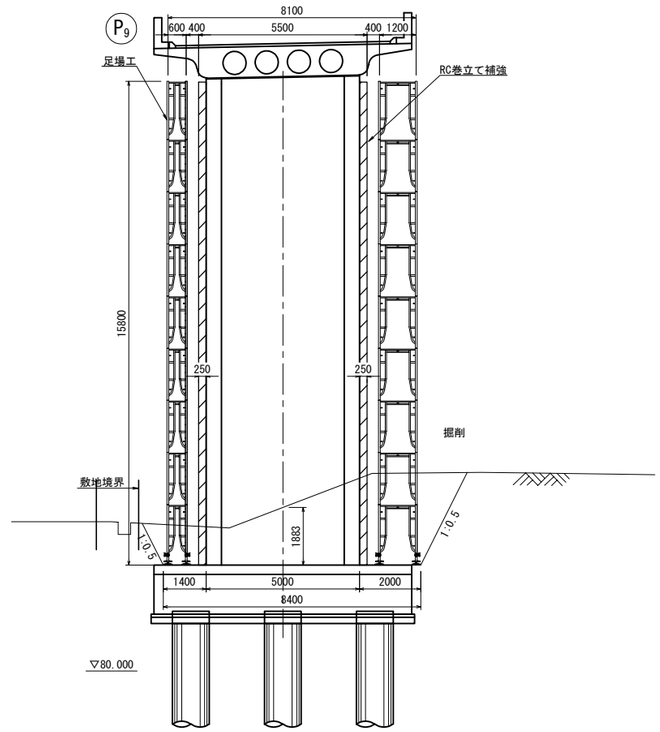


### 平 面 図

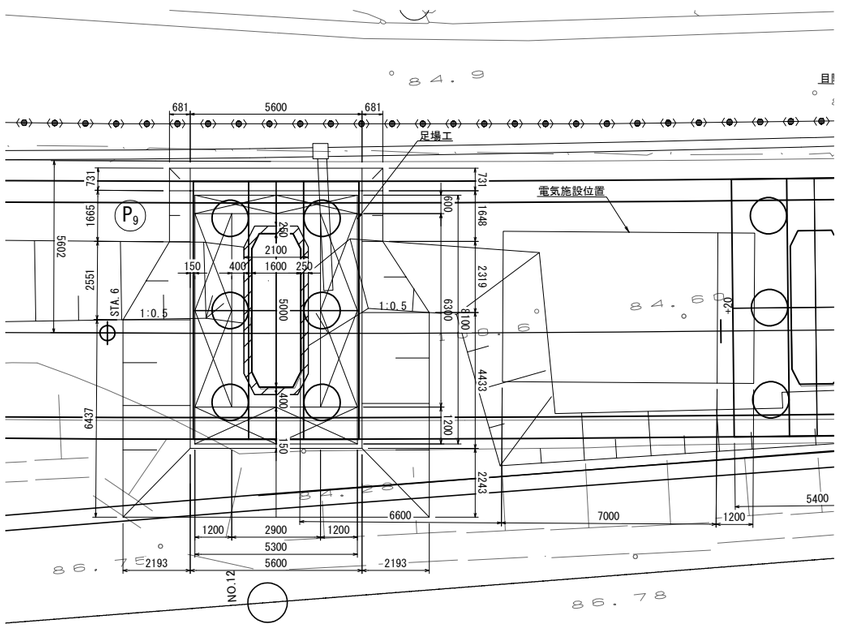


注記)
1. 地形線は簡易計測結果を基に作成しているため、
発注者と協議の上、測量を行うこと。

| | | | |
|---|---|---|---|
| 横浜横須賀道路<br>釜利谷第二高架橋耐震補強工事 | | | |
| 図面の種類 | 釜利谷JCT第一橋<br>足場工計画図(橋脚補強施工時)(その5)(参考図) | | |
| 縮 尺 | 図 示 | 図面番号 | 75 / 88 |
| 設計会社名 | パシフィックコンサルタンツ株式会社 | | |
| 施工会社名 | | | |
| 事務所名 | 東日本高速道路株式会社 関東支社<br>京 浜 管 理 事 務 所 | | |

# 釜利谷JCT第一橋 足場工計画図(橋脚補強施工時)(その6)(参考図)

S=1:200

## 【P10橋脚】

### 側 面 図

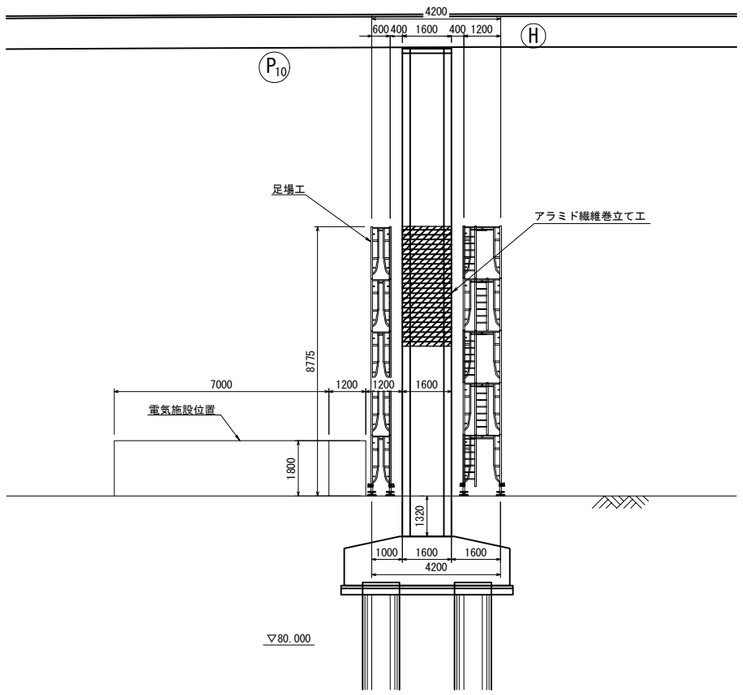


### 正 面 図

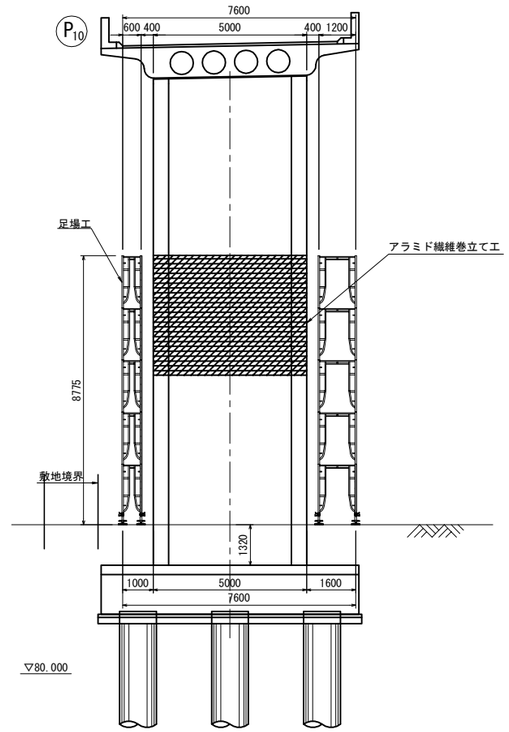


### 平 面 図

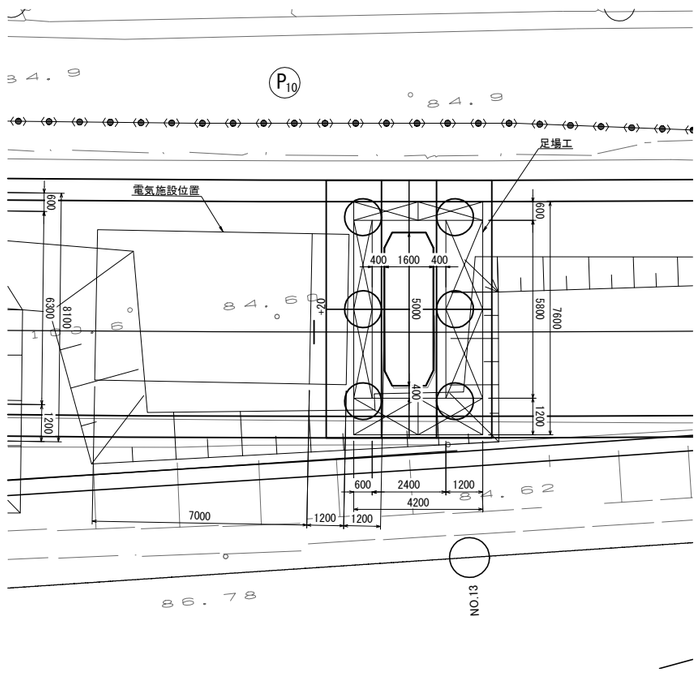


注記)
1. 地形線は簡易計測結果を基に作成しているため、
発注者と協議の上、測量を行うこと。

| | | | |
|---|---|---|---|
| 横浜横須賀道路<br>釜利谷第二高架橋耐震補強工事 | | | |
| 図面の種類 | 釜利谷JCT第一橋<br>足場工計画図(橋脚補強施工時)(その6)(参考図) | | |
| 縮 尺 | 図 示 | 図面番号 | 76 / 88 |
| 設計会社名 | パシフィックコンサルタンツ株式会社 | | |
| 施工会社名 | | | |
| 事務所名 | 東日本高速道路株式会社 関東支社<br>京 浜 管 理 事 務 所 | | |

# 釜利谷JCT第一橋 足場工計画図(橋脚補強施工時)(その7)(参考図)

S=1:200

## 【P12橋脚】

### 側 面 図

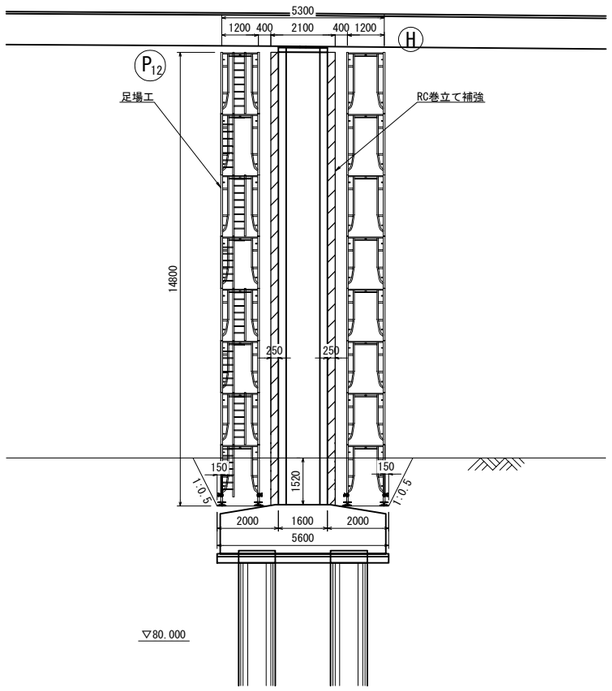


### 正 面 図

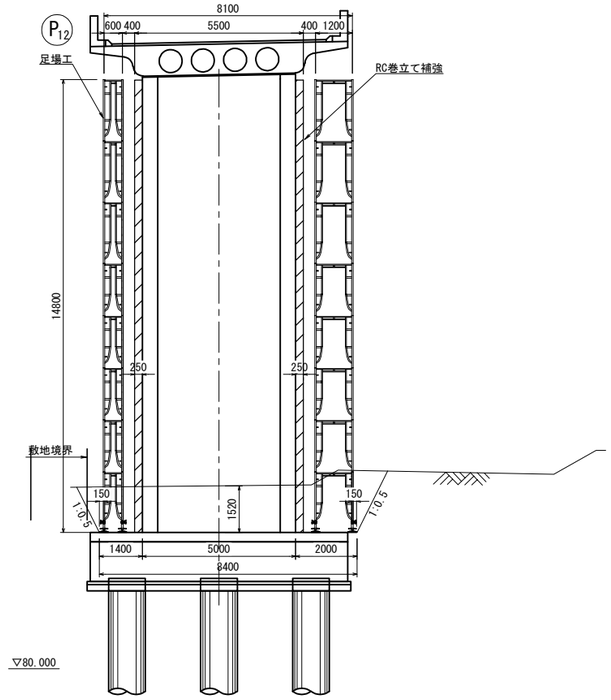


### 平 面 図

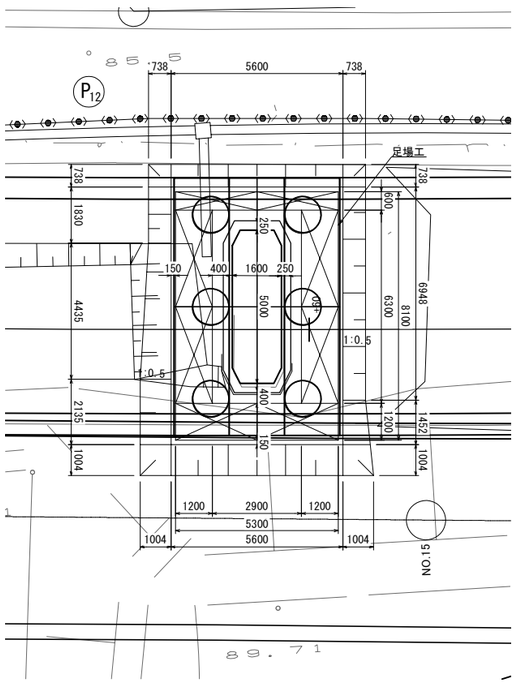


注記)
1. 地形線は簡易計測結果を基に作成しているため、
発注者と協議の上、測量を行うこと。

| | | | |
|---|---|---|---|
| 横浜横須賀道路<br>釜利谷第二高架橋耐震補強工事 | | | |
| 図面の種類 | 釜利谷JCT第一橋<br>足場工計画図(橋脚補強施工時)(その7)(参考図) | | |
| 縮 尺 | 図 示 | 図面番号 | 77 / 88 |
| 設計会社名 | パシフィックコンサルタンツ株式会社 | | |
| 施工会社名 | | | |
| 事務所名 | 東日本高速道路株式会社 関東支社<br>京 浜 管 理 事 務 所 | | |

# 釜利谷JCT第一橋 足場工計画図(橋脚補強施工時)(その8)(参考図)

S=1:200

## 【P13橋脚】

### 側 面 図

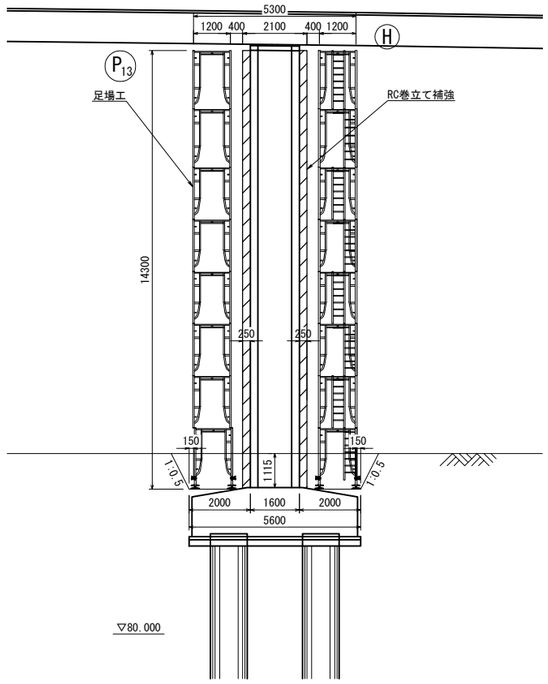


### 正 面 図

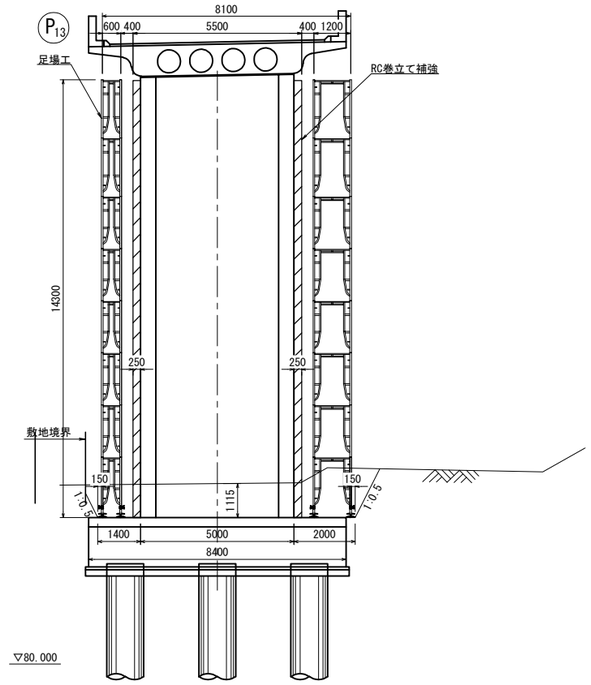


### 平 面 図

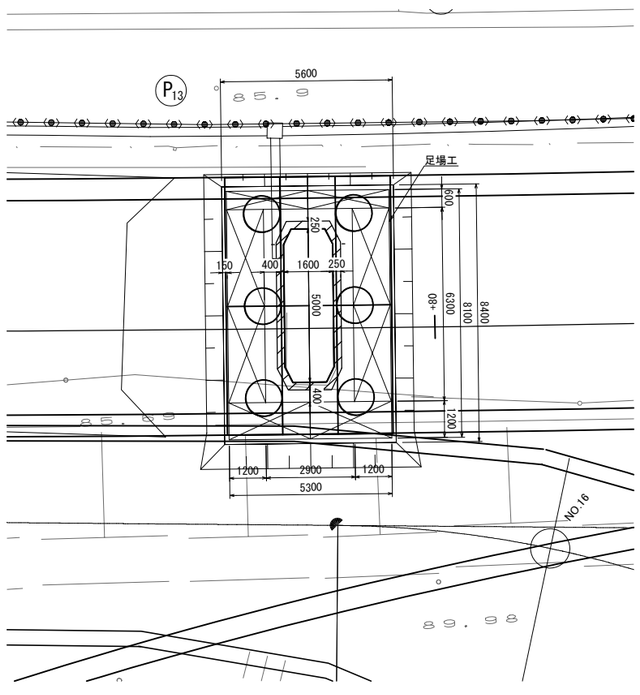


注記)
1. 地形線は簡易計測結果を基に作成しているため、
発注者と協議の上、測量を行うこと。

| | | | |
|---|---|---|---|
| 横浜横須賀道路<br>釜利谷第二高架橋耐震補強工事 | | | |
| 図面の種類 | 釜利谷JCT第一橋<br>足場工計画図(橋脚補強施工時)(その8)(参考図) | | |
| 縮 尺 | 図 示 | 図面番号 | 78 / 88 |
| 設計会社名 | パシフィックコンサルタンツ株式会社 | | |
| 施工会社名 | | | |
| 事務所名 | 東日本高速道路株式会社 関東支社<br>京 浜 管 理 事 務 所 | | |

# 釜利谷JCT第一橋 足場工計画図(橋脚補強施工時)(その9)(参考図)

S=1:200

## 【P14橋脚】

### 側 面 図

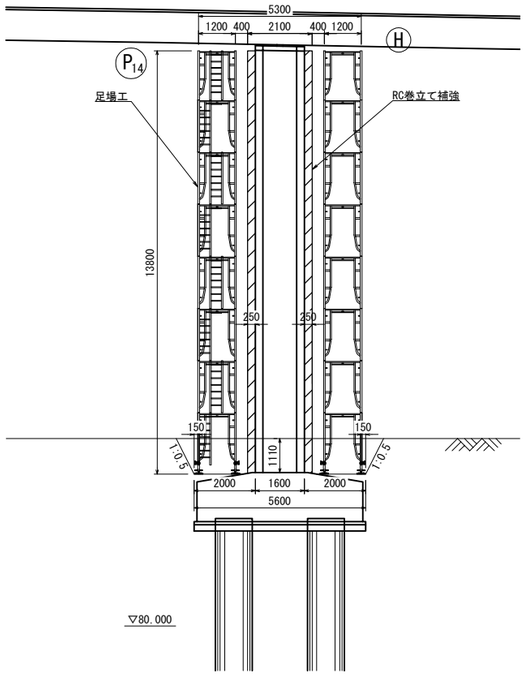


### 正 面 図

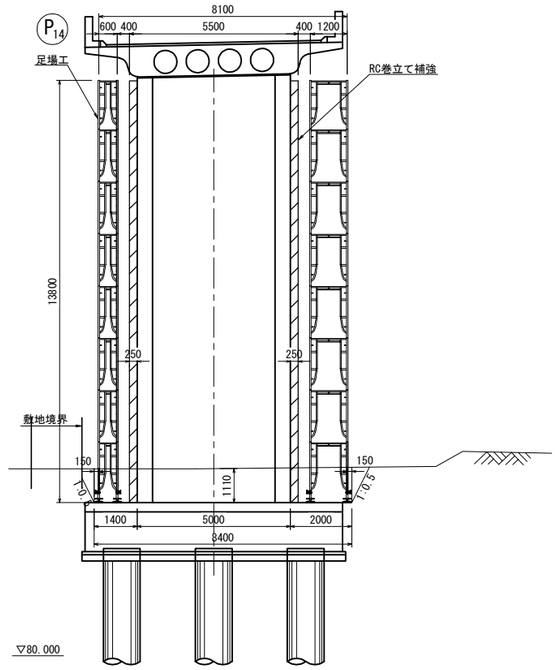


### 平 面 図

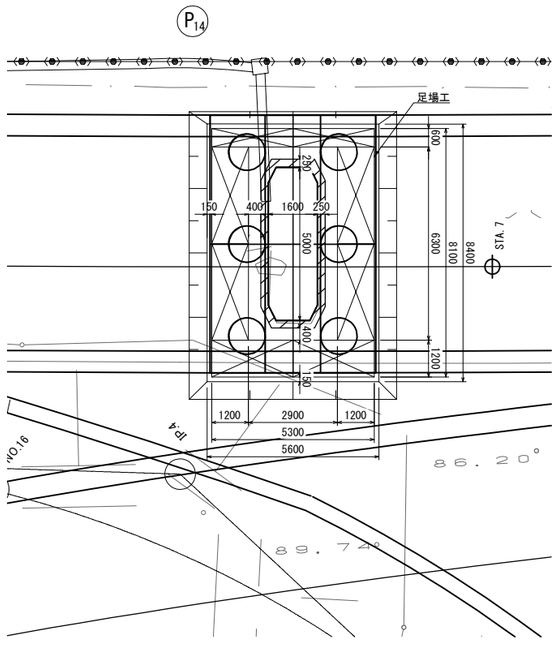


注記)
1. 地形線は簡易計測結果を基に作成しているため、
発注者と協議の上、測量を行うこと。

| | | | |
|---|---|---|---|
| 横浜横須賀道路<br>釜利谷第二高架橋耐震補強工事 | | | |
| 図面の種類 | 釜利谷JCT第一橋<br>足場工計画図(橋脚補強施工時)(その9)(参考図) | | |
| 縮 尺 | 図 示 | 図面番号 | 79 / 88 |
| 設計会社名 | パシフィックコンサルタンツ株式会社 | | |
| 施工会社名 | | | |
| 事務所名 | 東日本高速道路株式会社 関東支社<br>京 浜 管 理 事 務 所 | | |

# 釜利谷JCT第一橋 足場工計画図(橋脚補強施工時)(その10)(参考図)

S=1:200

## 【P15橋脚】

### 側 面 図

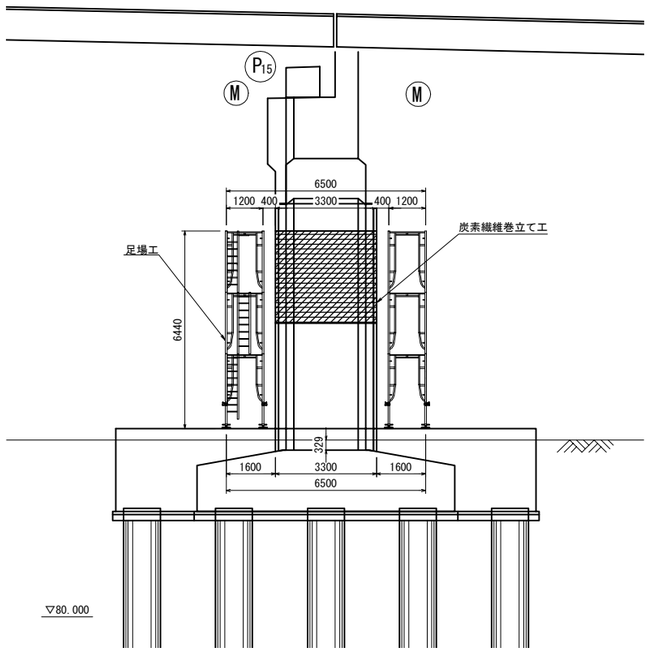


### 正 面 図

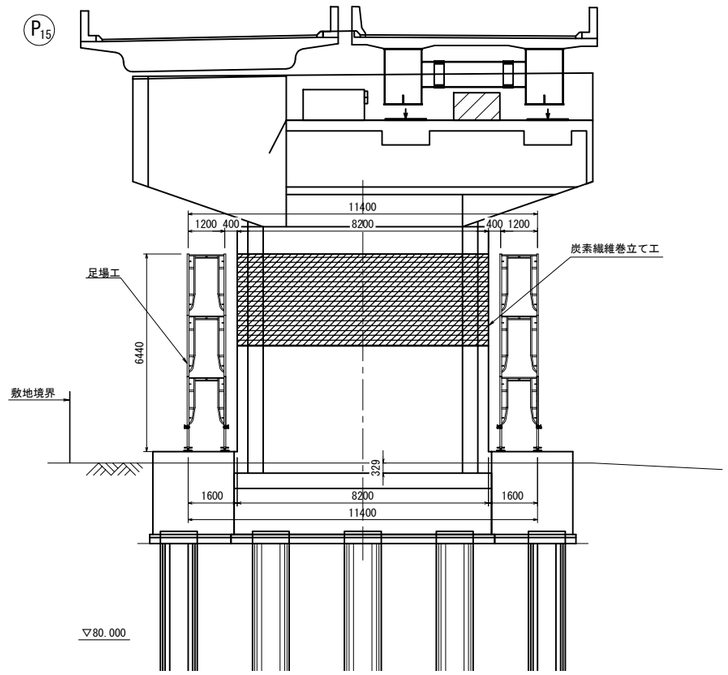


### 平 面 図

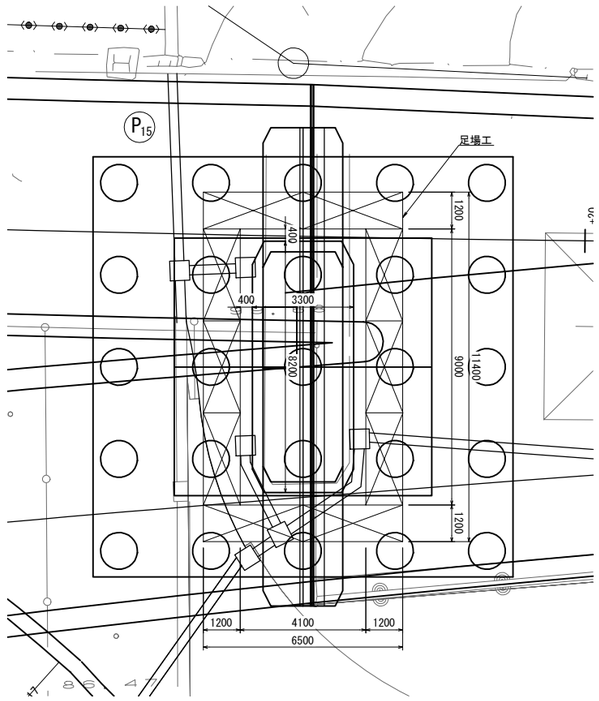


注記)
1. 地形線は簡易計測結果を基に作成しているため、
発注者と協議の上、測量を行うこと。

| | | | |
|---|---|---|---|
| 横浜横須賀道路<br>釜利谷第二高架橋耐震補強工事 | | | |
| 図面の種類 | 釜利谷JCT第一橋<br>足場工計画図(橋脚補強施工時)(その10)(参考図) | | |
| 縮 尺 | 図 示 | 図面番号 | 80 / 88 |
| 設計会社名 | パシフィックコンサルタンツ株式会社 | | |
| 施工会社名 | | | |
| 事務所名 | 東日本高速道路株式会社 関東支社<br>京 浜 管 理 事 務 所 | | |

# 釜利谷JCT第一橋 足場工計画図(橋脚補強施工時)(その11)(参考図)

S=1:200

## 【P16橋脚】

### 側 面 図

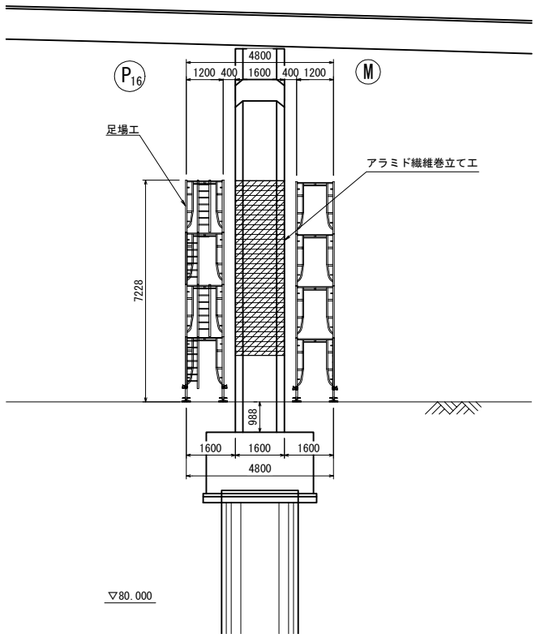


### 正 面 図

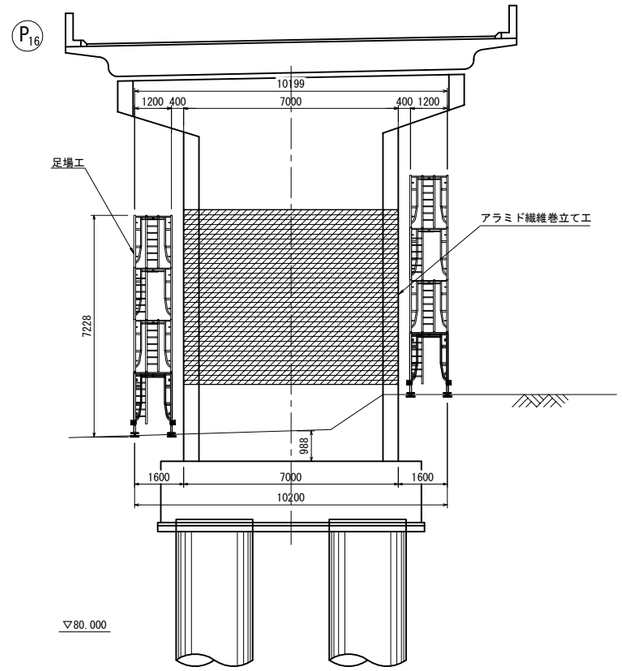


### 平 面 図

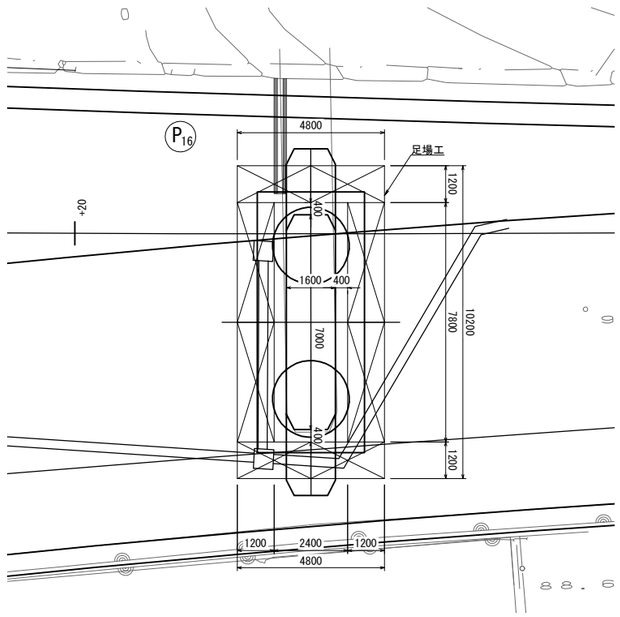


注記)
1. 地形線は簡易計測結果を基に作成しているため、
発注者と協議の上、測量を行うこと。

| | | | |
|---|---|---|---|
| 横浜横須賀道路<br>釜利谷第二高架橋耐震補強工事 | | | |
| 図面の種類 | 釜利谷JCT第一橋<br>足場工計画図(橋脚補強施工時)(その11)(参考図) | | |
| 縮 尺 | 図 示 | 図面番号 | 81 / 88 |
| 設計会社名 | パシフィックコンサルタンツ株式会社 | | |
| 施工会社名 | | | |
| 事務所名 | 東日本高速道路株式会社 関東支社<br>京 浜 管 理 事 務 所 | | |

# 釜利谷JCT第一橋 足場工計画図(支承周り施工時)(その1)(参考図)

S=1:200

## 【A1橋台】

### 側 面 図

起点側　　終点側

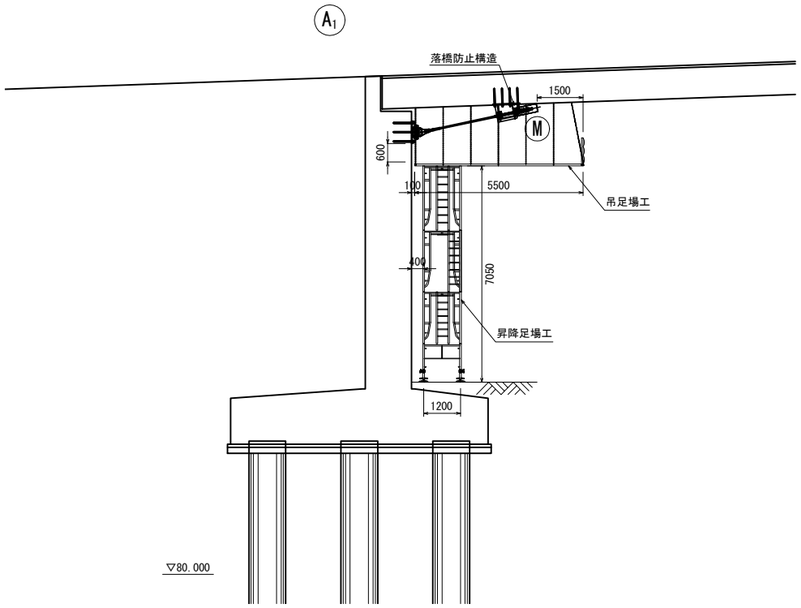


### 正 面 図

終点側

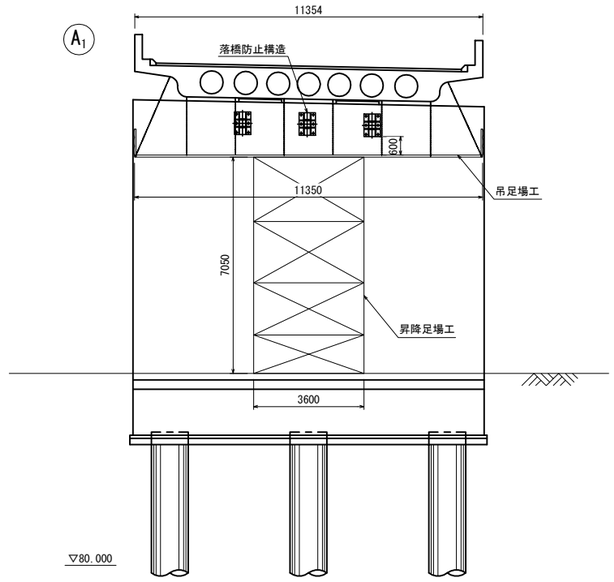


### 平 面 図

起点側　　終点側

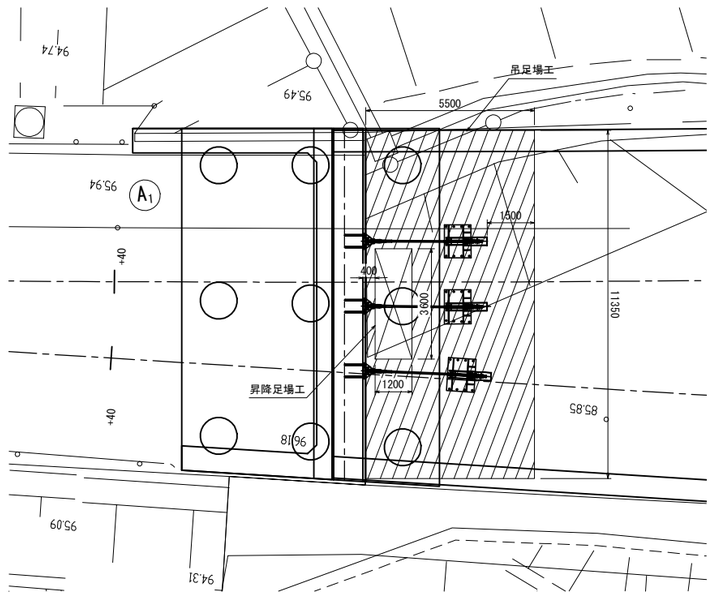


注記)
1. 地形線は簡易計測結果を基に作成しているため、
発注者と協議の上、測量を行うこと。

| | | | |
|---|---|---|---|
| 横浜横須賀道路<br>釜利谷第二高架橋耐震補強工事 | | | |
| 図面の種類 | 釜利谷JCT第一橋<br>足場工計画図(支承周り施工時)(その1)(参考図) | | |
| 縮　尺 | 図 示 | 図面番号 | 82 / 88 |
| 設計会社名 | パシフィックコンサルタンツ株式会社 | | |
| 施工会社名 | | | |
| 事務所名 | 東日本高速道路株式会社　関東支社<br>京 浜 管 理 事 務 所 | | |

# 釜利谷JCT第一橋 足場工計画図(支承周り施工時)(その2)(参考図)

S=1:200

## 【P4橋脚】

### 側 面 図

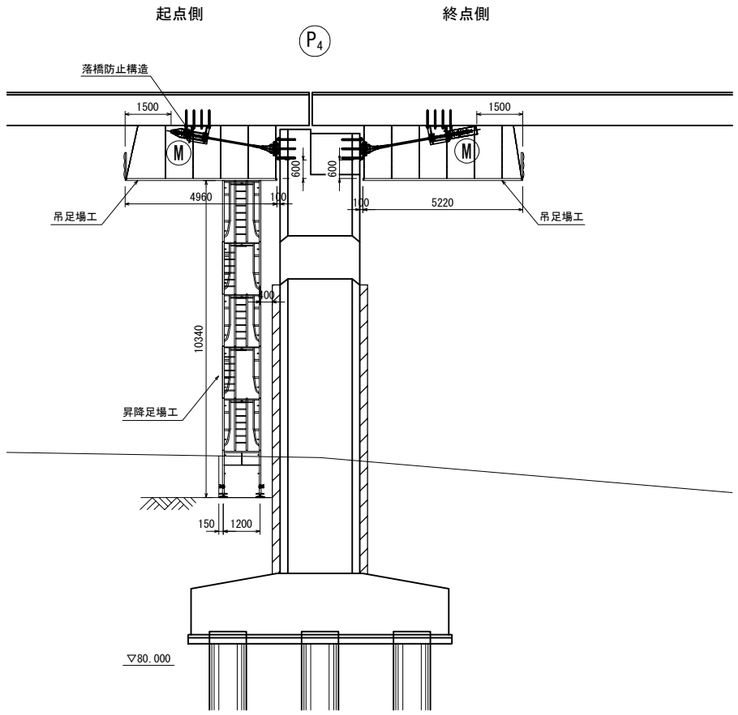


### 正 面 図

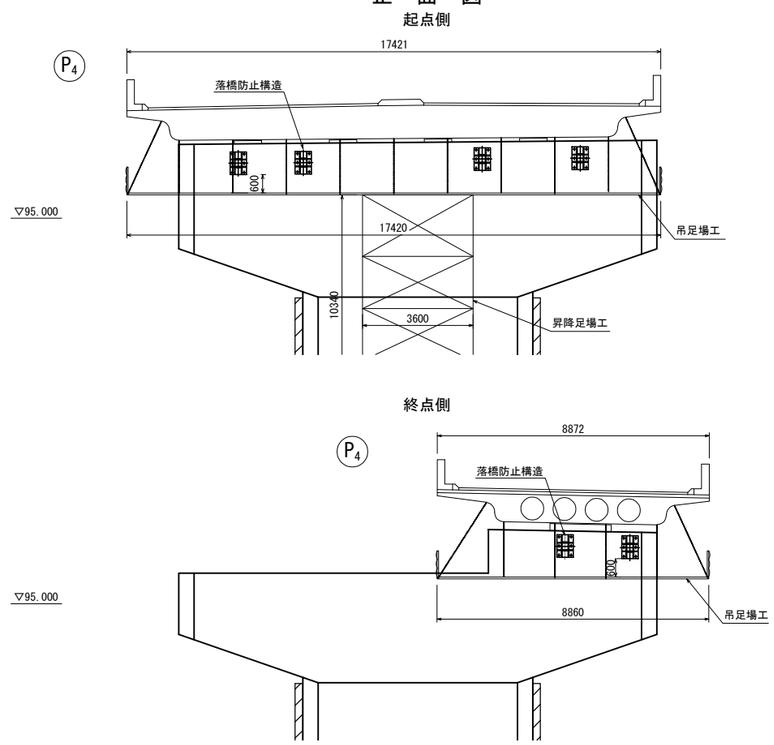


### 平 面 図

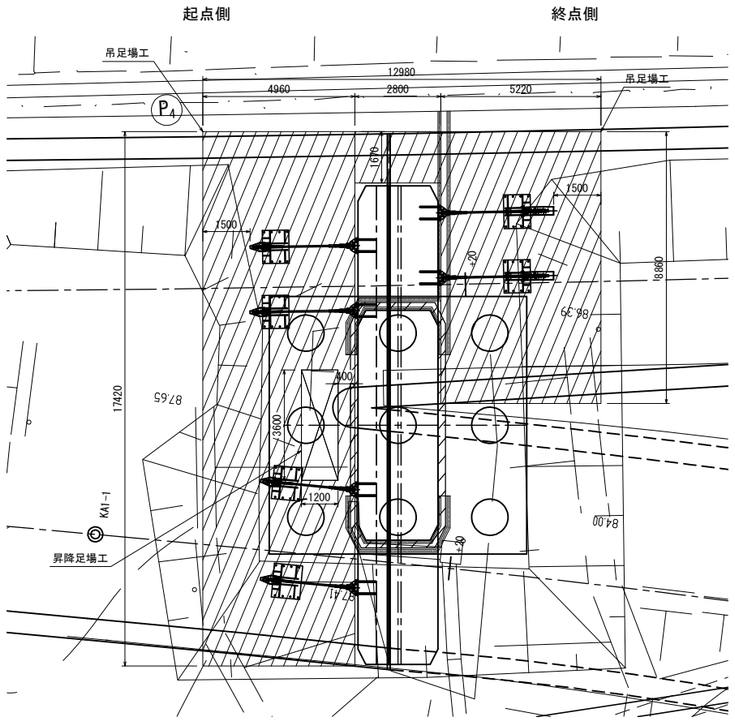


注記)
1. 地形線は簡易計測結果を基に作成しているため、
発注者と協議の上、測量を行うこと。

| | | | |
|---|---|---|---|
| 横浜横須賀道路<br>釜利谷第二高架橋耐震補強工事 | | | |
| 図面の種類 | 釜利谷JCT第一橋<br>足場工計画図(支承周り施工時)(その2)(参考図) | | |
| 縮 尺 | 図 示 | 図面番号 | 83 / 88 |
| 設計会社名 | パシフィックコンサルタンツ株式会社 | | |
| 施工会社名 | | | |
| 事務所名 | 東日本高速道路株式会社 関東支社<br>京 浜 管 理 事 務 所 | | |

# 釜利谷JCT第一橋 足場工計画図(支承周り施工時)(その3)(参考図)

S=1:200

## 【P15橋脚】

### 側 面 図

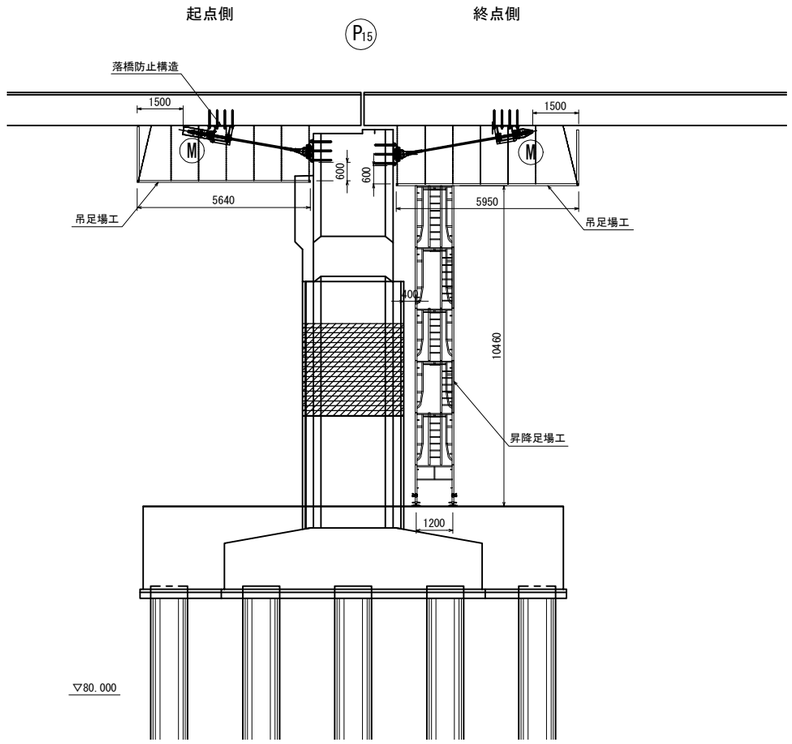


### 正 面 図

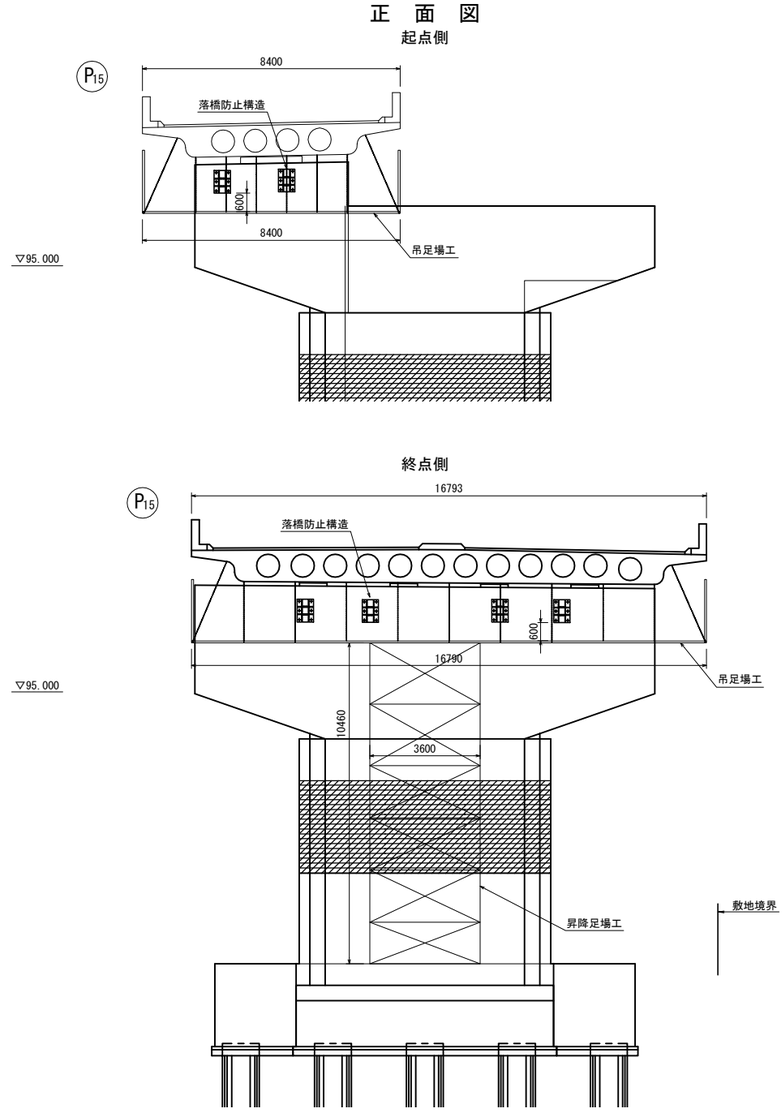


### 平 面 図

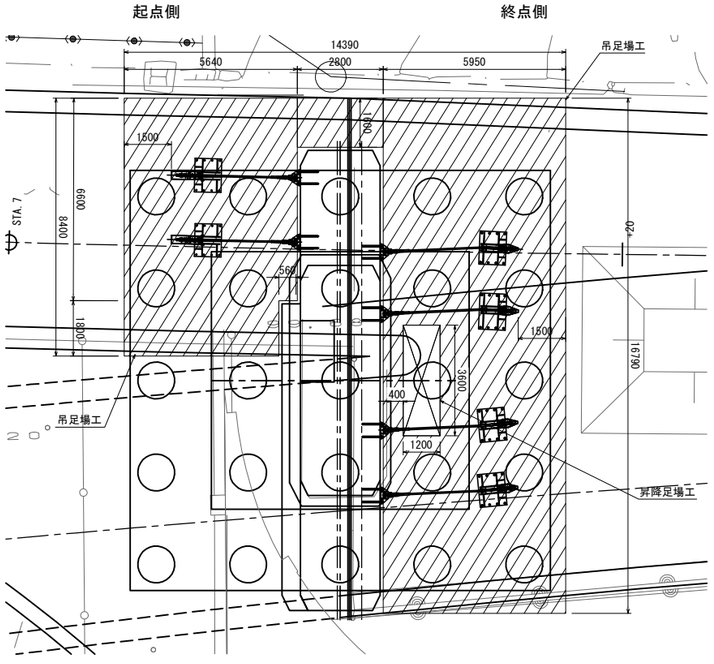


注記)
1. 地形線は簡易計測結果を基に作成しているため、発注者と協議の上、測量を行うこと。

| | | | |
|---|---|---|---|
| 横浜横須賀道路<br>釜利谷第二高架橋耐震補強工事 | | | |
| 図面の種類 | 釜利谷JCT第一橋<br>足場工計画図(支承周り施工時)(その3)(参考図) | | |
| 縮 尺 | 図 示 | 図面番号 | 84 / 88 |
| 設計会社名 | パシフィックコンサルタンツ株式会社 | | |
| 施工会社名 | | | |
| 事務所名 | 東日本高速道路株式会社 関東支社<br>京 浜 管 理 事 務 所 | | |

# 釜利谷JCT第一橋 足場工計画図(支承周り施工時)(その4)(参考図)

S=1:200

## 【A2橋台 落橋防止システム施工時】

### 側 面 図

起点側　　終点側

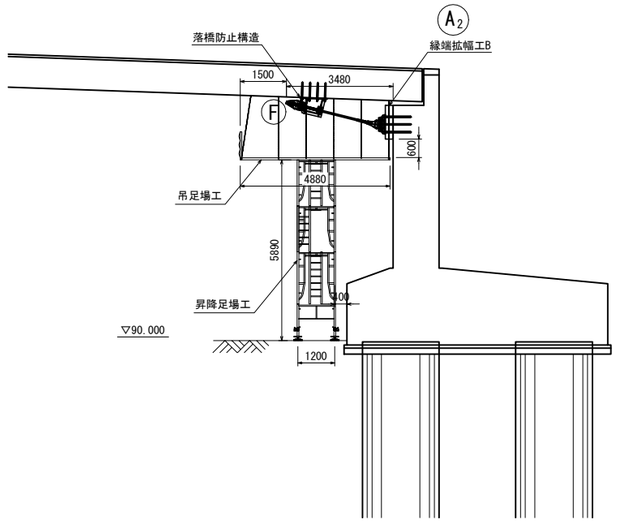


### 正 面 図

起点側

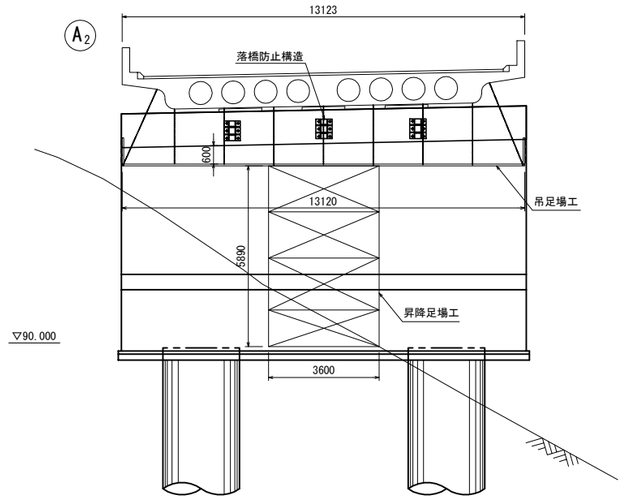


### 平 面 図

起点側　　終点側

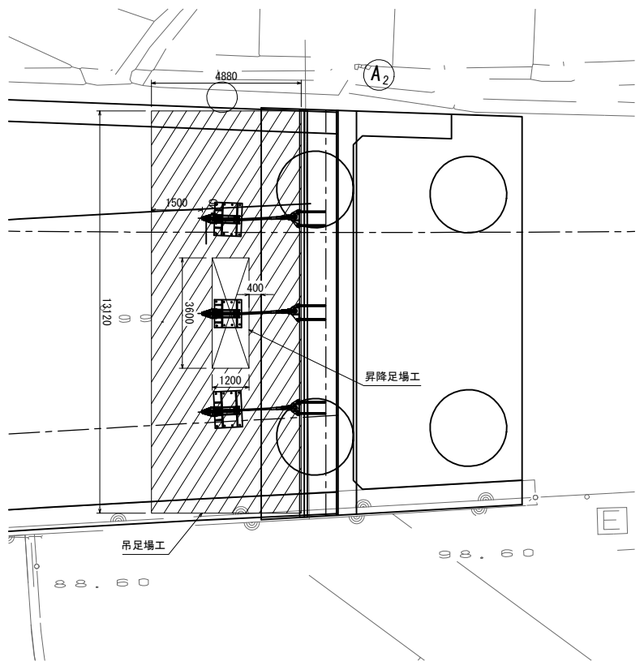


注記)
1. 地形線は簡易計測結果を基に作成しているため、
発注者と協議の上、測量を行うこと。

| | | | |
|---|---|---|---|
| 横浜横須賀道路<br>釜利谷第二高架橋耐震補強工事 | | | |
| 図面の種類 | 釜利谷JCT第一橋<br>足場工計画図(支承周り施工時)(その4)(参考図) | | |
| 縮　尺 | 図 示 | 図面番号 | 85 / 88 |
| 設計会社名 | パシフィックコンサルタンツ株式会社 | | |
| 施工会社名 | | | |
| 事務所名 | 東日本高速道路株式会社　関東支社<br>京 浜 管 理 事 務 所 | | |

# 釜利谷JCT第一橋 足場工計画図(支承周り施工時)(その5)(参考図)　S=1:150
## 【A2橋台 縁端拡幅工B施工時】

側面図

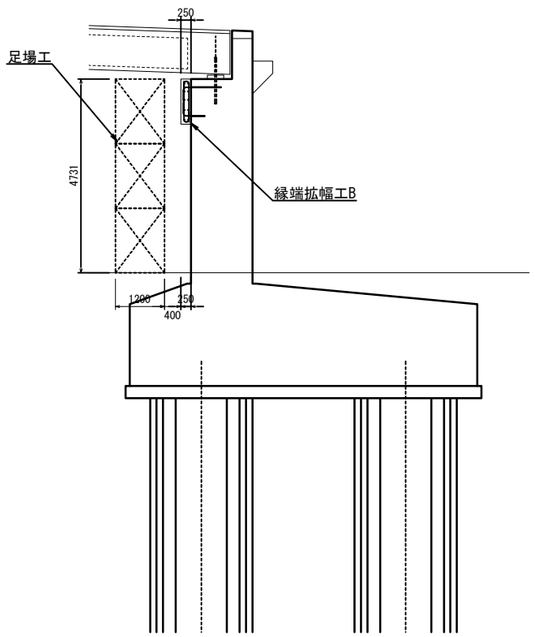


正面図

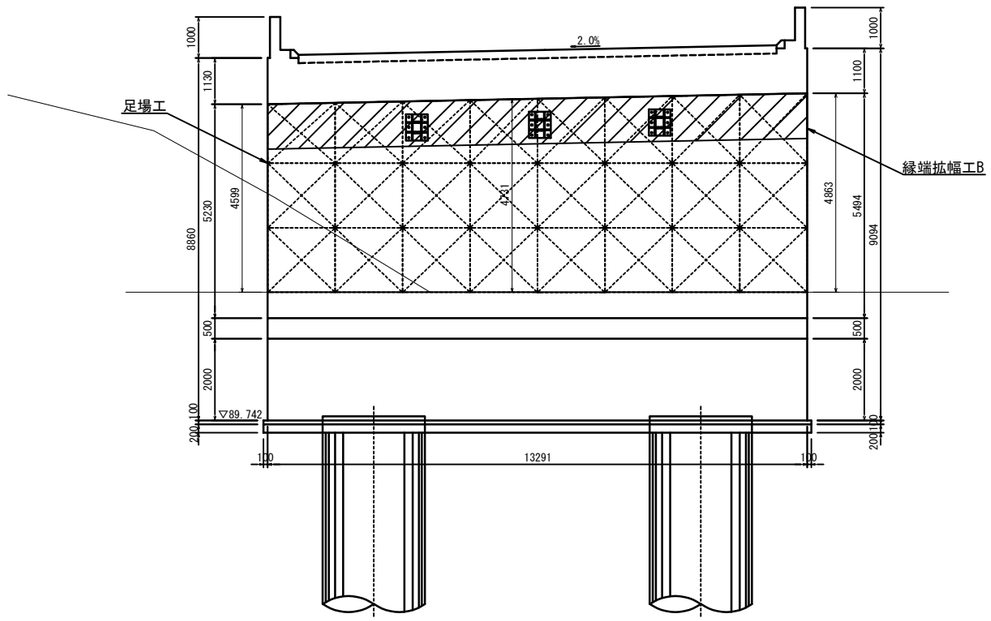


平面図

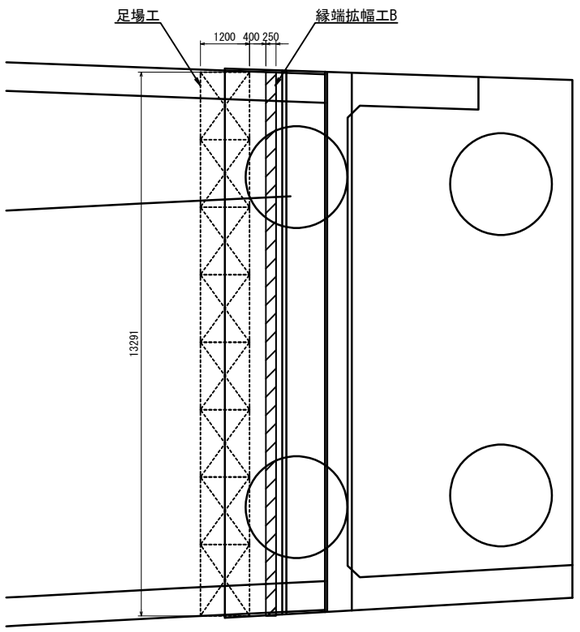


| | | | |
|---|---|---|---|
| 横浜横須賀道路<br>釜利谷第二高架橋耐震補強工事 | | | |
| 図面の種類 | 釜利谷JCT第一橋<br>足場工計画図(支承周り施工時)(その5)(参考図) | | |
| 縮　尺 | 図 示 | 図面番号 | 86 / 88 |
| 設計会社名 | パシフィックコンサルタンツ株式会社 | | |
| 施工会社名 | | | |
| 事務所名 | 東日本高速道路株式会社　関東支社<br>京 浜 管 理 事 務 所 | | |

# 釜利谷JCT第一橋 支保工(参考図)
## 【A2橋台 縁端拡幅工B】

S=1:150

側面図

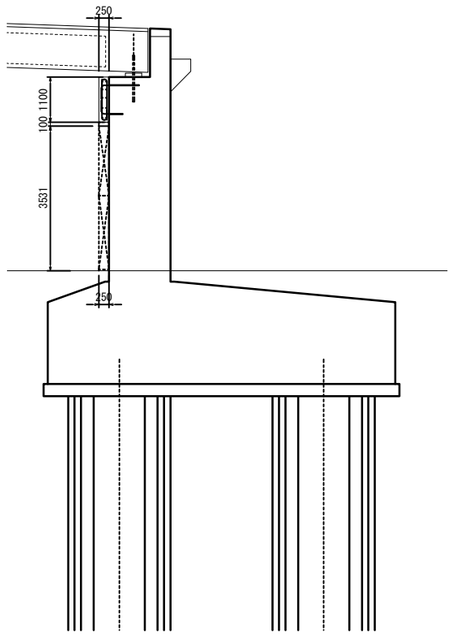


正面図

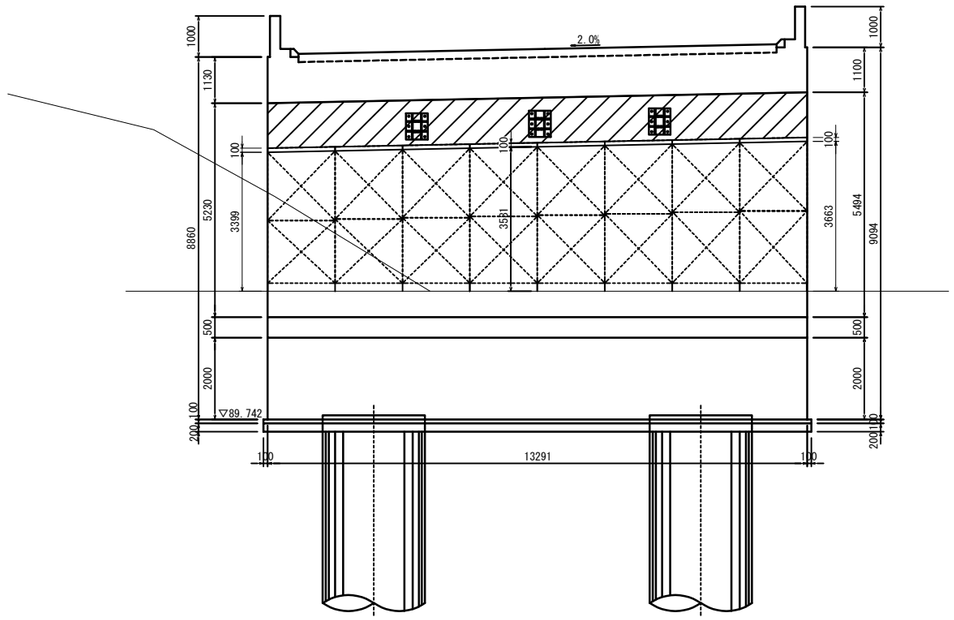


平面図

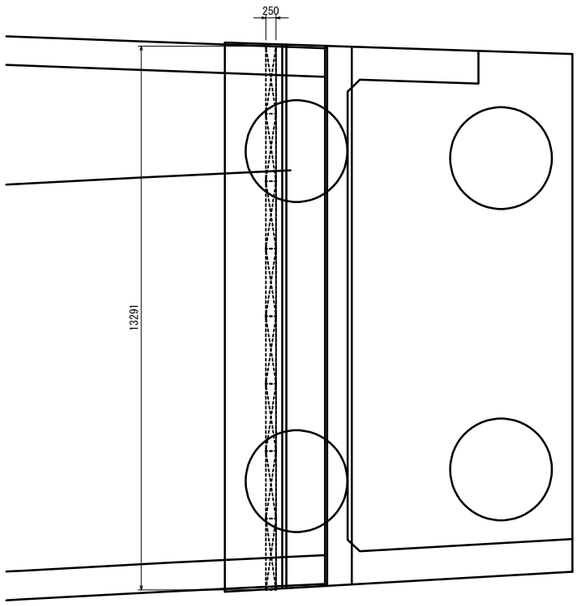


| | | | |
|---|---|---|---|
| 横浜横須賀道路<br>釜利谷第二高架橋耐震補強工事 | | | |
| 図面の種類 | 釜利谷JCT第一橋<br>支保工(参考図) | | |
| 縮　尺 | 図 示 | 図面番号 | 87 / 88 |
| 設計会社名 | パシフィックコンサルタンツ株式会社 | | |
| 施工会社名 | | | |
| 事務所名 | 東日本高速道路株式会社　関東支社<br>京 浜 管 理 事 務 所 | | |

# 釜利谷JCT第一橋 ヤード整備工(参考図)

平 面 図 S=1:300

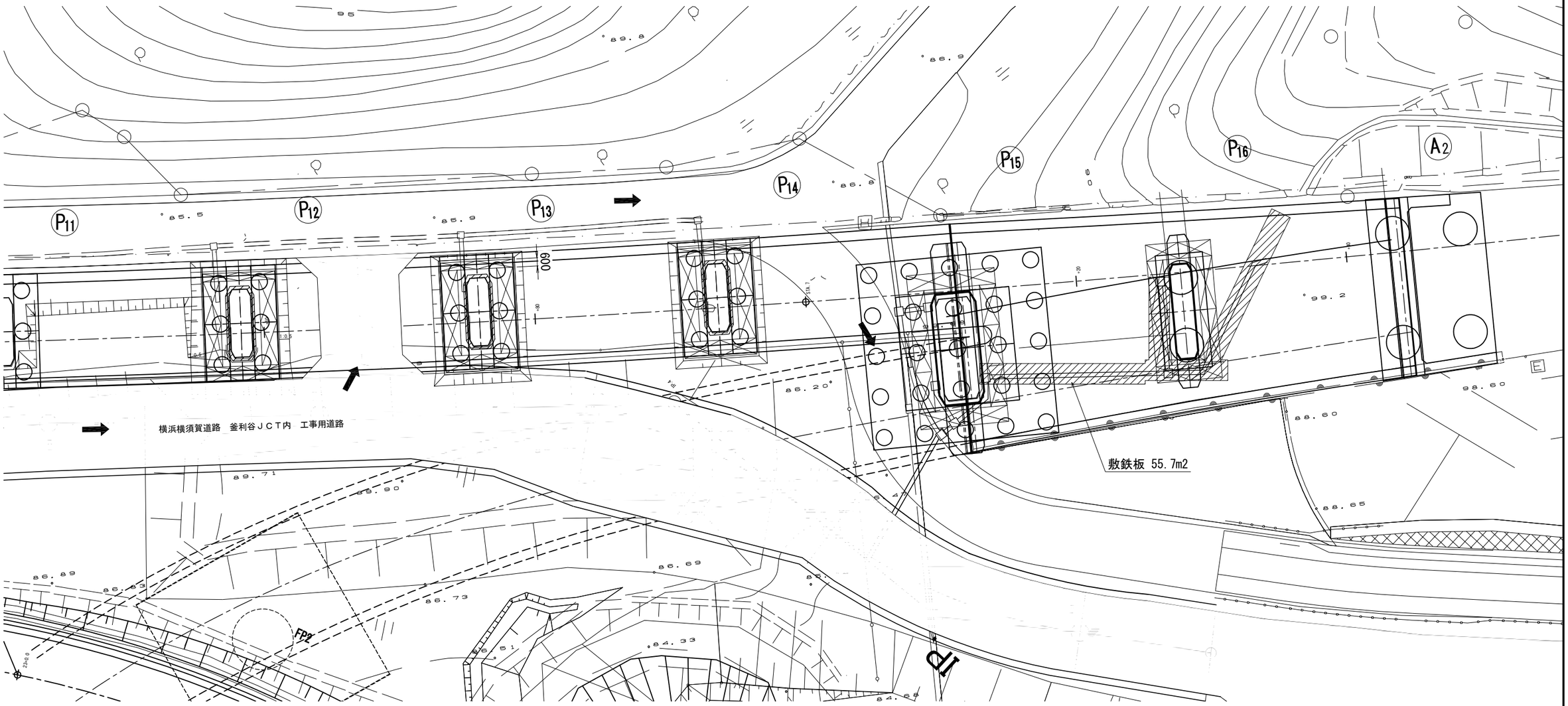


| | 寸法等 | 単位 | 数 量 |
|---|---|---|---|
| 敷鉄板 | 1524×6096×22 | m2 | 55.7 |

凡 例

| | |
|---|---|
| ➡ | 工事用車両の進入経路 |

| | | | |
|---|---|---|---|
| 横浜横須賀道路<br>釜利谷第二高架橋耐震補強工事 | | | |
| 図面の種類 | 釜利谷JCT第一橋<br>ヤード整備工(参考図) | | |
| 縮 尺 | 図 示 | 図面番号 | 88 / 88 |
| 設計会社名 | | | |
| 施工会社名 | | | |
| 事務所名 | 東日本高速道路株式会社 関東支社<br>京 浜 管 理 事 務 所 | | |

# 横浜横須賀道路
# 釜利谷第二高架橋耐震補強工事

# 設　計　図
## 【釜利谷ＪＣＴ第二橋】

令和　７年　７月

東日本高速道路株式会社　関東支社
京浜管理事務所

# 目　次


| 番号 | 設計図名称 |
|---|---|
| 1～2 | 釜利谷JCT第二橋　補強一般図(その1)～(その2) |
| 3～6 | 釜利谷JCT第二橋　構造物掘削(その1)～(その4) |
| 7 | 釜利谷JCT第二橋　BP4橋脚耐震補強構造一般図 |
| 8～9 | 釜利谷JCT第二橋　BP4橋脚耐震補強詳細図(その1)～(その2) |
| 10 | 釜利谷JCT第二橋　BP5橋脚耐震補強構造一般図 |
| 11～13 | 釜利谷JCT第二橋　BP5橋脚耐震補強詳細図(その1)～(その3) |
| 14 | 釜利谷JCT第二橋　BP6橋脚耐震補強構造一般図 |
| 15～16 | 釜利谷JCT第二橋　BP6橋脚耐震補強詳細図(その1)～(その2) |
| 17 | 釜利谷JCT第二橋　BP4橋脚耐震補強配置図 |
| 18～20 | 釜利谷JCT第二橋　BP4橋脚落橋防止構造図(その1)～(その3) |
| 21 | 釜利谷JCT第二橋　BP4橋脚落橋防止構造桁内補強図 |
| 22～24 | 釜利谷JCT第二橋　BP4橋脚横変位拘束構造図(その1)～(その3) |
| 25 | 釜利谷JCT第二橋　BA2橋台耐震補強配置図 |
| 26～28 | 釜利谷JCT第二橋　BA2橋台落橋防止構造図(その1)～(その3) |
| 29 | 釜利谷JCT第二橋　BA2橋台落橋防止構造桁内補強図 |
| 30～32 | 釜利谷JCT第二橋　BA2橋台横変位拘束構造図(その1)～(その3) |
| 33 | 釜利谷JCT第二橋　塗替塗装区分図 |
| 34 | 釜利谷JCT第二橋　はく落防止対策工図 |
| 35 | 釜利谷JCT第二橋　交通規制工 |
| 36～38 | 釜利谷JCT第二橋　施工計画(その1)～(その3)(参考図) |

| 番号 | 設計図名称 |
|---|---|
| 39～44 | 釜利谷JCT第二橋　足場工計画図(その1)～(その6)(参考図) |

# 釜利谷JCT第二橋 補強一般図(その1)

S=1:600

## 側面図

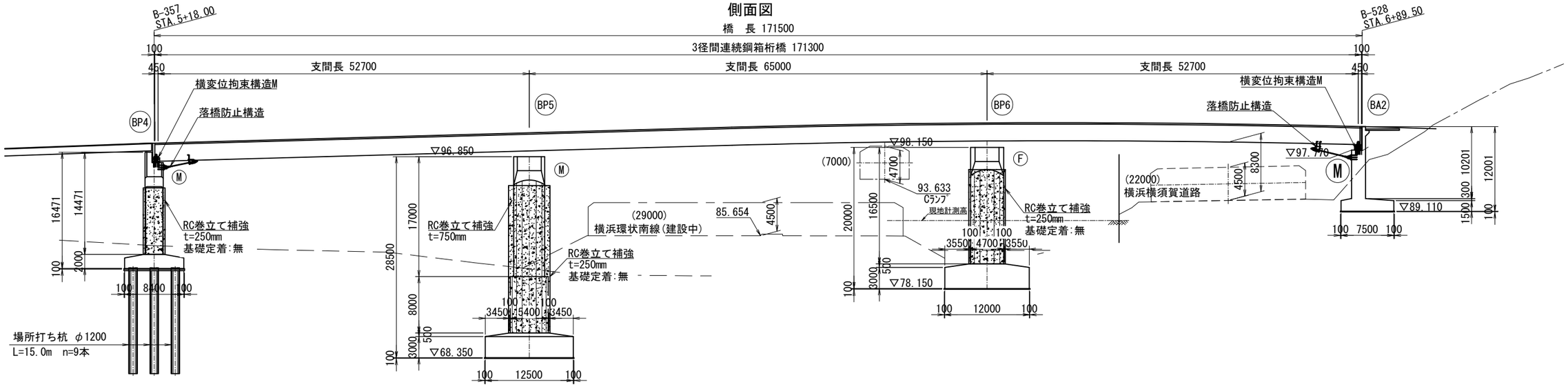


( )内寸法は標準幅員を示す。

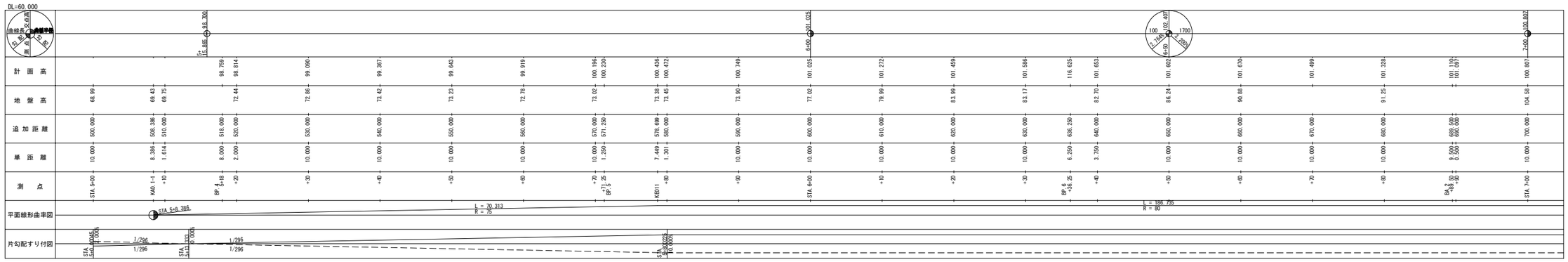


## 平面図

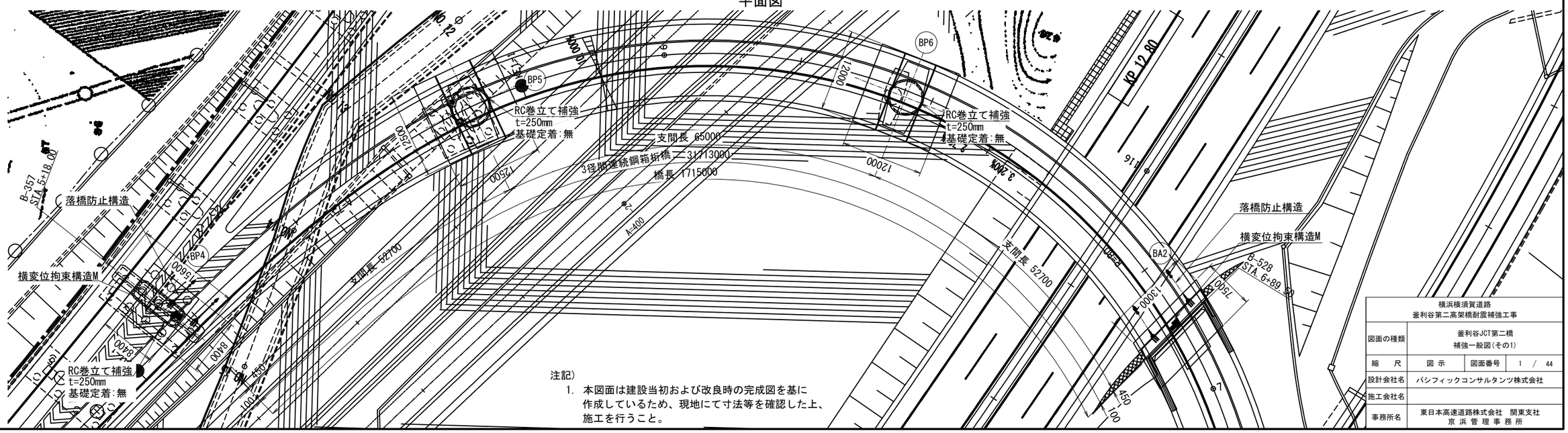


注記)

1. 本図面は建設当初および改良時の完成図を基に作成しているため、現地にて寸法等を確認した上、施工を行うこと。

| | | | |
|---|---|---|---|
| 横浜横須賀道路<br>釜利谷第二高架橋耐震補強工事 | | | |
| 図面の種類 | 釜利谷JCT第二橋<br>補強一般図(その1) | | |
| 縮 尺 | 図 示 | 図面番号 | 1 / 44 |
| 設計会社名 | パシフィックコンサルタンツ株式会社 | | |
| 施工会社名 | | | |
| 事務所名 | 東日本高速道路株式会社 関東支社<br>京 浜 管 理 事 務 所 | | |

# 釜利谷JCT第二橋 補強一般図(その2)

S=1:300

## 断 面 図

BP4橋脚

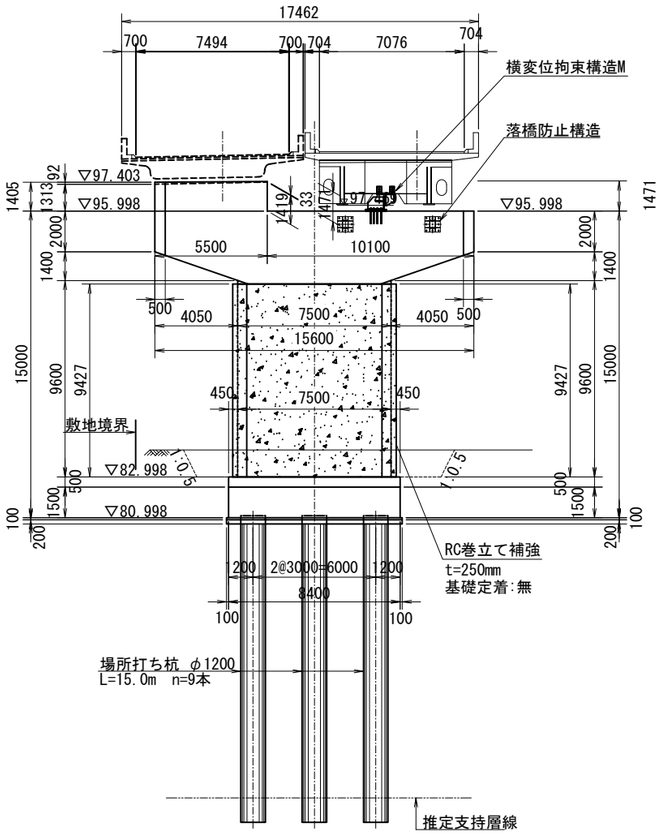


BP5橋脚

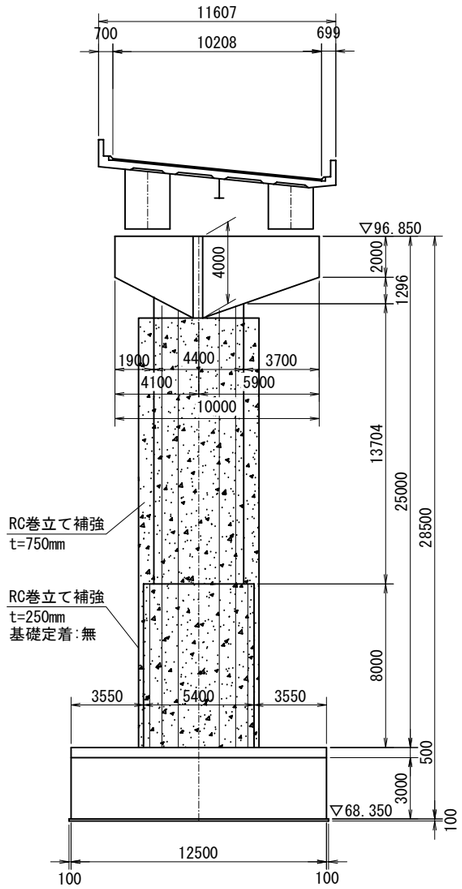


BP6橋脚

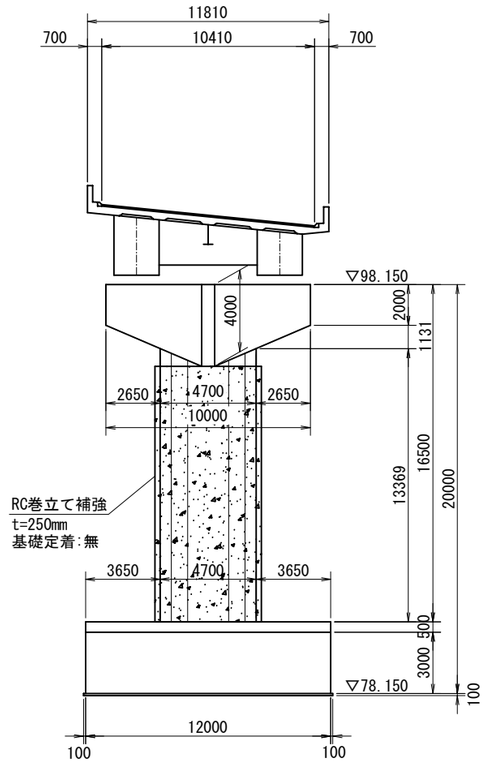


標準断面図

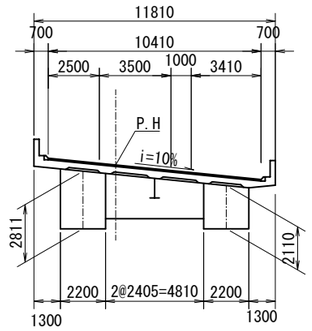


BA2橋台

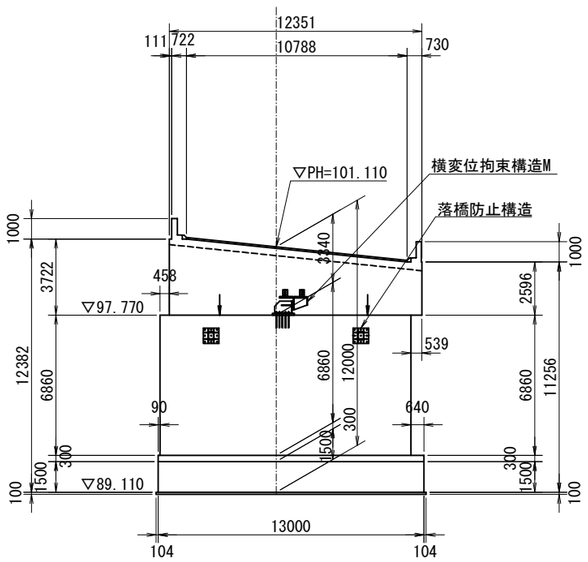


### 【竣工時】設計条件表（昭和62年2月[1987年]）

| | | | | |
|---|---|---|---|---|
| 路 線 名 | 横浜横須賀道路 金沢支線 | | 橋 名 | 釜利谷JCT第二橋 |
| 重要度区分 | 第1種2級B規格 | | 活 荷 重 | TL-20, TT-43 |
| 橋 長 | 171.500m | | 交差条件 | 圏央道・横浜横須賀道路 |
| 上部構造 | 上 部 工 形 式 | | 桁 長 | 支 間 長 |
| | P4～BA2 | 鋼3径間連続曲線箱桁橋 | 70.300m | 52.700m＋65.000m＋52.700m |
| 幅員構成 | 総 幅 員 | 8.400m～11.810m | 有効幅員 | 7.000m ～ 10.410m |
| 線形条件 | 平面線形 | A=75.0m＋R=80.0m | 縦断線形 | i=2.764%／ ～ ＼3.200% |
| | 横断線形 | i=10.0%～0.7% | 斜 角 | BA2 75° 00’ 00” |
| 床版・舗装 | RC床版, アスファルト舗装 t=75mm | | | |
| 支承形式 | BP-A支承 | | | |
| 下部構造 | 張出式橋脚（P4）、張出式円柱橋脚（BP5・BP6） | | | |
| | 場所打ちコンクリート杭（P4）、直接基礎（BP5～BA2） | | | |
| | コンクリートσck=24.0N/mm2、鉄筋SD345 | | | |
| 適用示方書 | 道路橋示方書・同解説（昭和53年・55年、日本道路協会）<br>設計要領第二集（昭和55年） | | | |
| 地盤種別 | Ⅰ種地盤 | | | |
| 設計水平震度 | Kh=0.18 | | | |

### 【耐震補強設計時】設計条件表（令和6年12月[2024年]）

| | | | |
|---|---|---|---|
| 上部構造<br>耐震補強 | 横変位拘束構造 | 鋼製ブラケット | |
| | 落橋防止構造 | PCケーブル | |
| | 使用材料 | 設計基準強度σck=30N/mm2、SM90A、SM400A、SD345 | |
| 下部構造<br>耐震補強 | RC巻立て補強（P4、BP5、BP6） | | |
| | 設計基準強度σck=30.0N/mm2、鉄筋SD345 | | |
| 適用示方書 | 道路橋示方書・同解説（平成24年、日本道路協会）<br>設計要領第二集（令和2年） | | |
| 重要度区分 | B種 | 活 荷 重 | B活荷重 |
| 地 盤 種 別 | Ⅰ種地盤 | | |
| 地域別補正係数 | 地域区分A1：cz=1.0,cⅠz=1.2, cⅡz=1.0 | | |
| 目標耐震性能 | 橋脚 | 耐震性能2(a)および2(b)混合を許容する。 | |
| | 支承 | 補強は実施しない。 | |
| | 落橋防止システム | 支承部の耐震性能が2を満足しないため、省略条件を適用しない。 | |

注記）
1. 本図面は建設当初および改良時の完成図を基に作成しているため、現地にて寸法等を確認した上、施工を行うこと。

| | | | |
|---|---|---|---|
| 横浜横須賀道路<br>釜利谷第二高架橋耐震補強工事 | | | |
| 図面の種類 | 釜利谷JCT第二橋<br>補強一般図(その2) | | |
| 縮 尺 | 図 示 | 図面番号 | 2 ／ 44 |
| 設計会社名 | パシフィックコンサルタンツ株式会社 | | |
| 施工会社名 | | | |
| 事務所名 | 東日本高速道路株式会社 関東支社<br>京 浜 管 理 事 務 所 | | |

# 釜利谷JCT第二橋 構造物掘削(その1)

【BP4橋脚】

S=1:300

構造物掘削　普通部A

## 側　面　図

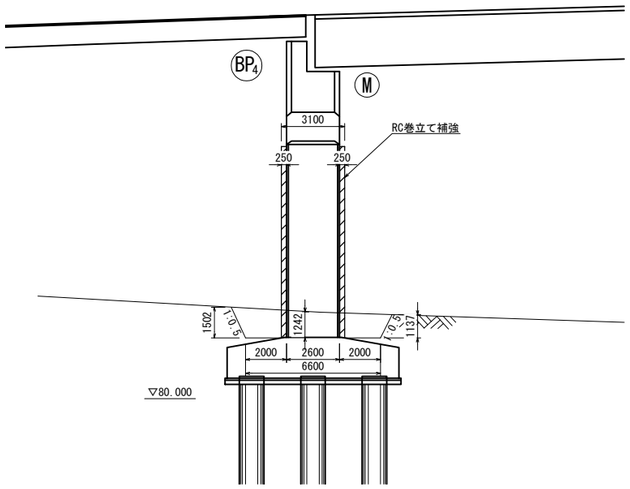


## 正　面　図

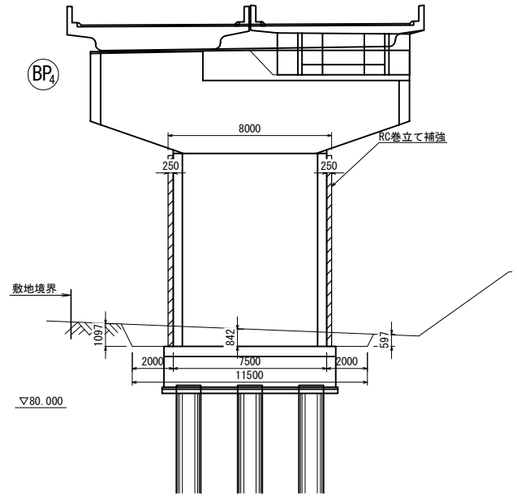


## 平　面　図

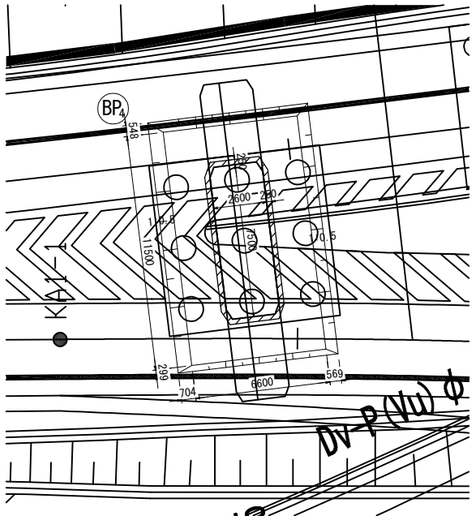


注記)
1. 地形線は簡易計測結果を基に作成しているため、
発注者と協議の上、測量を行うこと。

| | | | |
|---|---|---|---|
| 横浜横須賀道路<br>釜利谷第二高架橋耐震補強工事 | | | |
| 図面の種類 | 釜利谷JCT第二橋<br>構造物掘削(その1) | | |
| 縮　尺 | 図 示 | 図面番号 | 3 / 44 |
| 設計会社名 | パシフィックコンサルタンツ株式会社 | | |
| 施工会社名 | | | |
| 事務所名 | 東日本高速道路株式会社　関東支社<br>京 浜 管 理 事 務 所 | | |

# 釜利谷JCT第二橋 構造物掘削(その2)

S=1:300

BP5橋脚

構造物掘削　特殊部A

## 側　面　図　S=1:300

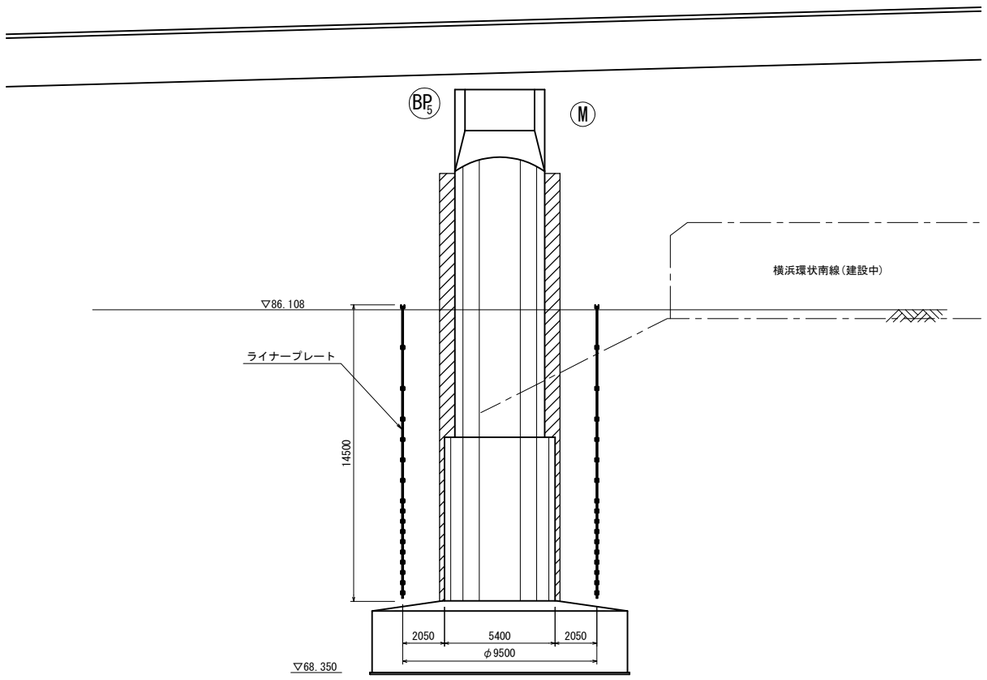


## 正　面　図　S=1:300

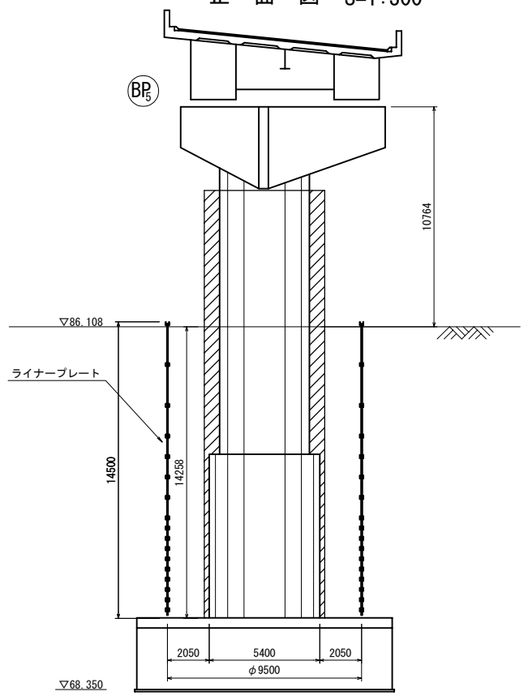


## 昇降設備参考図 S=1:200

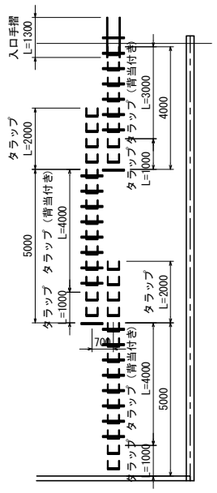


## 平　面　図　S=1:300

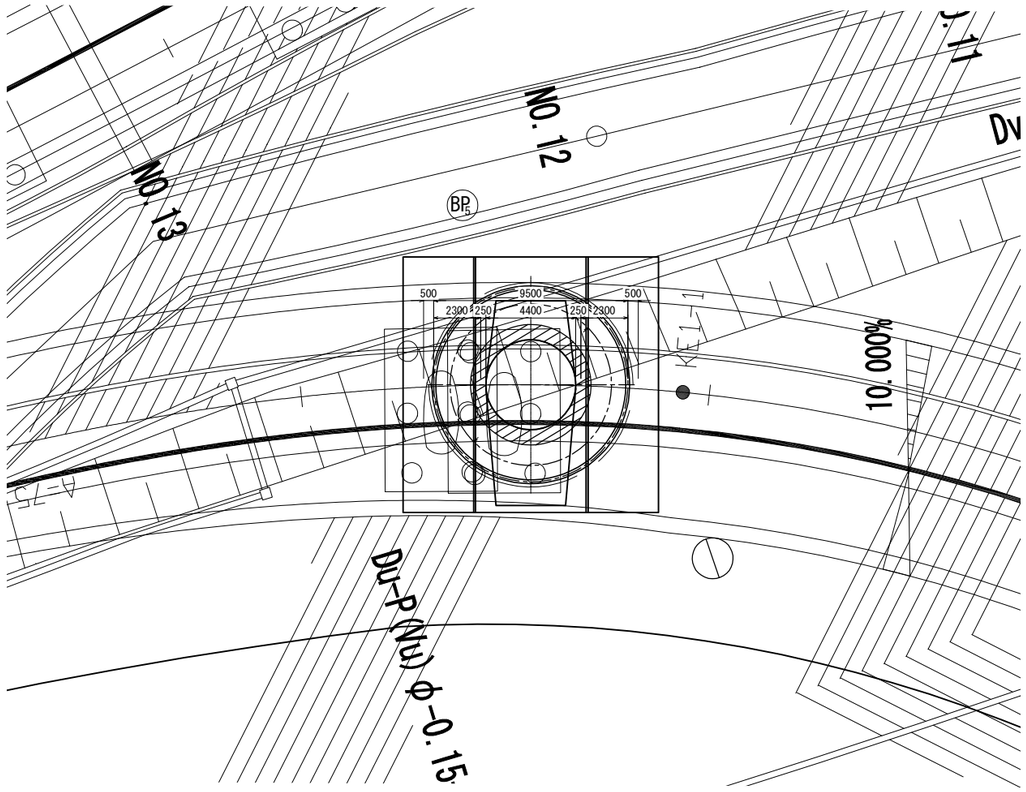


注記)
1. 地形線は簡易計測結果を基に作成しているため、
発注者と協議の上、測量を行うこと。

| | | | |
|---|---|---|---|
| 横浜横須賀道路<br>釜利谷第二高架橋耐震補強工事 | | | |
| 図面の種類 | 釜利谷JCT第二橋<br>構造物掘削(その2) | | |
| 縮　尺 | 図 示 | 図面番号 | 4 / 44 |
| 設計会社名 | パシフィックコンサルタンツ株式会社 | | |
| 施工会社名 | | | |
| 事務所名 | 東日本高速道路株式会社　関東支社<br>京 浜 管 理 事 務 所 | | |

# 釜利谷JCT第二橋　構造物掘削(その3)

BP5橋脚

構造物掘削　特殊部A

## 平 面 図　縮尺=1:200

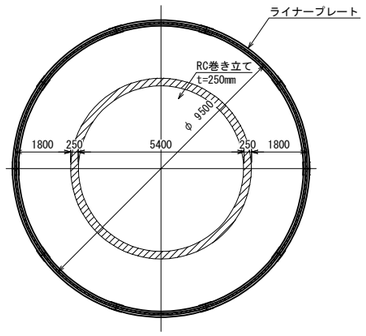


## ライナープレート構成図　縮尺=1:200

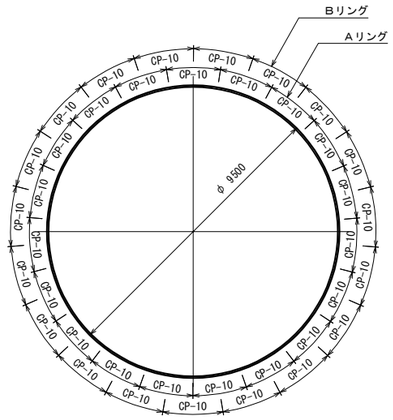


## 補強リング構成図　縮尺=1:200

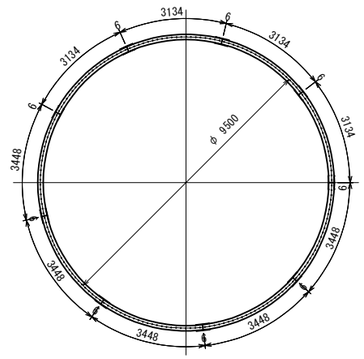


## ライナープレート　縮尺=1:40

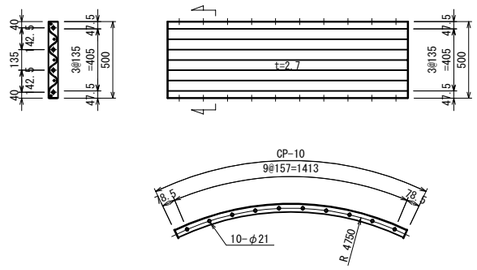


## 補強リング継手詳細図　縮尺=1:20

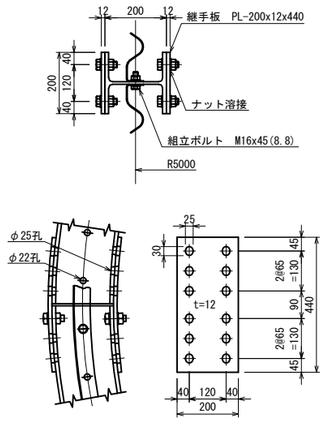


## 側 面 図　縮尺=1:200

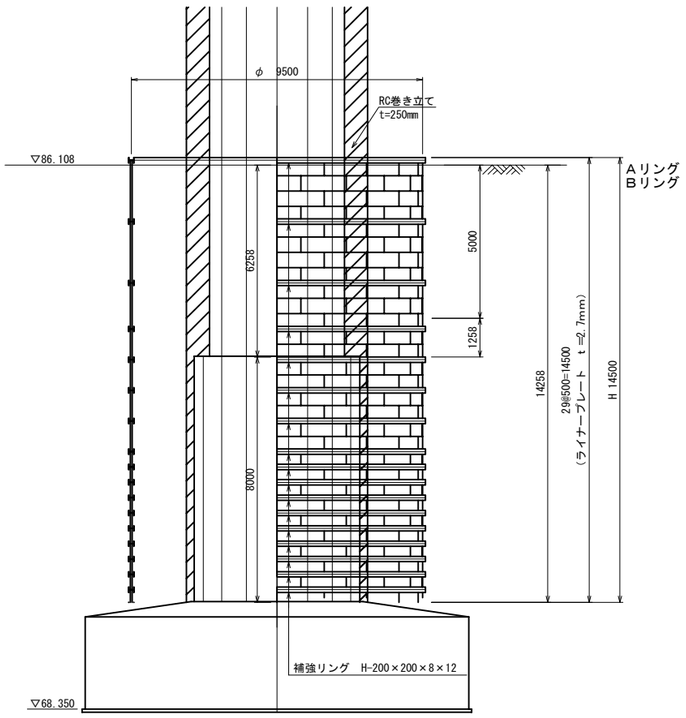


## 昇降設備参考図　縮尺=1:200

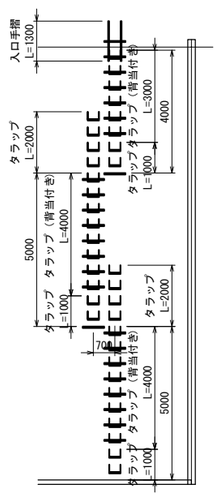


## 材料表

| 名　称 | 寸　法 (mm) | 単体質量 (kg) | 数　量 | 質　量 (kg) | 備　考 |
|---|---|---|---|---|---|
| ライナープレート（t=2.7mm）・・・H=14.5m | | | | | |
| ライナープレート | 2.7×500×1570(CP-10) | 26.0 | 551 | 14326.0 | 黒皮 |
| 組立ボルト | M16×30（4.6，LP用） | 0.137 | 2394 | 328.0 | |
| 組立ボルト | M16×45（8.8，HR用） | 0.158 | 3230 | 510.3 | |
| | | | 小計 | 15164.3 kg | |
| 補強リング（H-200）・・・17リング（継ぎ手部　10個所／1リング） | | | | | |
| 補強リング | H-200×200×8×12×3134 | 156.4 | 68 | 10635.2 | 黒皮 |
| 補強リング | H-200×200×8×12×3448 | 172.1 | 85 | 14628.5 | 黒皮 |
| 継手板 | PL-200×12×440 | 8.29 | 306 | 2536.7 | 黒皮 |
| 継手ボルト | M20×55(8.8) | 0.287 | 3672 | 1053.9 | |
| | | | 小計 | 28854.3 kg | |
| | | | 合計 | 44018.6 kg | |

注記

1）施工時に現地にて高さを確認し、
**ライナープレート深度を調整すること。**

2）昇降施設については，現地にて割り付けを確認し、
適宜調整すること。

3）地形線は簡易計測結果を基に作成しているため、
発注者と協議の上、測量を行うこと。

| | | | |
|---|---|---|---|
| 横浜横須賀道路<br>釜利谷第二高架橋耐震補強工事 | | | |
| 図面の種類 | 釜利谷JCT第二橋<br>構造物掘削(その3) | | |
| 縮　尺 | 図 示 | 図面番号 | / |
| 設計会社名 | パシフィックコンサルタンツ株式会社 | | |
| 施工会社名 | | | |
| 事務所名 | 東日本高速道路株式会社　関東支社<br>京 浜 管 理 事 務 所 | | |

# 釜利谷JCT第二橋 構造物掘削(その4)

【BP6橋脚】

S=1:300

構造物掘削　普通部A

## 側　面　図

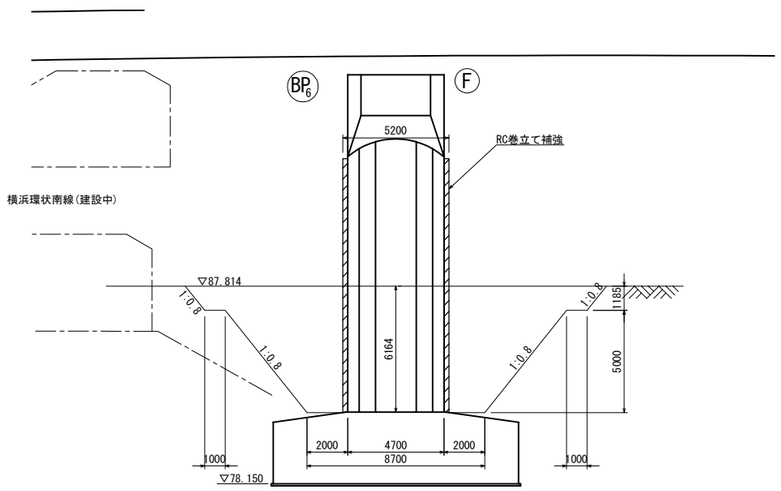


## 正　面　図

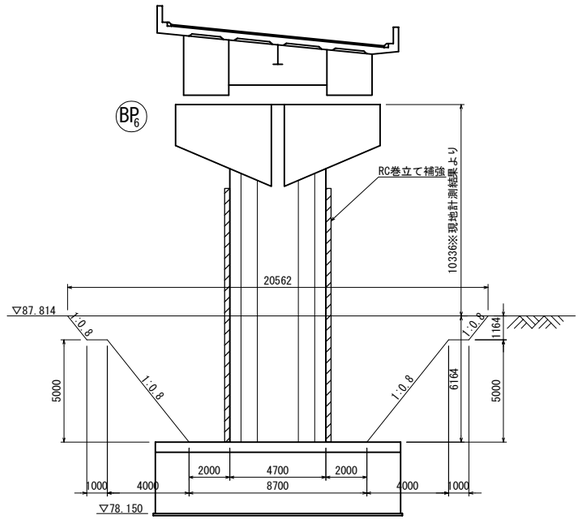


## 平　面　図

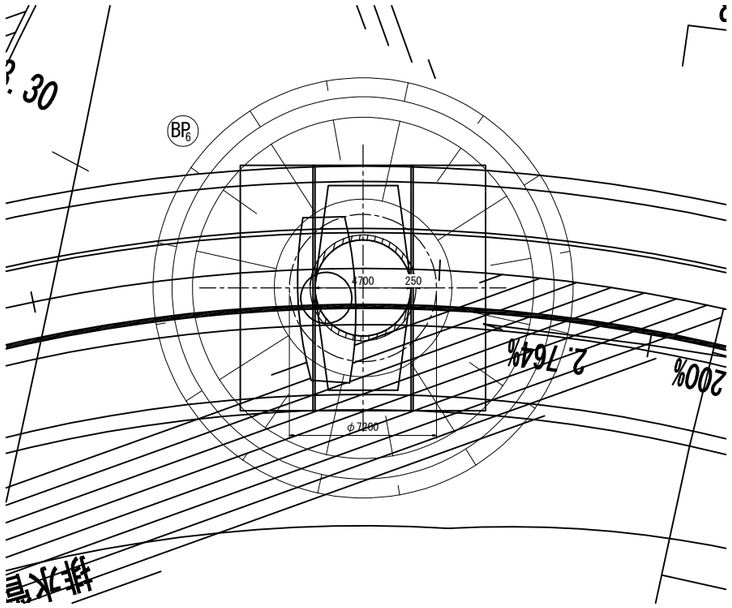


注記)
1. 地形線は簡易計測結果を基に作成しているため、
発注者と協議の上、測量を行うこと。

| | | | |
|---|---|---|---|
| 横浜横須賀道路<br>釜利谷第二高架橋耐震補強工事 | | | |
| 図面の種類 | 釜利谷JCT第二橋<br>構造物掘削(その4) | | |
| 縮　尺 | 図 示 | 図面番号 | 6 ／ 44 |
| 設計会社名 | パシフィックコンサルタンツ株式会社 | | |
| 施工会社名 | | | |
| 事務所名 | 東日本高速道路株式会社　関東支社<br>京 浜 管 理 事 務 所 | | |

# 釜利谷JCT第二橋 BP4橋脚耐震補強構造一般図

## 正　面　図 S=1:250

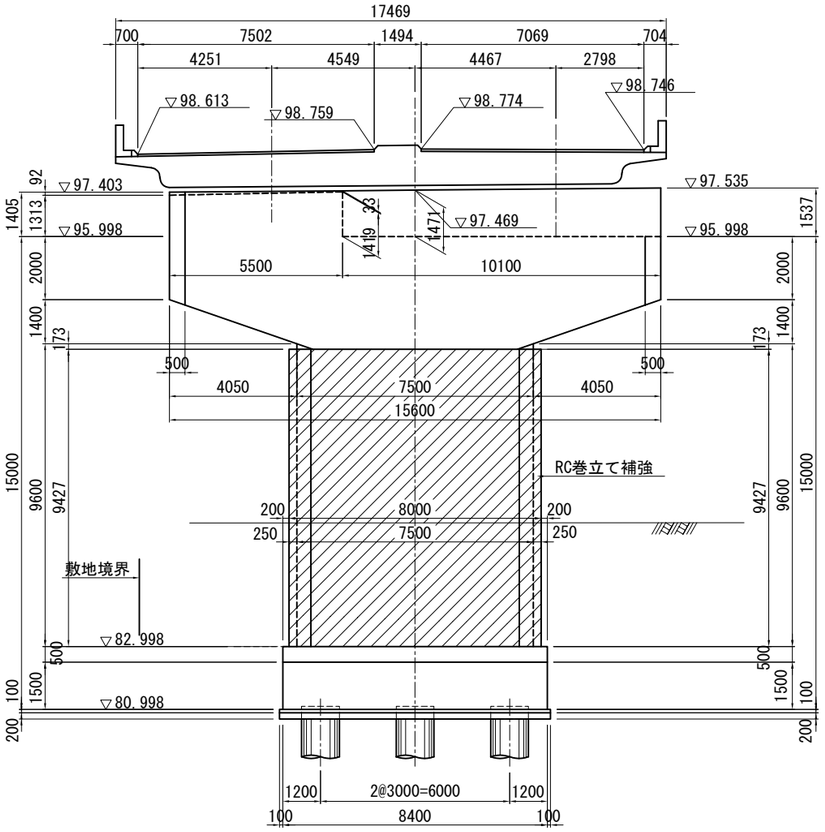


## 側　面　図 S=1:250

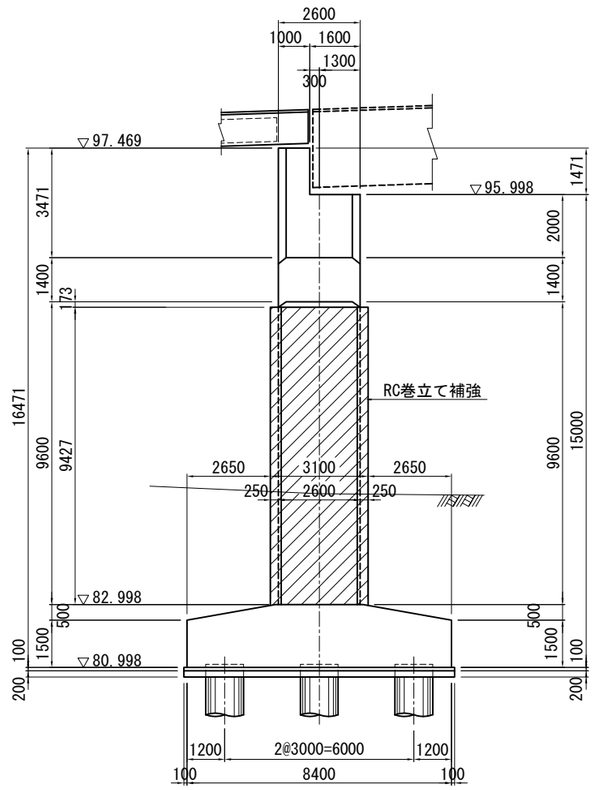


## 平　面　図 S=1:250

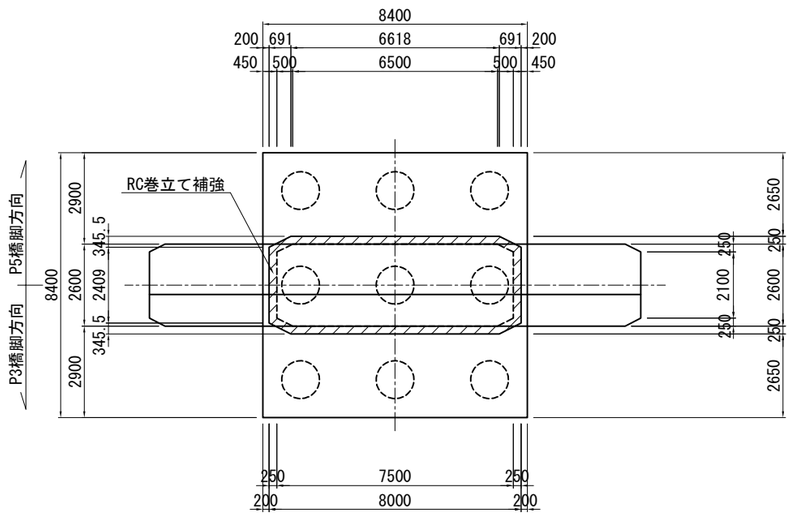


## 巻立てコンクリート天端詳細図 S=1:20

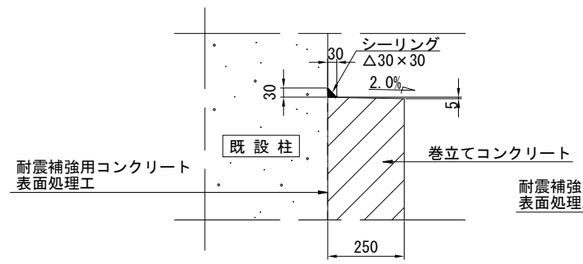


## 巻立てコンクリート下端詳細図 S=1:20

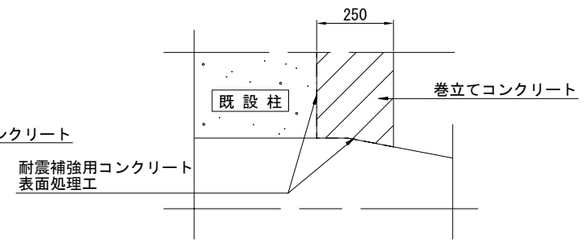


注記)
1. 本図面は完成図を基に作成しているため、現地にて寸法等を確認した上、施工を行うこと。
2. 柱の巻立て長さ（高さ）は、低い部分を抑えて水平に構築すること。（ただし断面方向には、既設橋脚側にシーリング材を施し、排水勾配を設けること。）
3. 補強部分（既設面）は、コンクリート下地処理を行う。
4. コンクリートの設計基準強度はσck=30N/mm2を標準とする。
5. 鉄筋は、SD345を使用する。

| | | | |
|---|---|---|---|
| 横浜横須賀道路<br>釜利谷第二高架橋耐震補強工事 | | | |
| 図面の種類 | 釜利谷JCT第二橋<br>BP4橋脚耐震補強構造一般図 | | |
| 縮　尺 | 図 示 | 図面番号 | 7 / 44 |
| 設計会社名 | パシフィックコンサルタンツ株式会社 | | |
| 施工会社名 | | | |
| 事務所名 | 東日本高速道路株式会社　関東支社<br>京 浜 管 理 事 務 所 | | |

# 釜利谷JCT第二橋 BP4橋脚耐震補強詳細図(その1)

S=1:125

## 1 - 1　2 - 2

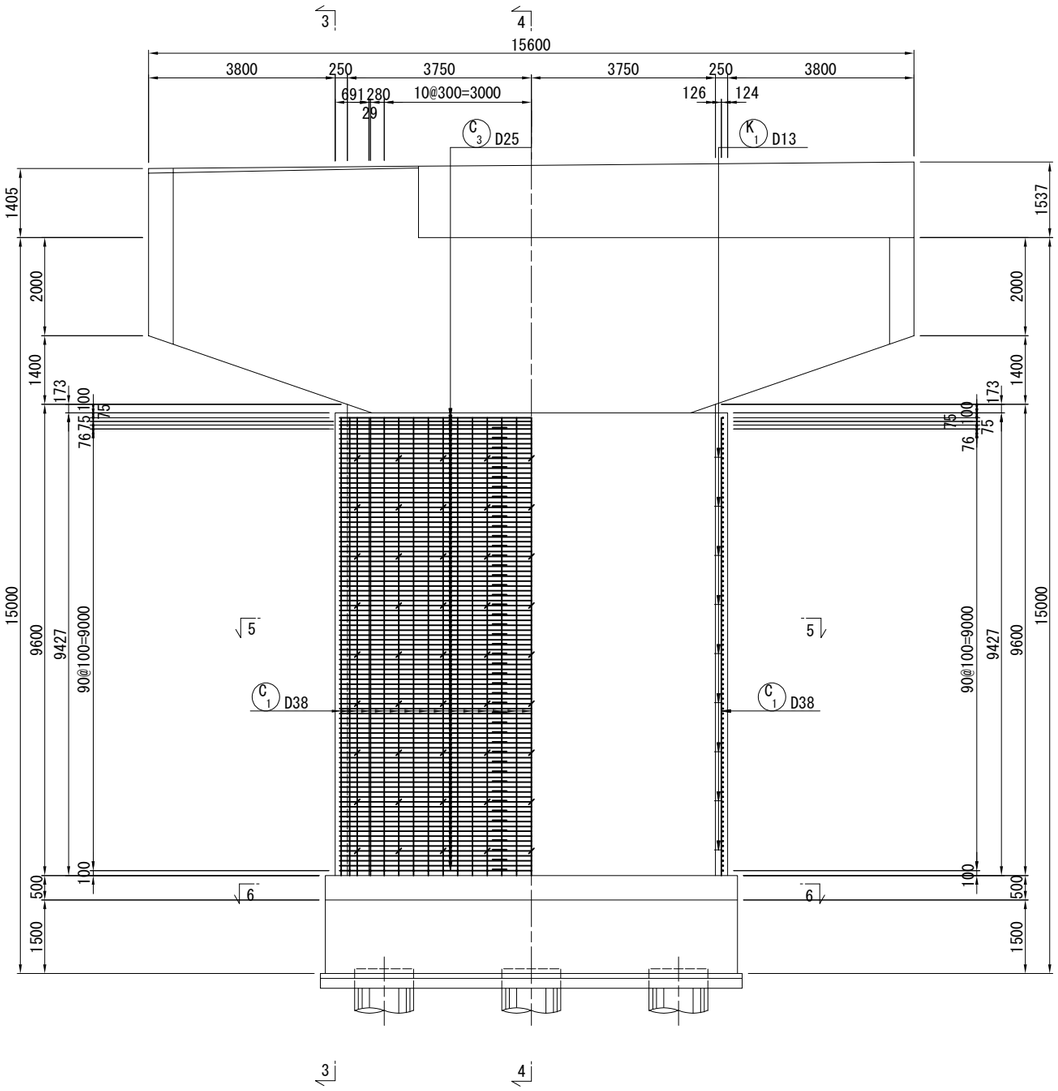


## 3 - 3　4 - 4

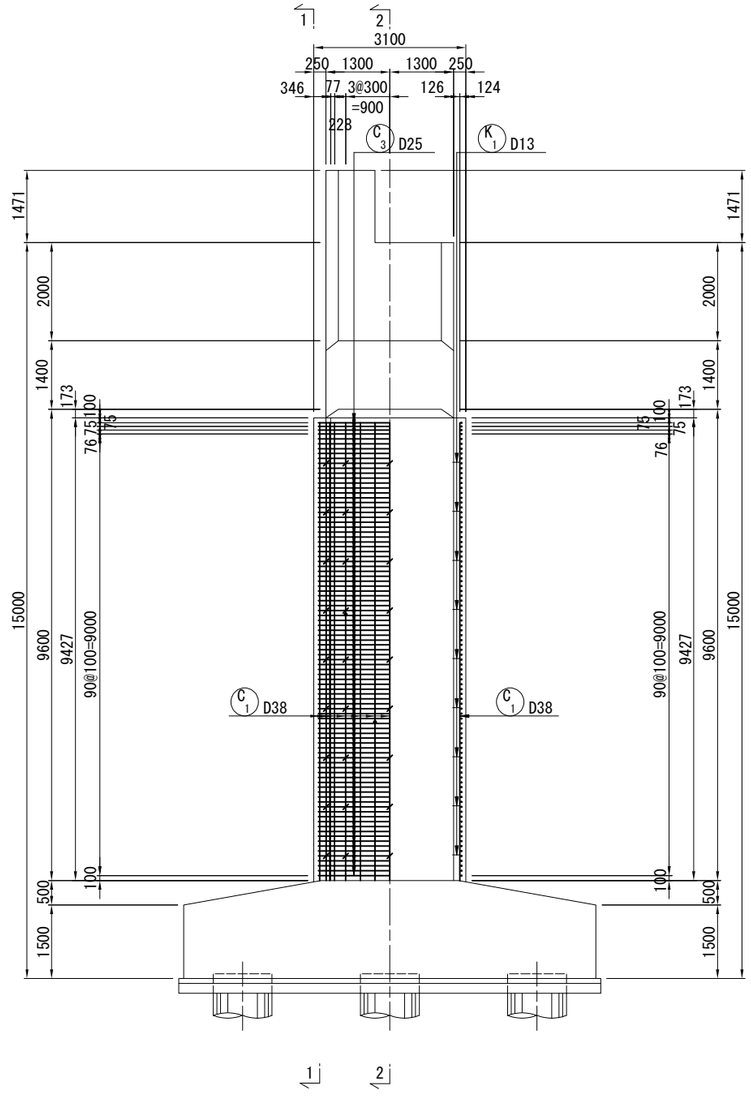


## 5 - 5

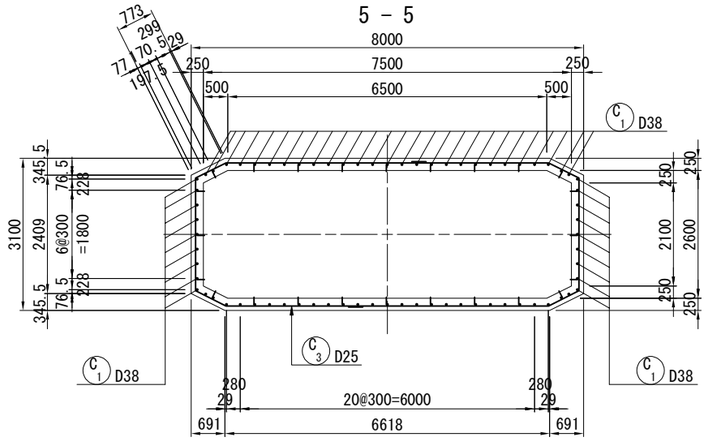


注記)

1. コンクリートの設計基準強度はσck=30N/mm2を標準とする。
2. 鉄筋は、SD345を使用する。
3. 既設コンクリート及び新設コンクリートの接合面の表面処理は、WJ工法で行うことを基本とする。
4. コンクリート表面に浮きや剥離が生じている場合は、劣化部を除去したうえで増厚補強を行うこと。
5. フレア溶接部は千鳥配置とする。
6. 既設コンクリートの削孔は鉄筋探査により既設鉄筋位置を確認の上、既設鉄筋を避けて配置すること。
   なお、既設鉄筋の影響により、アンカー定着鉄筋本数や定着位置等に変更が生じる場合には、監督員と協議を行うこと。
7. 本図面の寸法は既存図面としている。橋脚耐震補強工の施工においては、事前に既存部材における
   関連部分の計測を必ず行い、計測した寸法値に合わせて施工を行うこと。

| | | | |
|---|---|---|---|
| 横浜横須賀道路<br>釜利谷第二高架橋耐震補強工事 | | | |
| 図面の種類 | 釜利谷JCT第二橋<br>BP4橋脚耐震補強詳細図(その1) | | |
| 縮　尺 | 図 示 | 図面番号 | 8 / 44 |
| 設計会社名 | パシフィックコンサルタンツ株式会社 | | |
| 施工会社名 | | | |
| 事務所名 | 東日本高速道路株式会社　関東支社<br>京 浜 管 理 事 務 所 | | |

# 釜利谷JCT第二橋 BP4橋脚耐震補強詳細図(その2)

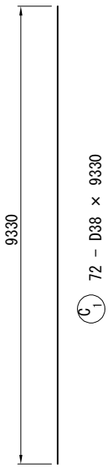


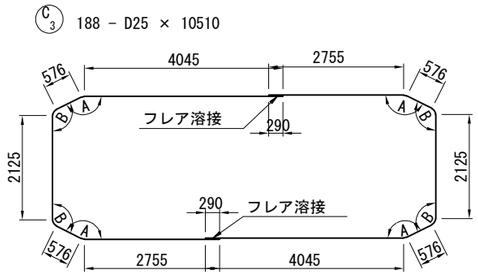


| | 角度 | 曲げ半径 | 長さ |
|---|---|---|---|
| A | 153° 26′ | R=137.5 | 64 |
| B | 116° 34′ | R=137.5 | 152 |

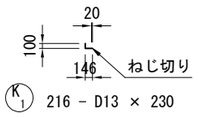


## 鉄筋表

| 種別 | 径 | 長さ (mm) | 本数 | 単位質量 (kg/m) | 1本当質量 (kg) | 質量 (kg) | 摘要 |
|---|---|---|---|---|---|---|---|
| C1 | D38 | 9330 | 72 | 8.95 | 83.5 | 6012 | |
| C3 | D25 | 10510 | 188 | 3.98 | 41.8 | 7858 | |
| | | | | | SD345小計 | 13870 | kg |
| 鉄筋T集計表 | | | | | | | |
| | | | | D38 | 6012 | kg | |
| | | | | D25 | 7858 | kg | |
| | | | | (SD345) 合計 | 13870 | kg | |
| | | | | | | | |
| フレア溶接の箇所数 | | | | D25 + D25 | 188 | 箇所 | |
| | | | | | | | |
| K1 | D13 | 230 | 216 | 0.995 | 0.229 | 49 | |
| | | | | D13 | 49 | kg | |

## 鉄筋加工寸法表

曲げ加工
<直角フック>

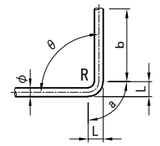


減長=2L-a

SD345

| 径 | θ≦90° R=3.0φ | θ>90° R=5.5φ | θ=90° a | b | 減長 |
|---|---|---|---|---|---|
| D13 | 39 | 71.5 | 61 | 156 | 17 |
| D16 | 48 | 88 | 75 | 192 | 21 |
| D19 | 57 | 104.5 | 89 | 228 | 25 |
| D22 | 66 | 121 | 104 | 264 | 28 |
| D25 | 75 | 137.5 | 118 | 300 | 32 |
| D29 | 87 | 159.5 | 137 | 348 | 37 |
| D32 | 96 | 176 | 151 | 384 | 41 |
| D35 | 105 | 192.5 | 165 | 420 | 45 |
| D38 | 114 | 209 | 179 | 456 | 49 |
| D41 | 123 | 225.5 | 193 | 492 | 53 |
| D51 | 153 | 280.5 | 240 | 612 | 66 |

### フレア溶接詳細図 S=1:10

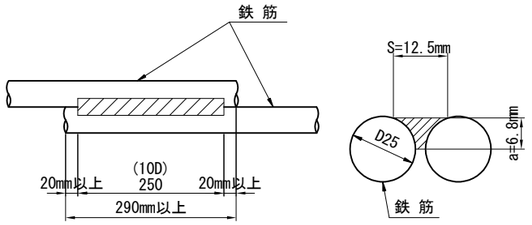


### 補強帯鉄筋組立図 S=1:20

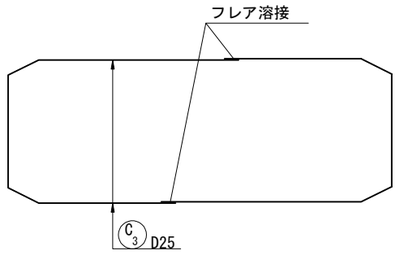


### 組立て筋詳細図(参考図) S=1:20

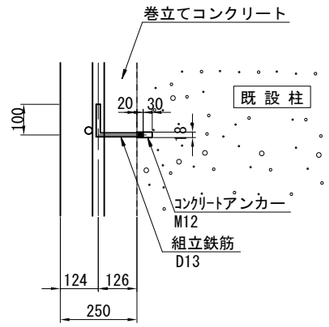


### かぶり詳細図 S=1:20

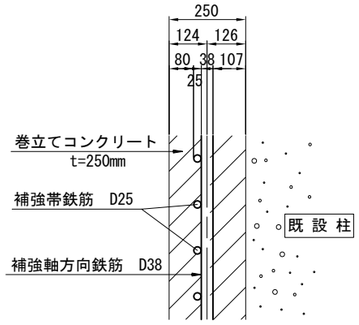


注記）
1. コンクリートの設計基準強度はσck=30N/mm2を標準とする。
2. 鉄筋は、SD345を使用する。
3. 既設コンクリート及び新設コンクリートの接合面の表面処理は、WJ工法で行うことを基本とする。
4. コンクリート表面に浮きや剥離が生じている場合は、劣化部を除去したうえで増厚補強を行うこと。
5. フレア溶接部は千鳥配置とする。
6. 既設コンクリートの削孔は鉄筋探査により既設鉄筋位置を確認の上、既設鉄筋を避けて配置すること。
なお、既設鉄筋の影響により、アンカー定着鉄筋本数や定着位置等に変更が生じる場合には、監督員と協議を行うこと。
7. 本図面の寸法は既存図面としている。橋脚耐震補強工の施工においては、事前に既存部材における
関連部分の計測を必ず行い、計測した寸法値に合わせて施工を行うこと。
8. 鉄筋固定用の組立用アンカーは1本/m2に配置すること。

| | |
|---|---|
| 横浜横須賀道路<br>釜利谷第二高架橋耐震補強工事 | |
| 図面の種類 | 釜利谷JCT第二橋<br>BP4橋脚耐震補強詳細図(その2) |
| 縮尺 | 図示 |
| 図面番号 | 9 / 44 |
| 設計会社名 | パシフィックコンサルタンツ株式会社 |
| 施工会社名 | |
| 事務所名 | 東日本高速道路株式会社 関東支社<br>京浜管理事務所 |

# 釜利谷JCT第二橋 BP5橋脚耐震補強構造一般図

## 正　面　図 S=1:250

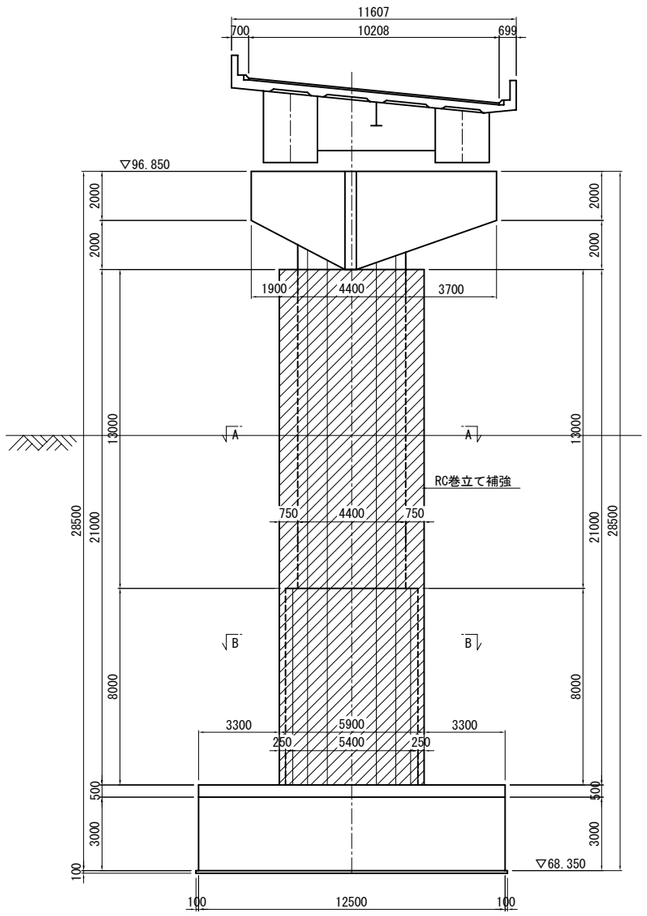


## 側　面　図 S=1:250

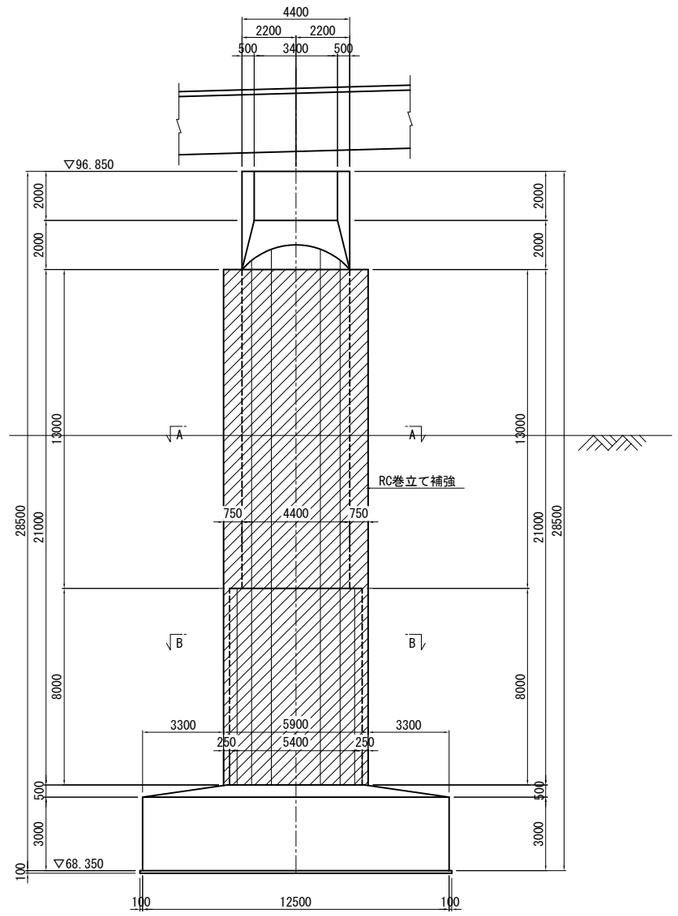


## 平　面　図(A － A) S=1:250

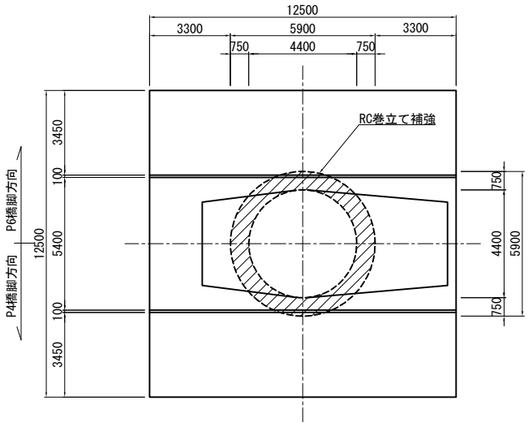


## 平　面　図(B － B) S=1:250

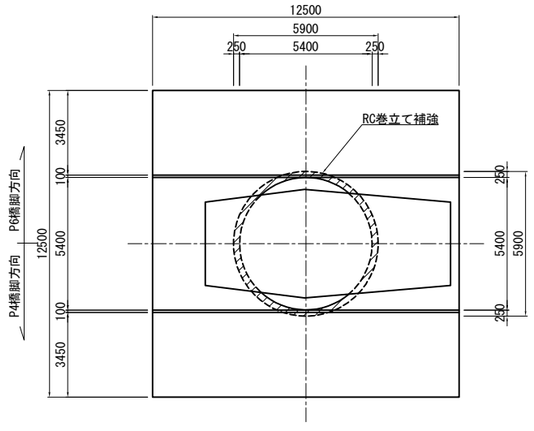


## 巻立てコンクリート天端詳細図 S=1:20

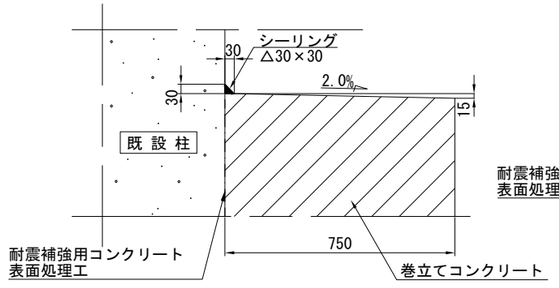


## 巻立てコンクリート下端詳細図 S=1:20

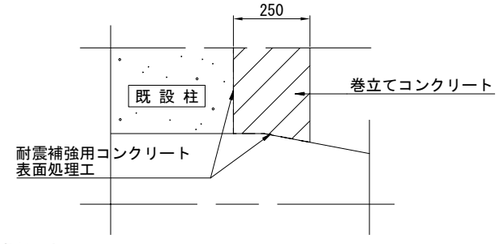


注記)
1. 本図面は完成図を基に作成しているため、現地にて寸法等を確認した上、施工を行うこと。
2. 柱の巻立て長さ（高さ）は、低い部分を抑えて水平に構築すること。（ただし断面方向には、既設橋脚側にシーリング材を施し、排水勾配を設けること。）
3. 補強部分（既設面）は、コンクリート下地処理を行う。
4. コンクリートの設計基準強度はσck=30N/mm2を標準とする。
5. 鉄筋は、SD345を使用する。

| | | | |
|---|---|---|---|
| 横浜横須賀道路<br>釜利谷第二高架橋耐震補強工事 | | | |
| 図面の種類 | 釜利谷JCT第二橋<br>BP5橋脚耐震補強構造一般図 | | |
| 縮　尺 | 図 示 | 図面番号 | 10 ／ 44 |
| 設計会社名 | パシフィックコンサルタンツ株式会社 | | |
| 施工会社名 | | | |
| 事務所名 | 東日本高速道路株式会社　関東支社<br>京 浜 管 理 事 務 所 | | |

# 釜利谷JCT第二橋 BP5橋脚耐震補強詳細図(その1)

S=1:125

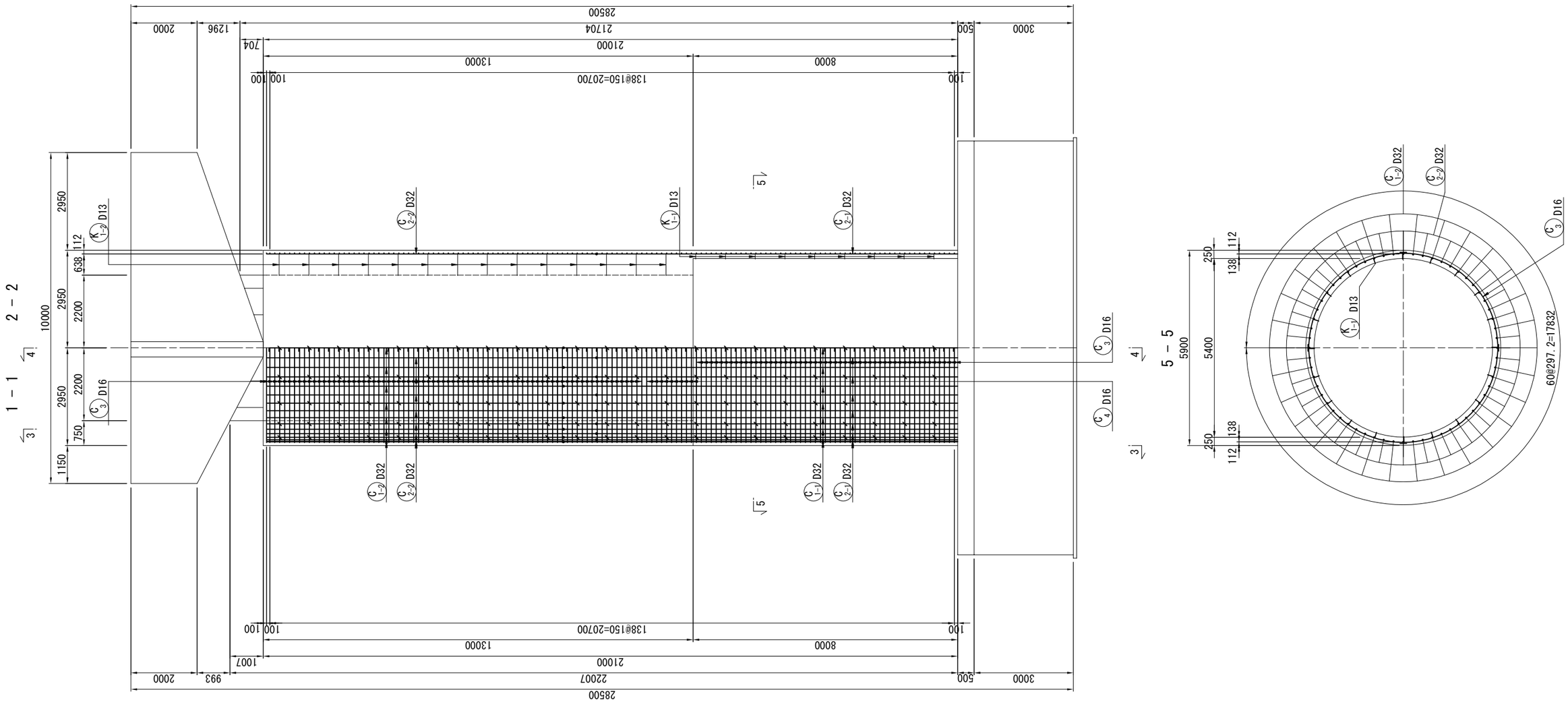


注記）
1. コンクリートの設計基準強度はσck=30N/mm2を標準とする。
2. 鉄筋は、SD345を使用する。
3. 既設コンクリート及び新設コンクリートの接合面の表面処理は、WJ工法で行うことを基本とする。
4. コンクリート表面に浮きや剥離が生じている場合は、劣化部を除去したうえで増厚補強を行うこと。
5. フレア溶接部は千鳥配置とする。
6. 本図面の寸法は既存図面としている。橋脚耐震補強工の施工においては、事前に既存部材における関連部分の計測を必ず行い、計測した寸法値に合わせて施工を行うこと。

| | | | |
|---|---|---|---|
| 横浜横須賀道路<br>釜利谷第二高架橋耐震補強工事 | | | |
| 図面の種類 | 釜利谷JCT第二橋<br>BP5橋脚耐震補強詳細図(その1) | | |
| 縮　尺 | 図 示 | 図面番号 | 11 / 44 |
| 設計会社名 | パシフィックコンサルタンツ株式会社 | | |
| 施工会社名 | | | |
| 事務所名 | 東日本高速道路株式会社　関東支社<br>京 浜 管 理 事 務 所 | | |

# 釜利谷JCT第二橋 BP5橋脚耐震補強詳細図(その2)

S=1:125

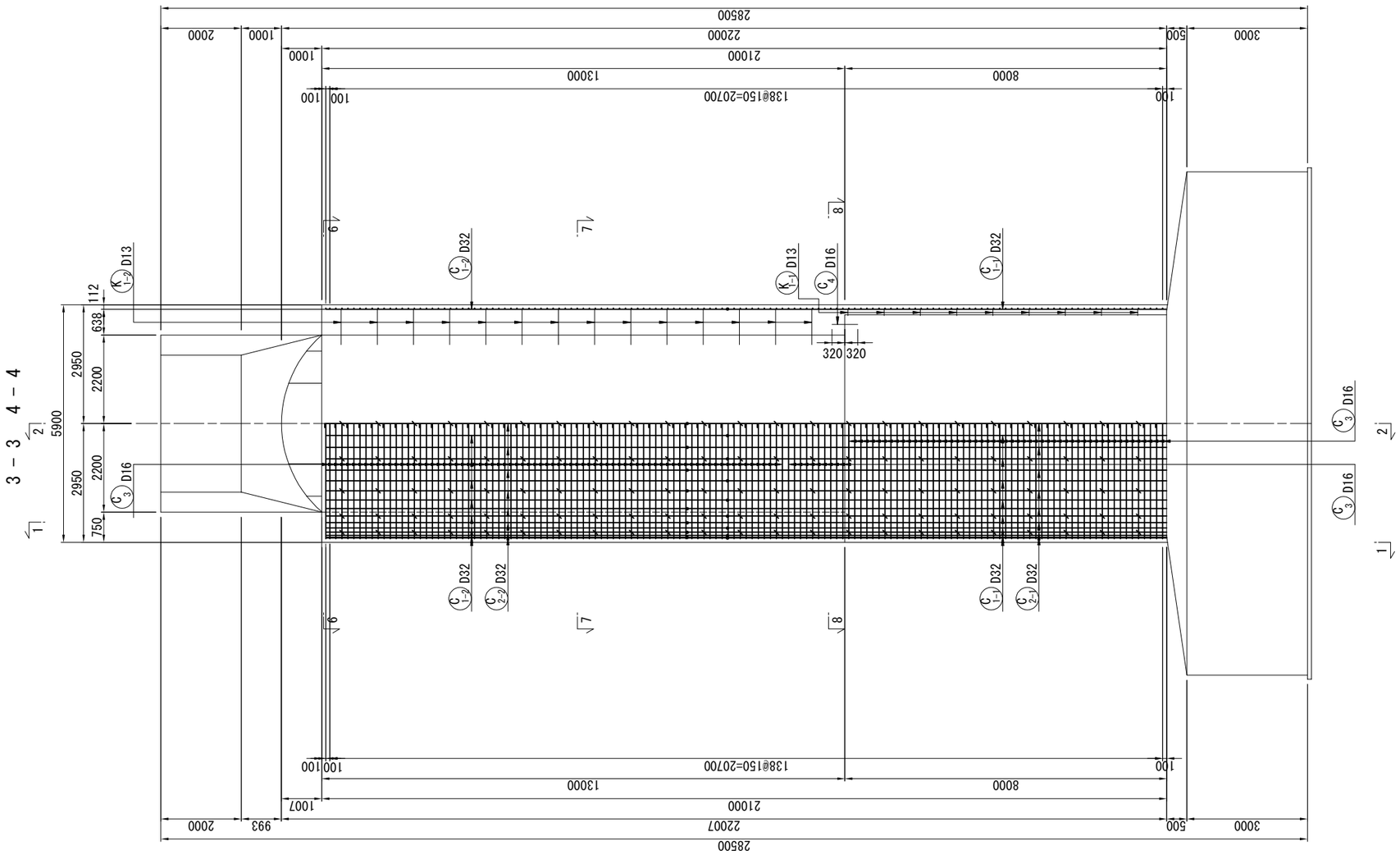


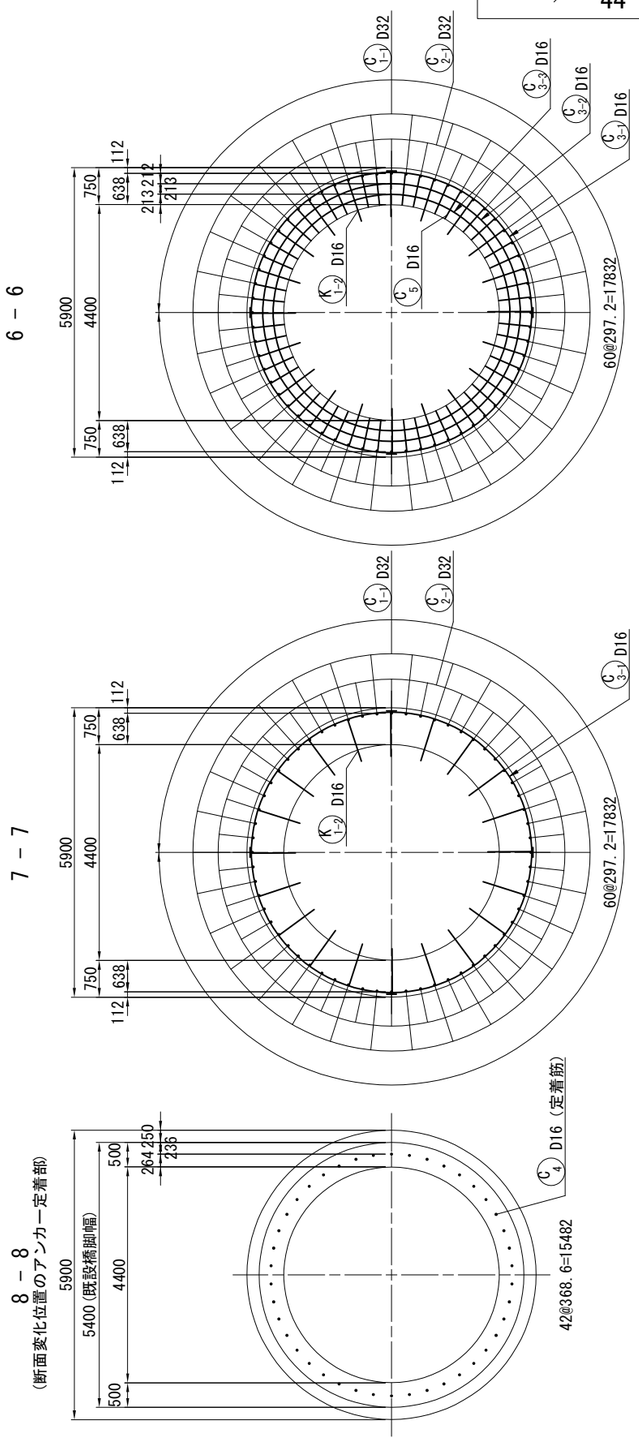


注記)
1. コンクリートの設計基準強度はσck=30N/mm2を標準とする。
2. 鉄筋は、SD345を使用する。
3. 既設コンクリート及び新設コンクリートの接合面の表面処理は、WJ工法で行うことを基本とする。
4. コンクリート表面に浮きや剥離が生じている場合は、劣化部を除去したうえで増厚補強を行うこと。
5. フレア溶接部は千鳥配置とする。
6. 本図面の寸法は既存図面としている。橋脚耐震補強工の施工においては、事前に既存部材における関連部分の計測を必ず行い、計測した寸法値に合わせて施工を行うこと。

| | | | |
|---|---|---|---|
| 横浜横須賀道路<br>釜利谷第二高架橋耐震補強工事 | | | |
| 図面の種類 | 釜利谷JCT第二橋<br>BP5橋脚耐震補強詳細図(その2) | | |
| 縮　尺 | 図 示 | 図面番号 | 12 / 44 |
| 設計会社名 | パシフィックコンサルタンツ株式会社 | | |
| 施工会社名 | | | |
| 事務所名 | 東日本高速道路株式会社　関東支社<br>京 浜 管 理 事 務 所 | | |

# 釜利谷JCT第二橋 BP5橋脚耐震補強詳細図(その3)

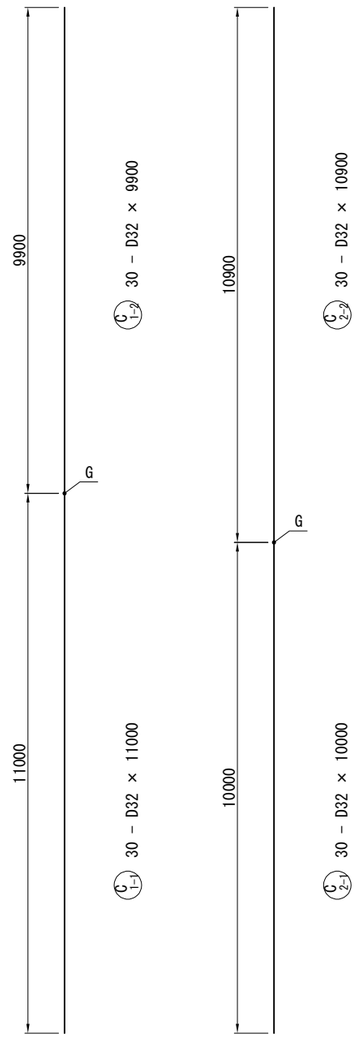


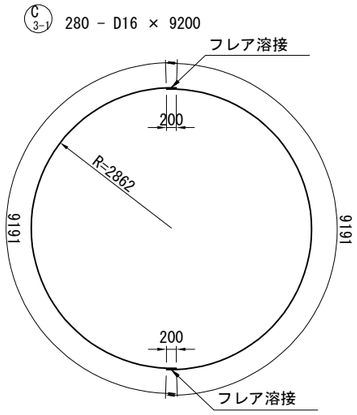


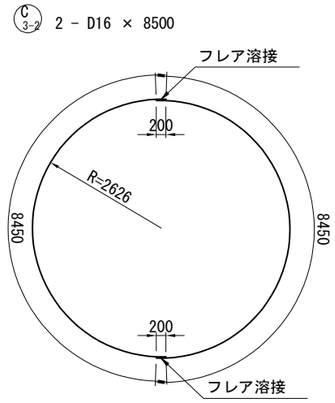


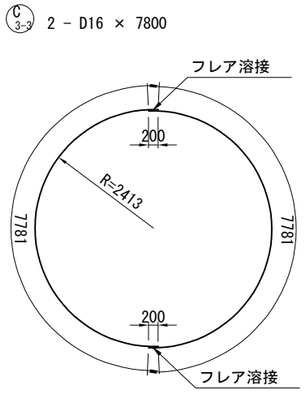


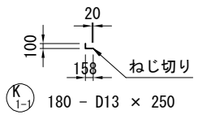


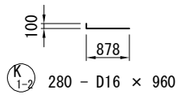


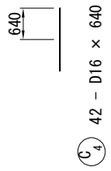


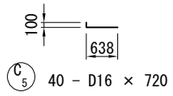


## 鉄筋表

| 種別 | 径 | 長さ (mm) | 本数 | 単位質量 (kg/m) | 1本当質量 (kg) | 質量 (kg) | 摘要 |
|---|---|---|---|---|---|---|---|
| C 1-1 | D32 | 11000 | 30 | 6.23 | 68.5 | 2055 | (30) |
| C 1-2 | D32 | 9900 | 30 | 6.23 | 61.7 | 1851 | |
| C 2-1 | D32 | 10000 | 30 | 6.23 | 62.3 | 1869 | (30) |
| C 2-2 | D32 | 10900 | 30 | 6.23 | 67.9 | 2037 | |
| C 3-1 | D16 | 9200 | 280 | 1.56 | 14.4 | 4032 | |
| C 3-2 | D16 | 8500 | 2 | 1.56 | 13.3 | 27 | |
| C 3-3 | D16 | 7800 | 2 | 1.56 | 12.2 | 24 | |
| | | | | | SD345 小計 | 11895 | kg |
| 鉄筋T集計表 | | | | | | | |
| | | | | D32 | 7812 | kg | (60) |
| | | | | D16 | 4083 | kg | |
| | | | (SD345) | 合計 | 11895 | kg | (60) |
| | | | | | | | |
| フレア溶接の箇所数 | | | | D16 + D16 | 284 | 箇所 | |
| ガス圧接の箇所数 | | | | D32 + D32 | 60 | 箇所 | |
| | | | | | | | |
| C 4 | D16 | 640 | 42 | 1.56 | 1.00 | 42 | |
| C 5 | D16 | 720 | 40 | 1.56 | 1.12 | 45 | |
| K 1-1 | D13 | 250 | 180 | 0.995 | 0.249 | 45 | |
| K 1-2 | D16 | 960 | 280 | 1.56 | 1.50 | 420 | |
| | | | | D13 | 45 | kg | |
| | | | | D16 | 507 | kg | |
| | | | | 合計 | 552 | kg | |

## 鉄筋加工寸法表

曲げ加工
<直角フック>

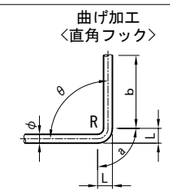


減長=2L-a

SD345

| 径 | θ≦90° R=3.0φ | θ>90° R=5.5φ | θ=90° a | b | 減長 |
|---|---|---|---|---|---|
| D13 | 39 | 71.5 | 61 | 156 | 17 |
| D16 | 48 | 88 | 75 | 192 | 21 |
| D19 | 57 | 104.5 | 89 | 228 | 25 |
| D22 | 66 | 121 | 104 | 264 | 28 |
| D25 | 75 | 137.5 | 118 | 300 | 32 |
| D29 | 87 | 159.5 | 137 | 348 | 37 |
| D32 | 96 | 176 | 151 | 384 | 41 |
| D35 | 105 | 192.5 | 165 | 420 | 45 |
| D38 | 114 | 209 | 179 | 456 | 49 |
| D41 | 123 | 225.5 | 193 | 492 | 53 |
| D51 | 153 | 280.5 | 240 | 612 | 66 |

## アンカー詳細図 S=1:20

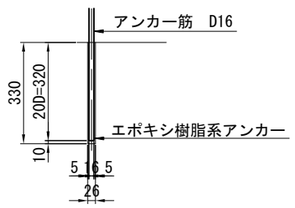


## 組立て筋詳細図(参考図) S=1:20

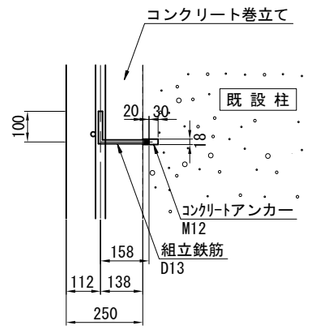


## かぶり詳細図 S=1:20

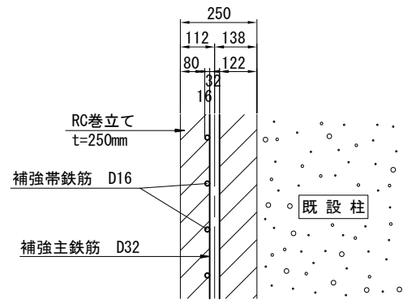


## フレア溶接詳細図 S=1:10

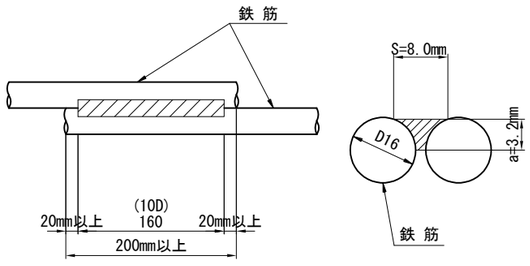


## 補強帯鉄筋組立図 S=1:20

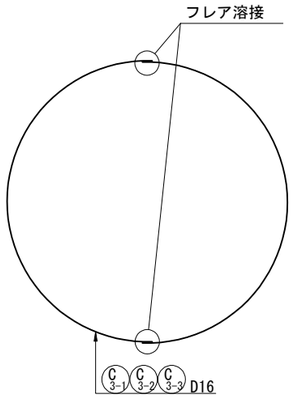


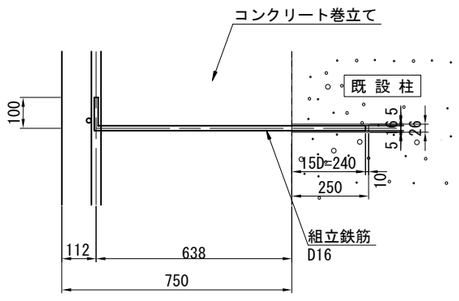


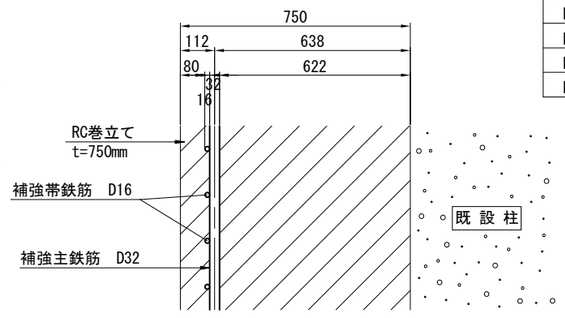


注記) 1. コンクリートの設計基準強度はσck=30N/mm2を標準とする。
2. 鉄筋は、SD345を使用する。
3. 既設コンクリート及び新設コンクリートの接合面の表面処理は、WJ工法で行うことを基本とする。
4. コンクリート表面に浮きや剥離が生じている場合は、劣化部を除去したうえで増厚補強を行うこと。
5. フレア溶接部は千鳥配置とする。
6. 本図面の寸法は既存図面としている。橋脚耐震補強工の施工においては、事前に既存部材における関連部分の計測を必ず行い、計測した寸法値に合わせて施工を行うこと。
7. 鉄筋固定用の組立用アンカーは1本/m2に配置すること。

| | |
|---|---|
| 横浜横須賀道路 釜利谷第二高架橋耐震補強工事 | |
| 図面の種類 | 釜利谷JCT第二橋 BP5橋脚耐震補強詳細図(その3) |
| 縮尺 | 図示 |
| 図面番号 | 13 / 44 |
| 設計会社名 | パシフィックコンサルタンツ株式会社 |
| 施工会社名 | |
| 事務所名 | 東日本高速道路株式会社 関東支社 京浜管理事務所 |

# 釜利谷JCT第二橋 BP6橋脚耐震補強構造一般図

## 正　面　図 S=1:250

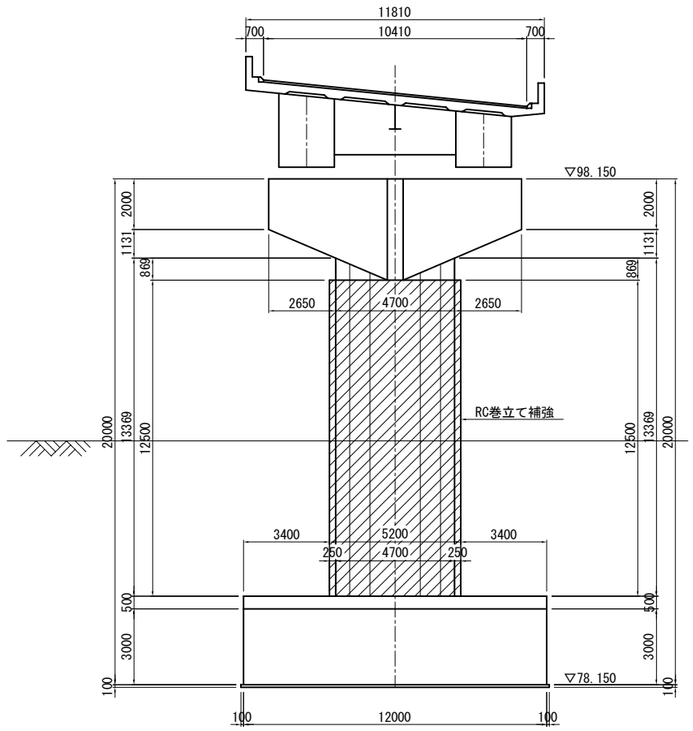


## 側　面　図 S=1:250

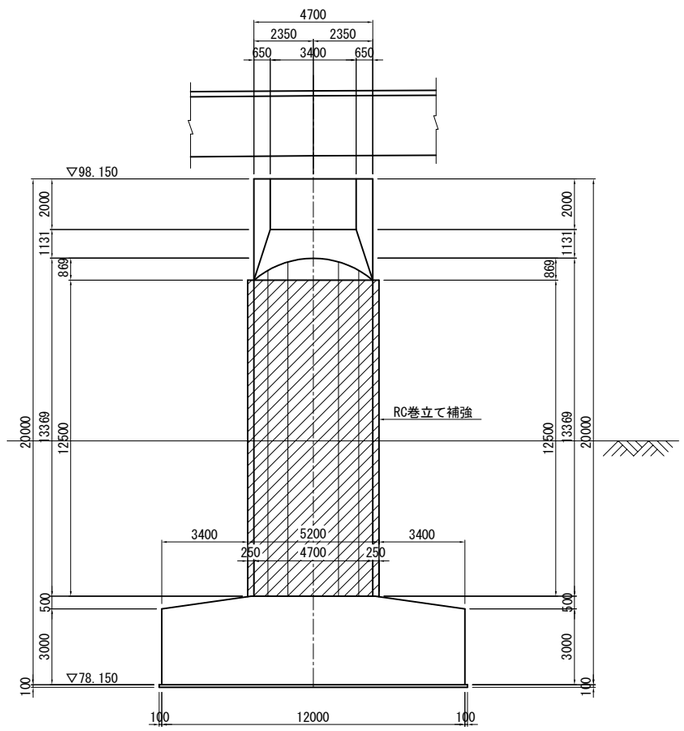


## 平　面　図 S=1:250

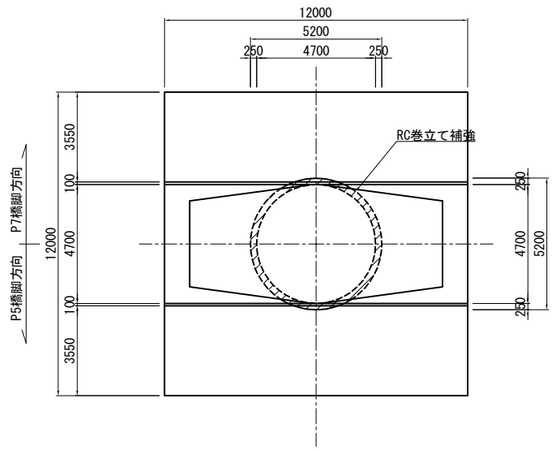


## 巻立てコンクリート天端詳細図 S=1:20

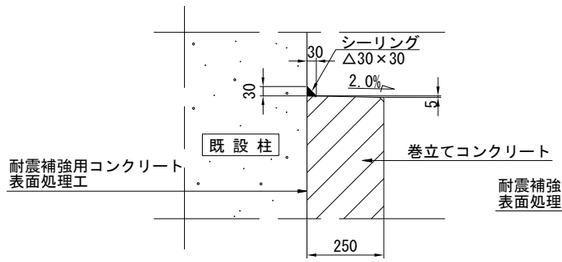


## 巻立てコンクリート下端詳細図 S=1:20

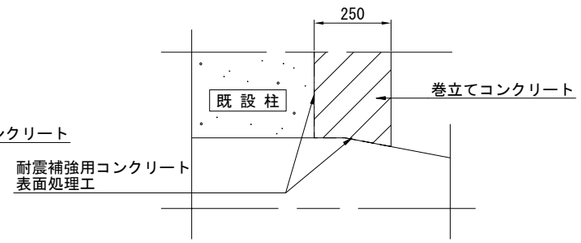


注記）
1. 本図面は完成図を基に作成しているため、現地にて寸法等を確認した上、施工を行うこと。
2. 柱の巻立て長さ（高さ）は、低い部分を抑えて水平に構築すること。（ただし断面方向には、既設橋脚側にシーリング材を施し、排水勾配を設けること。）
3. 補強部分（既設面）は、コンクリート下地処理を行う。
4. コンクリートの設計基準強度はσck=30N/mm2を標準とする。
5. 鉄筋は、SD345を使用する。

| | | | |
|---|---|---|---|
| 横浜横須賀道路<br>釜利谷第二高架橋耐震補強工事 | | | |
| 図面の種類 | 釜利谷JCT第二橋<br>BP6橋脚耐震補強構造一般図 | | |
| 縮　尺 | 図 示 | 図面番号 | 14 ／ 44 |
| 設計会社名 | パシフィックコンサルタンツ株式会社 | | |
| 施工会社名 | | | |
| 事務所名 | 東日本高速道路株式会社　関東支社<br>京 浜 管 理 事 務 所 | | |

# 釜利谷JCT第二橋 BP6橋脚耐震補強詳細図(その1)

S=1:125

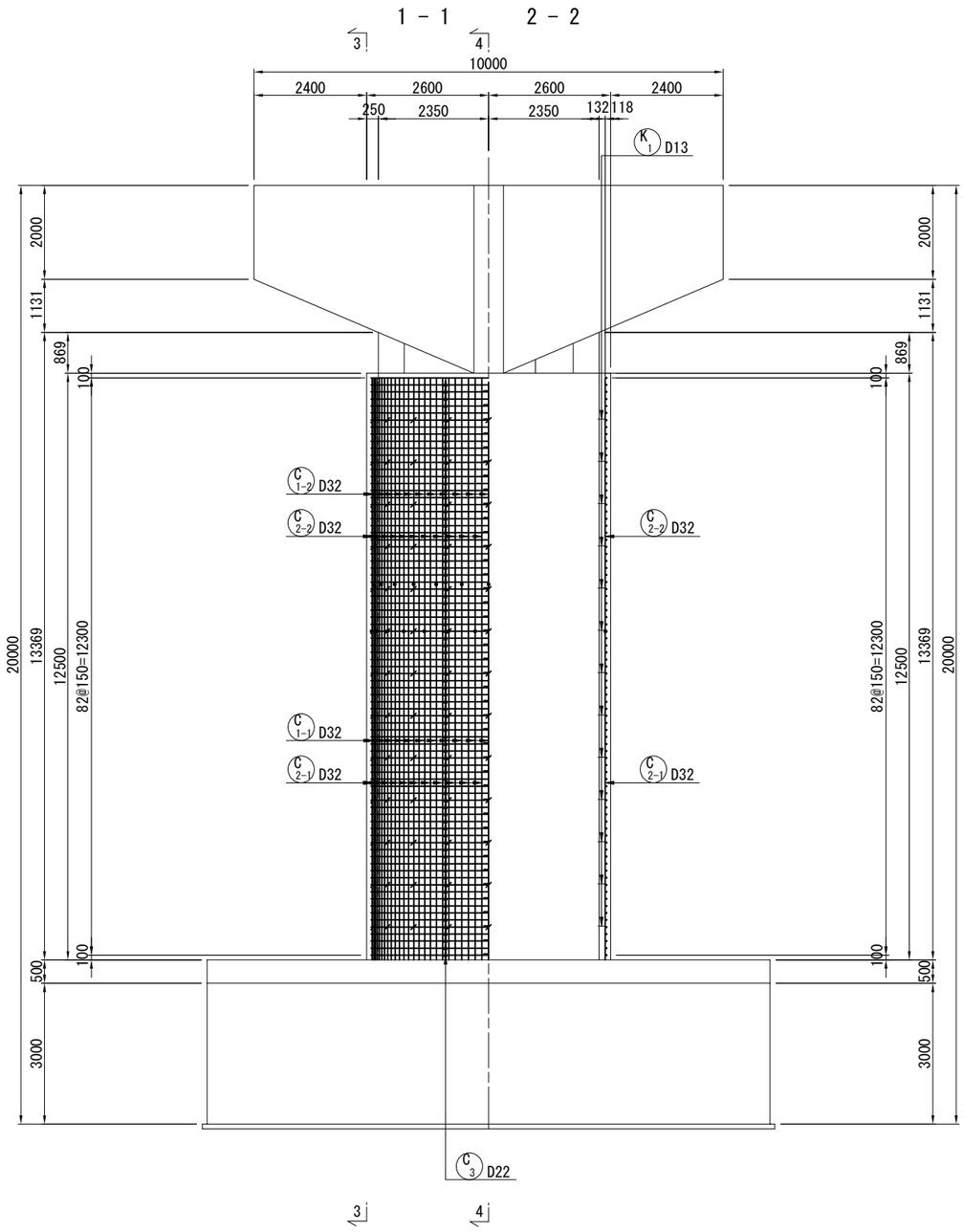


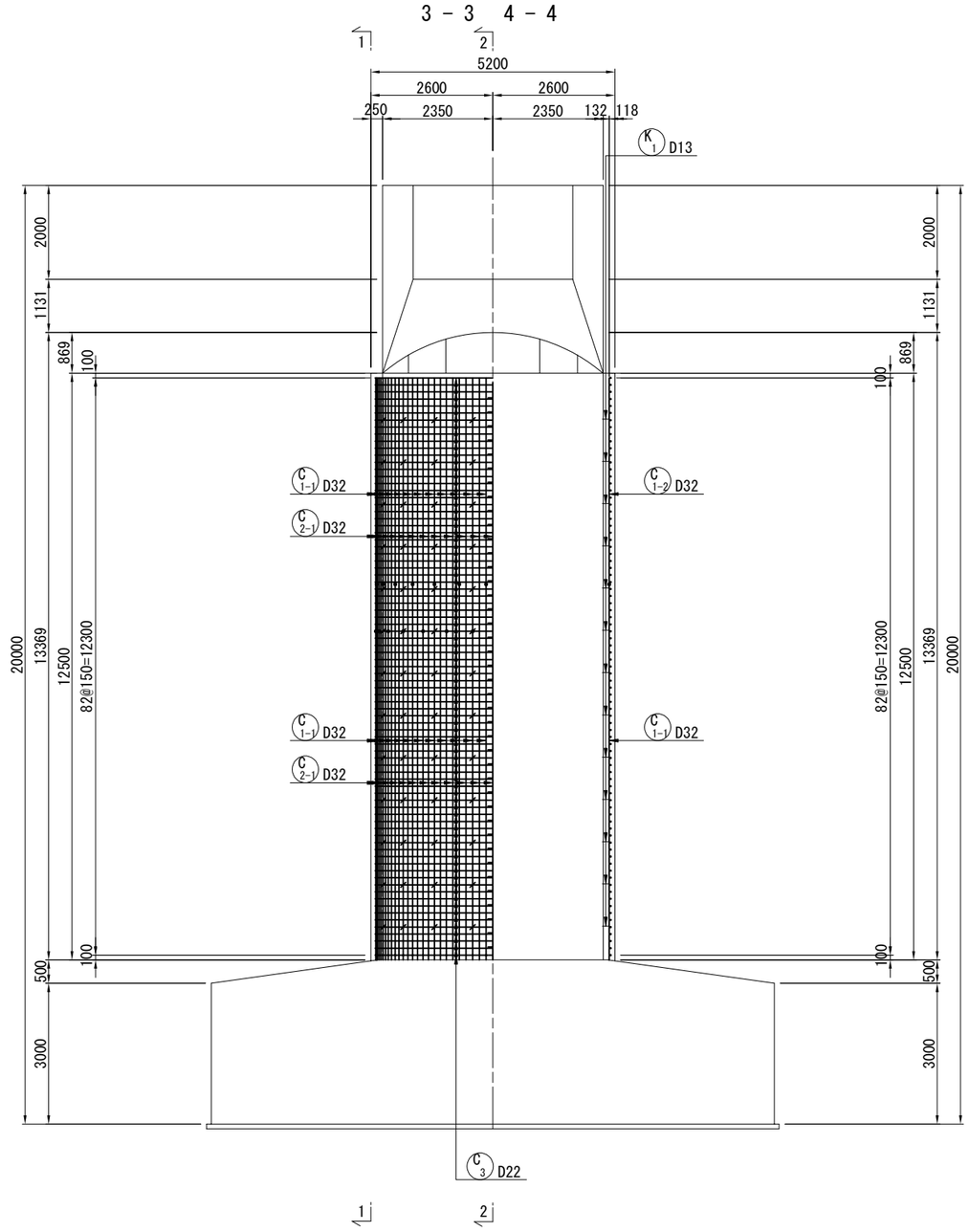


注記）
1. コンクリートの設計基準強度はσck=30N/mm2を標準とする。
2. 鉄筋は、SD345を使用する。
3. 既設コンクリート及び新設コンクリートの接合面の表面処理は、WJ工法で行うことを基本とする。
4. コンクリート表面に浮きや剥離が生じている場合は、劣化部を除去したうえで増厚補強を行うこと。
5. フレア溶接部は千鳥配置とする。
6. 本図面の寸法は既存図面としている。橋脚耐震補強工の施工においては、事前に既存部材における関連部分の計測を必ず行い、計測した寸法値に合わせて施工を行うこと。

| 横浜横須賀道路<br>釜利谷第二高架橋耐震補強工事 | | | |
|---|---|---|---|
| 図面の種類 | 釜利谷JCT第二橋<br>BP6橋脚耐震補強詳細図(その1) | | |
| 縮　尺 | 図 示 | 図面番号 | 15 / 44 |
| 設計会社名 | パシフィックコンサルタンツ株式会社 | | |
| 施工会社名 | | | |
| 事務所名 | 東日本高速道路株式会社　関東支社<br>京 浜 管 理 事 務 所 | | |

# 釜利谷JCT第二橋 BP6橋脚耐震補強詳細図(その2)

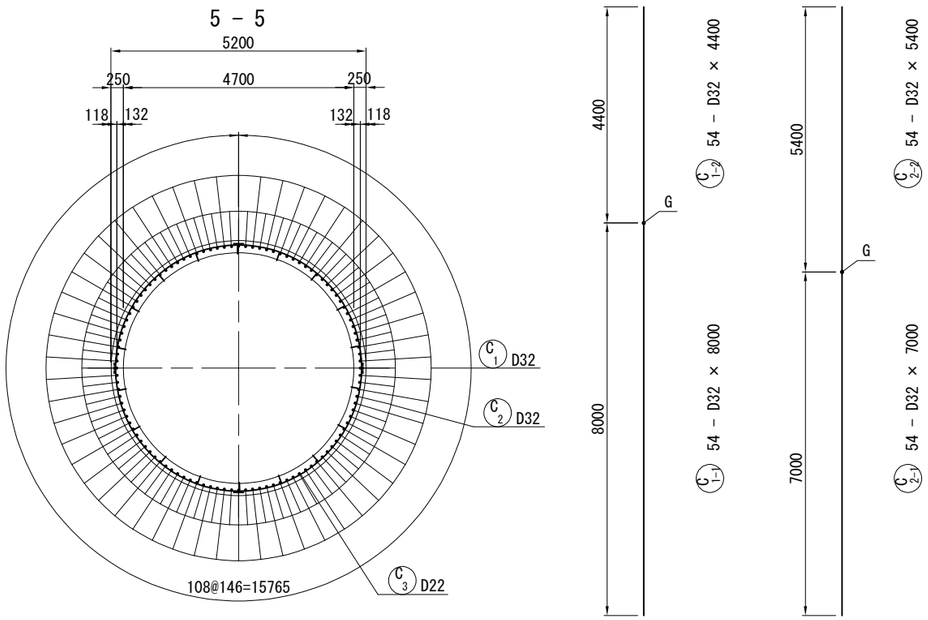


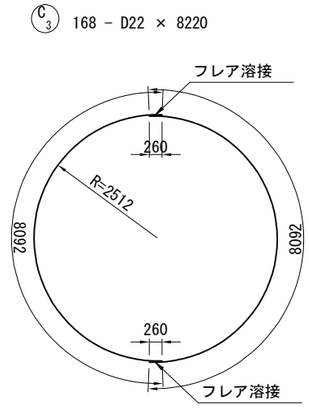


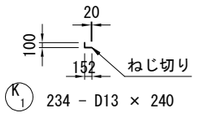


## 鉄筋表

| 種別 | 径 | 長さ (mm) | 本数 | 単位質量 (kg/m) | 1本当質量 (kg) | 質量 (kg) | 摘要 |
|---|---|---|---|---|---|---|---|
| C 1-1 | D32 | 8000 | 54 | 6.23 | 49.8 | 2689 | (54) |
| C 1-2 | D32 | 4400 | 54 | 6.23 | 27.4 | 1480 | |
| C 2-1 | D32 | 7000 | 54 | 6.23 | 43.6 | 2354 | (54) |
| C 2-2 | D32 | 5400 | 54 | 6.23 | 33.6 | 1814 | |
| C 3 | D22 | 8220 | 168 | 3.04 | 25.0 | 4200 | |
| | | | | | SD345 小計 | 12537 | kg |
| 鉄筋T集計表 | | | | | | | |
| | | | | D32 | 8337 | kg | (90) |
| | | | | D22 | 4200 | kg | |
| | | | (SD345) | 合計 | 12537 | kg | (90) |
| | | | | | | | |
| フレア溶接の箇所数 | | | | D22 + D22 | 168 | 箇所 | |
| ガス圧接の箇所数 | | | | D32 + D32 | 108 | 箇所 | |
| | | | | | | | |
| K 1 | D13 | 240 | 234 | 0.995 | 0.239 | 56 | |
| | | | | D13 | 56 | kg | |

## 鉄筋加工寸法表

曲げ加工
<直角フック>

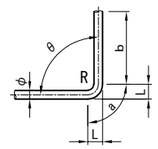


SD345

| 径 | θ≦90° R=3.0φ | θ>90° R=5.5φ | θ=90° a | b | 減長 |
|---|---|---|---|---|---|
| D13 | 39 | 71.5 | 61 | 156 | 17 |
| D16 | 48 | 88 | 75 | 192 | 21 |
| D19 | 57 | 104.5 | 89 | 228 | 25 |
| D22 | 66 | 121 | 104 | 264 | 28 |
| D25 | 75 | 137.5 | 118 | 300 | 32 |
| D29 | 87 | 159.5 | 137 | 348 | 37 |
| D32 | 96 | 176 | 151 | 384 | 41 |
| D35 | 105 | 192.5 | 165 | 420 | 45 |
| D38 | 114 | 209 | 179 | 456 | 49 |
| D41 | 123 | 225.5 | 193 | 492 | 53 |
| D51 | 153 | 280.5 | 240 | 612 | 66 |

### フレア溶接詳細図 S=1:10

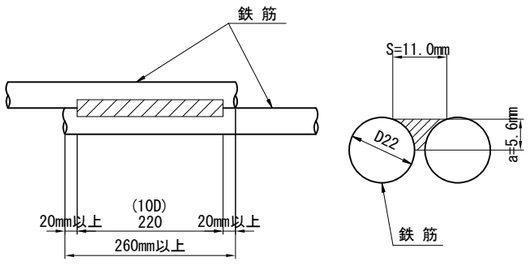


### 補強帯鉄筋組立図 S=1:20

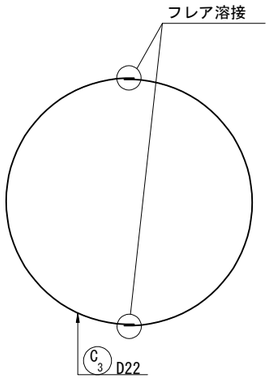


### 組立て筋詳細図(参考図) S=1:20

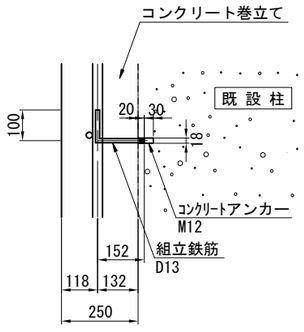


### かぶり詳細図 S=1:20

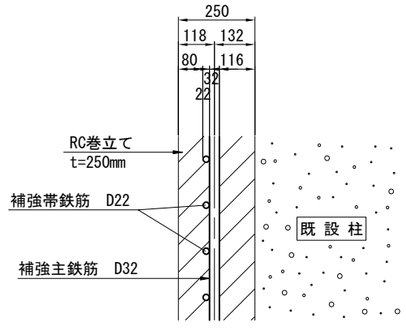


注記) 1.コンクリートの設計基準強度はσck=30N/mm2を標準とする。
2.鉄筋は、SD345を使用する。
3.既設コンクリート及び新設コンクリートの接合面の表面処理は、WJ工法で行うことを基本とする。
4.コンクリート表面に浮きや剥離が生じている場合は、劣化部を除去したうえで増厚補強を行うこと。
5.フレア溶接部は千鳥配置とする。
6.本図面の寸法は既存図面としている。橋脚耐震補強工の施工においては、事前に既存部材における関連部分の計測を必ず行い、計測した寸法値に合わせて施工を行うこと。
7.鉄筋固定用の組立用アンカーは1本/m2に配置すること。

| | | | |
|---|---|---|---|
| 横浜横須賀道路 釜利谷第二高架橋耐震補強工事 | | | |
| 図面の種類 | 釜利谷JCT第二橋 BP6橋脚耐震補強詳細図(その2) | | |
| 縮尺 | 図示 | 図面番号 | 16 / 44 |
| 設計会社名 | パシフィックコンサルタンツ株式会社 | | |
| 施工会社名 | | | |
| 事務所名 | 東日本高速道路株式会社 関東支社 京浜管理事務所 | | |

# 釜利谷JCT第二橋 BP4橋脚耐震補強配置図

S=1:80

## 正面図

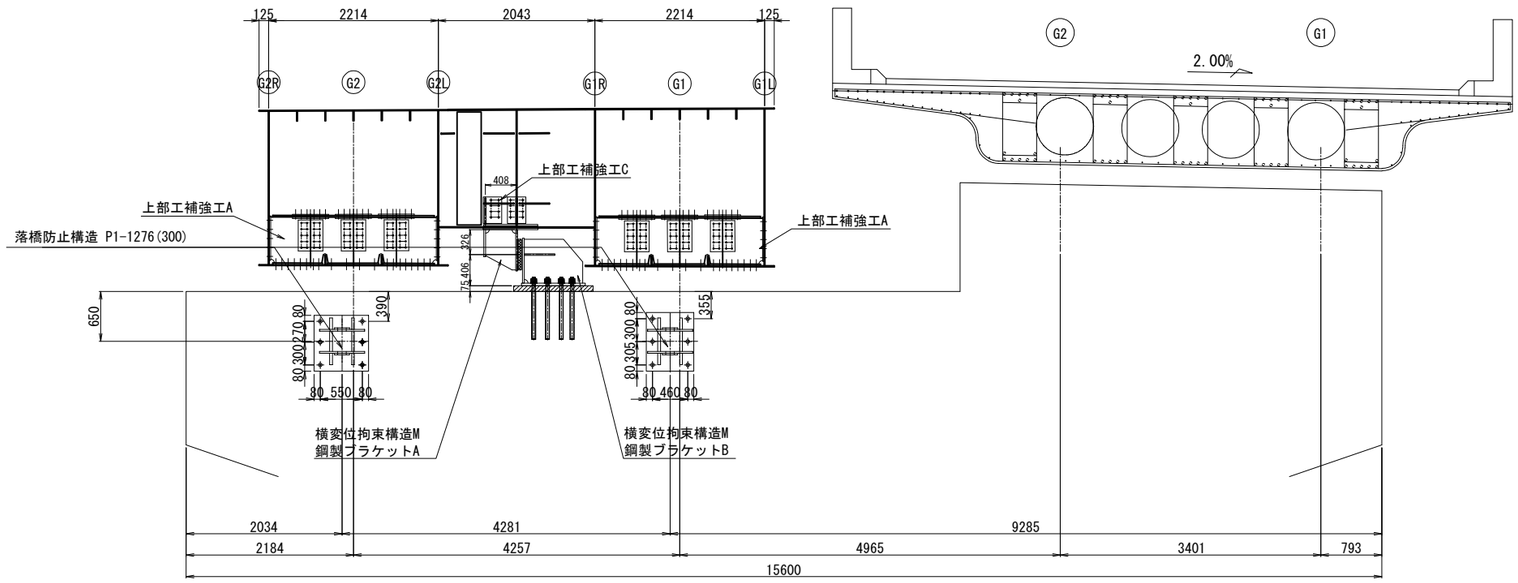


## 側面図

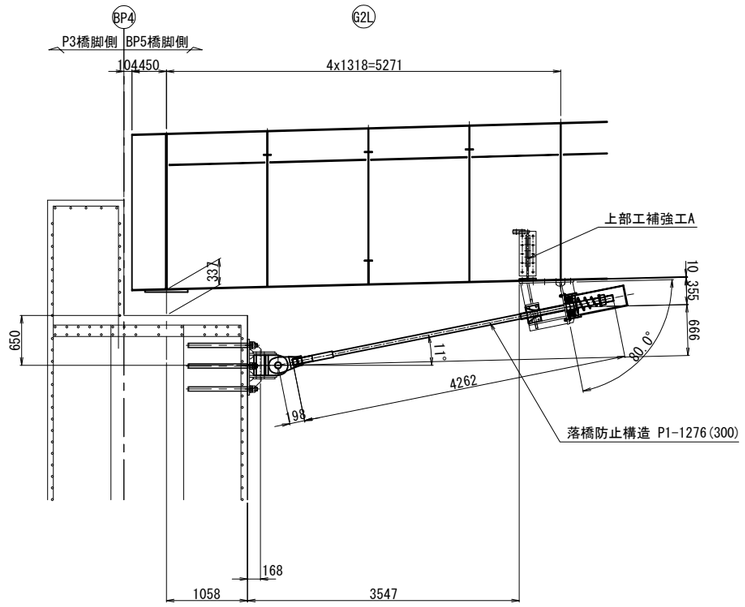


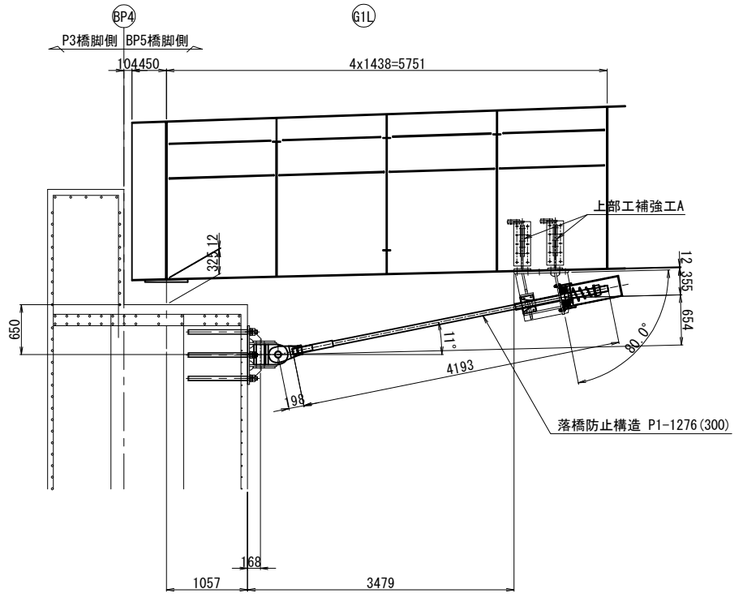


## 平面図

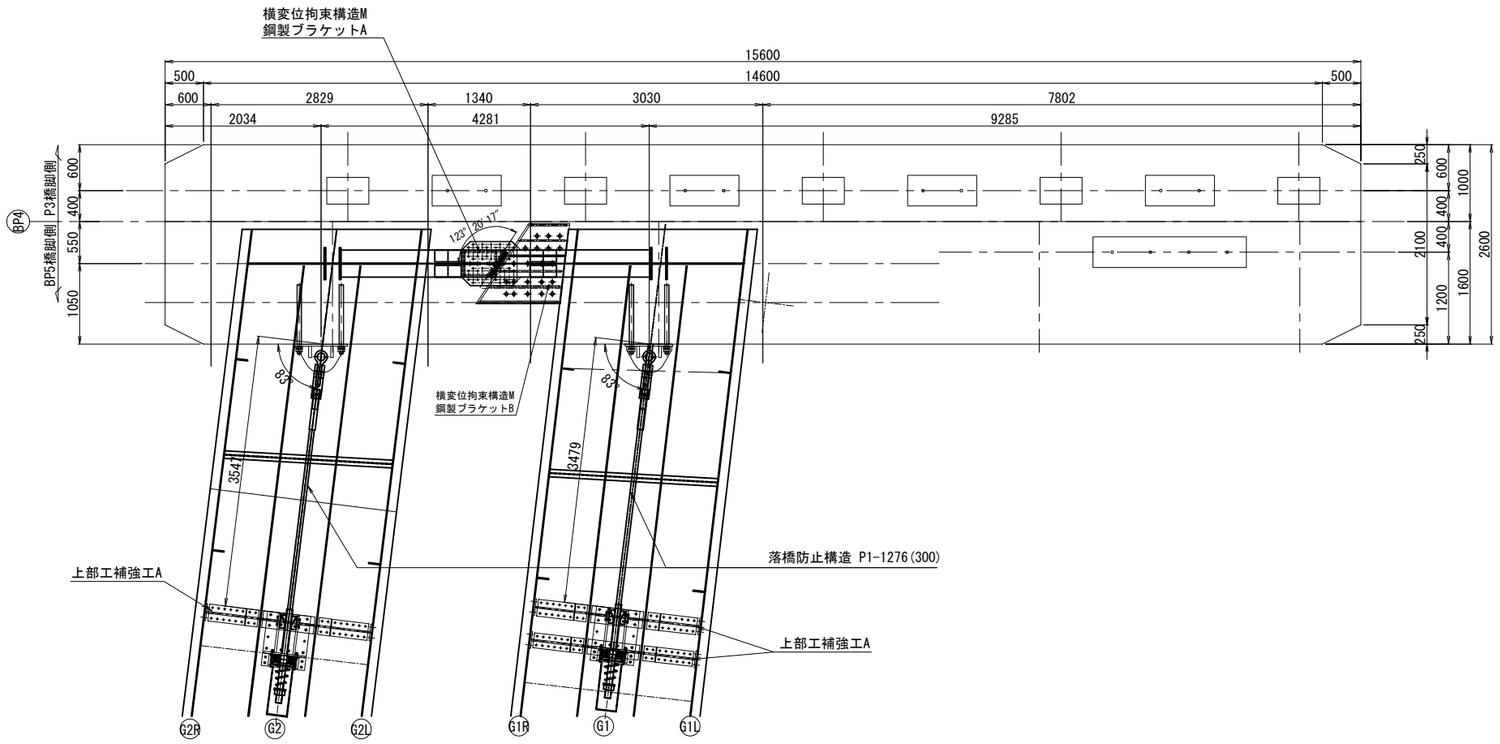


注記）
1. 本図面は竣工図を基に作成しているため、
現地にて寸法等を確認した上、施工を行うこと。

| | | | |
|---|---|---|---|
| 横浜横須賀道路<br>釜利谷第二高架橋耐震補強工事 | | | |
| 図面の種類 | 釜利谷JCT第二橋<br>BP4橋脚耐震補強配置図 | | |
| 縮　尺 | 1:80 | 図面番号 | 17 / 44 |
| 設計会社名 | パシフィックコンサルタンツ株式会社 | | |
| 施工会社名 | | | |
| 事務所名 | 東日本高速道路株式会社　関東支社<br>京 浜 管 理 事 務 所 | | |

# 釜利谷JCT第二橋 BP4橋脚落橋防止構造図(その1)(参考図)　S=1:20

落橋防止構造 P1-1276(300)

## 取付詳細図

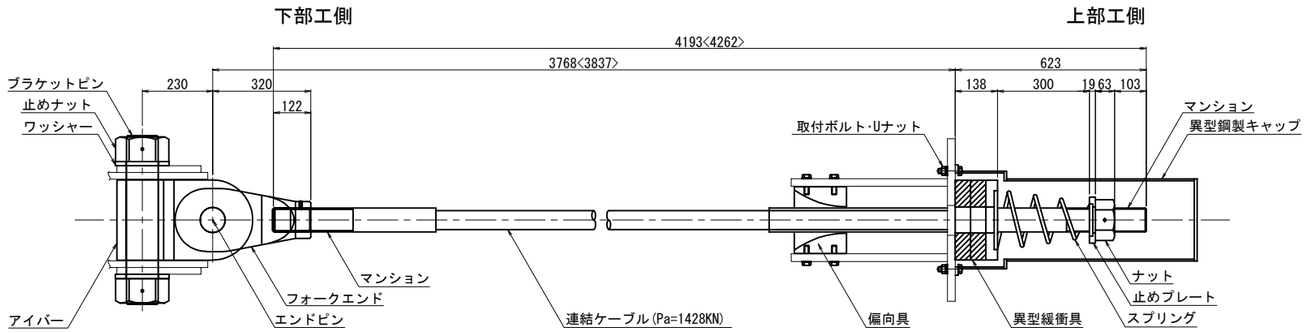


### 材 料 表 (落橋防止構造1組当たり)　全2組

| 名　称 | | 規　格 | 単位 | 数量 | 摘　要 |
|---|---|---|---|---|---|
| 連結ケーブル | | Pa=1428KN L=4193<4262>mm | 本 | 1 | PC鋼より線,亜鉛めっき仕様,ポリエチレン被覆 |
| | (マンション) | Pa=1428KN用 標準 | 個 | 2 | SCM435,亜鉛アルミ溶射,ねじきり標準 <ケーブルに組込> |
| | (ガイドパイプ) | Pa=1428KN用 700mm | 本 | 1 | ポリエチレン <ケーブルに組込> |
| ナット | | Pa=1428KN用 | 個 | 1 | S45C:亜鉛めっき(HDZT77) |
| 止めプレート | | Pa=1428KN用 | 個 | 1 | SS400相当品:亜鉛めっき(HDZT77) |
| スプリング | | Pa=1428KN用 L=450 | 個 | 1 | SW-C:亜鉛めっき,クロメート処理 |
| 異型緩衝具 | | Pa=1428KN用 | 個 | 1 | SS400相当品:亜鉛めっき(HDZT77) + 合成ゴム |
| 偏向具 | | Pa=1428KN用 | 個 | 1 | ポリエチレン |
| | (取付ボルト) | M16x55 1W付 | 本 | 16 | SS400相当品:亜鉛めっき(HDZT49) 接着剤付 |
| 異型鋼製キャップ | | Pa=1428KN用 L=780 | 個 | 1 | SS400,STK400:亜鉛めっき(HDZT77,t=6未満HDZT70) |
| 取付ボルト･Uナット | | M16x65 2W付 | 本 | 4 | SS400相当品:亜鉛めっき(HDZT49) |
| ユニバーサルシステム | ブラケットピン | Pa=1428KN用 | 本 | 1 | SCM435,ダクロダイズド処理,DMコート |
| | 止めナット | Pa=1428KN用 | 個 | 2 | S45C,亜鉛めっき(HDZT77) |
| | ワッシャー | Pa=1428KN用 | 個 | 2 | SS400相当品,亜鉛めっき(HDZT77) |
| | アイバー | Pa=1428KN用 | 個 | 1 | S45C,亜鉛めっき(HDZT77) |
| | フォークエンド | Pa=1428KN用 | 個 | 1 | S45C,亜鉛めっき(HDZT77) |
| | エンドピン　(ピン) | Pa=1428KN用 | 本 | 1 | SCM435,ダクロダイズド処理,DMコート |
| | (止めプレート) | Pa=1428KN用 | 個 | 1 | SS400相当品,亜鉛めっき(HDZT77) |

※ L=4193mm 1本,L=4262mm 1本

### 連結ケーブル

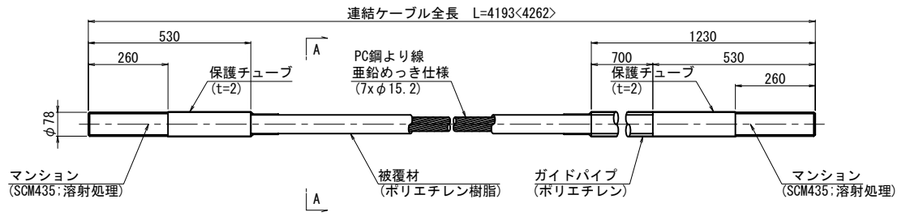


### A-A断面図　S=1:2

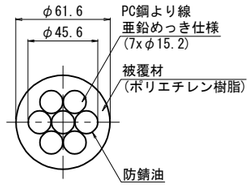


### ナット (S45C:亜鉛めっき)

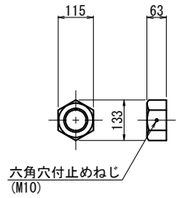


### 止めプレート (SS400相当品:亜鉛めっき)

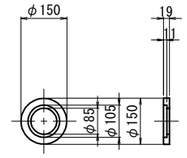


### スプリング (SW-C:亜鉛めっき,ｸﾛﾒｰﾄ処理)

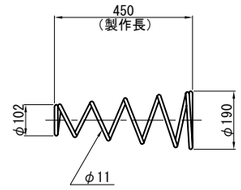


### 異型緩衝具 (支圧板+緩衝パッキン)

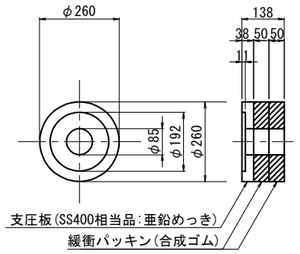


### 偏 向 具 (ポリエチレン)

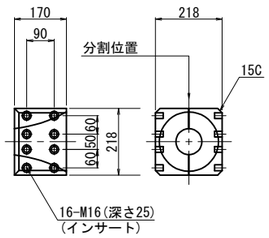


### 異型鋼製キャップ (SS400,STK400:亜鉛めっき)

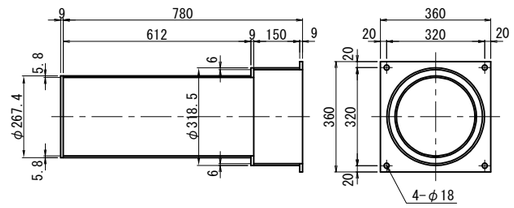


### 規格表

| 落 橋 防 止 構 造 仕 様 | |
|---|---|
| 設計地震力(PCケーブル1本当たり) | 1276 kN |
| 設 計 遊 間 量 | 300 mm |
| 許 容 耐 力 | 1428 kN |

落橋防止構造は上記の性能を有する製品を使用することとし、この姿図は参考とする。

### ブラケットピン (SCM435:DMコート)

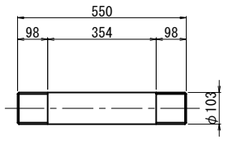


### 止めナット (S45C:亜鉛めっき)

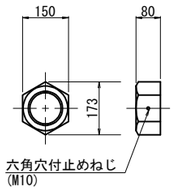


### ワッシャー (SS400相当品:亜鉛めっき)

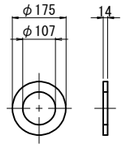


### アイバー (S45C:亜鉛めっき)

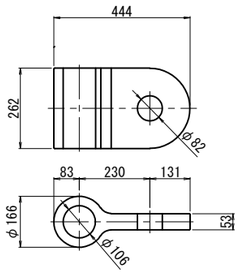


### フォークエンド (S45C:亜鉛めっき)

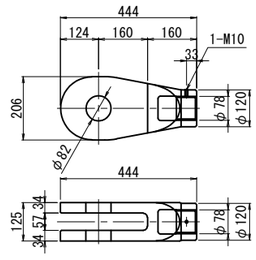


### エンドピン (ピン+止めプレート)

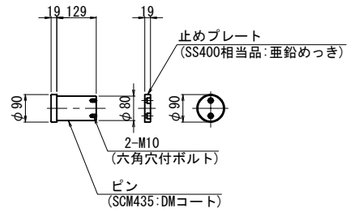


注記)
1. 連結ケーブルの製作は、現場にて取付間距離を確認のうえ、おこなうこと。
2. < >内の数値はG2主桁の値を示す。

| | | | |
|---|---|---|---|
| 横浜横須賀道路<br>釜利谷第二高架橋耐震補強工事 | | | |
| 図面の種類 | 釜利谷JCT第二橋<br>BP4橋脚落橋防止構造図(その1)(参考図) | | |
| 縮　尺 | 1:20 | 図面番号 | 18 / 44 |
| 設計会社名 | パシフィックコンサルタンツ株式会社 | | |
| 施工会社名 | | | |
| 事務所名 | 東日本高速道路株式会社　関東支社<br>京 浜 管 理 事 務 所 | | |

# 釜利谷JCT第二橋 BP4橋脚落橋防止構造図(その2)

S=1:20

落橋防止構造 P1-1276(300)

1 － 1

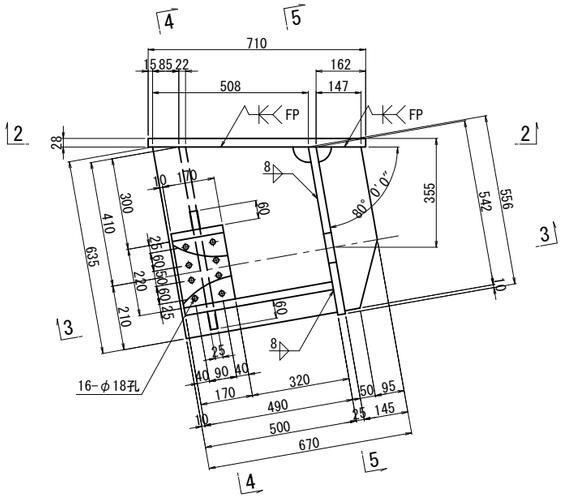


4 － 4

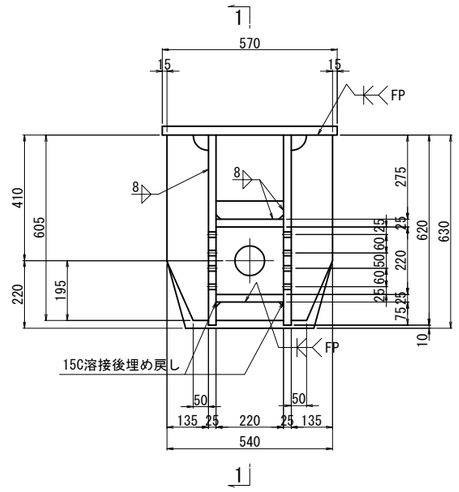


2 － 2

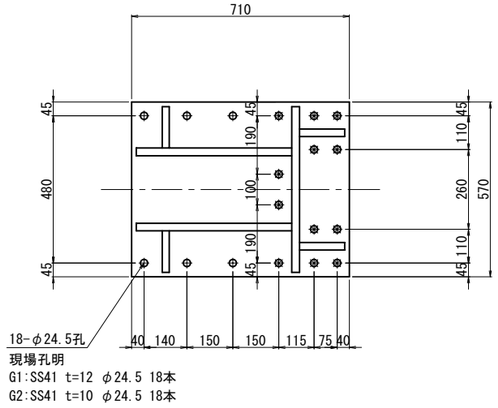


5 － 5

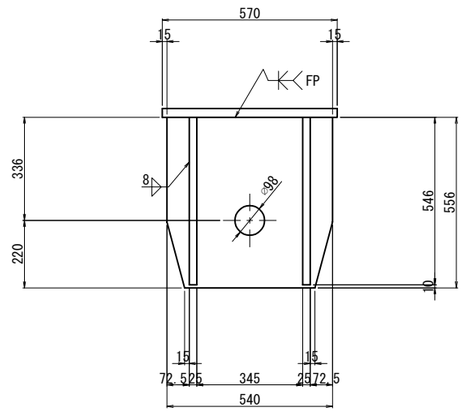


3 － 3

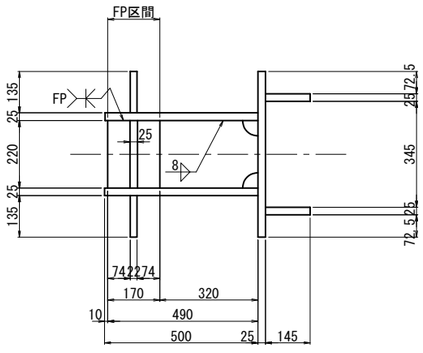


ブラケット1基当り(製作数：2基)

2-PL 145x25x542
2-PL 500x25x635
2-PL 135x22x605
2-PL 60x25x220
1-PL 220x25x490
1-PL 170x25x220
1-PL 556x25x540
1-PL 710x28x570(SM490B)
4-TCB M22x 80 (S10T)[+1W]
8-TCB M22x L1 (S10T)[+1W]
2-TCB M22x 75 (S10T)
4-TCB M22x L2 (S10T)

| | L1 | L2 |
|---|---|---|
| G1 | 105 | 100 |
| G2 | 80 | 95 |

注記)
1. 特記なき材質は全てSM490Aとする。
2. 特記なきスカーラップは全て50Rとする。
3. 工場製作は現場実測確認のうえ行うものとする。
4. 上部工ブラケット及び,桁補強は主桁と同等以上の防錆塗装を施すものとする。
5. ⊛の高力ボルトは頭部側にも座金を用いるものとする。
6. 「FP」の表記のある箇所は完全溶け込み溶接を用いる。

| | | | |
|---|---|---|---|
| 横浜横須賀道路<br>釜利谷第二高架橋耐震補強工事 | | | |
| 図面の種類 | 釜利谷JCT第二橋<br>BP4橋脚落橋防止構造図(その2) | | |
| 縮　尺 | 1:20 | 図面番号 | 19 / 44 |
| 設計会社名 | パシフィックコンサルタンツ株式会社 | | |
| 施工会社名 | | | |
| 事務所名 | 東日本高速道路株式会社　関東支社<br>京 浜 管 理 事 務 所 | | |

# 釜利谷JCT第二橋 BP4橋脚落橋防止構造図(その3)

S=1:20

下部工ブラケット詳細図

## 下部工ブラケット詳細図

落橋防止構造 P1-1276(300)

1 － 1

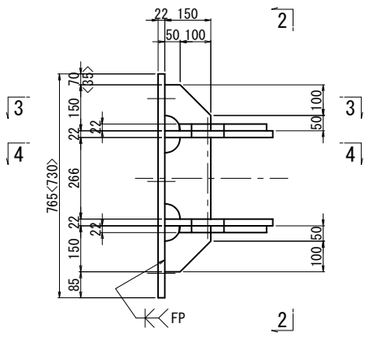


2 － 2

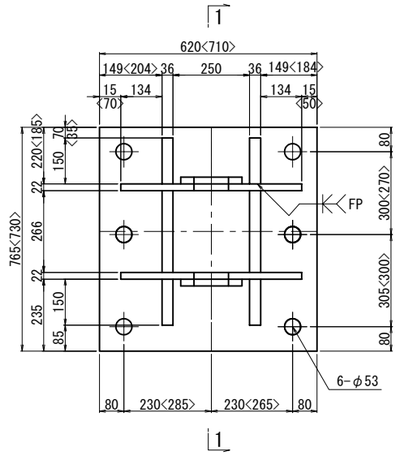


3 － 3

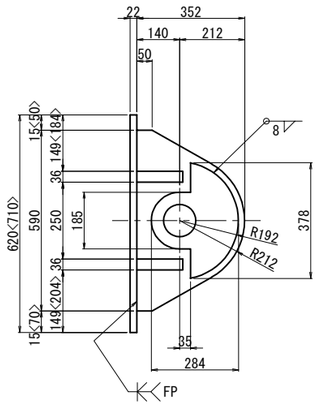


4 － 4

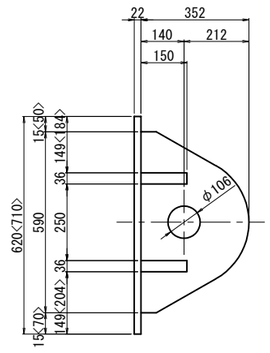


## アンカーボルト詳細図 S=1:10

落橋防止構造 アンカー工φ61・775(水平方向)

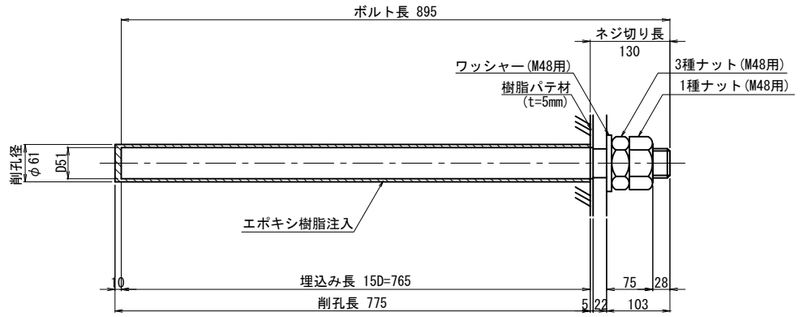


※アンカーボルトはネジ切り部のみ溶融亜鉛めっきを施すものとする。

ブラケット1基当り(製作数:2基)

| | |
|---|---|
| 2-PL | 284x22x378 |
| 2-PL | 352x22x590 |
| 4-PL | 150x36x150(SM490B) |
| 2-PL | 150x36x266(SM490B) |
| 1-PL | 620<710>x22x765<730> |
| 6-Anc Bolt | D51x895(SD345) |
| 6-1種 Nut | M48用 (SS400) |
| 6-3種 Nut | M48用 (SS400) |
| 6-Washer | M48用 (SS400) |

注記)

1. 特記なき材質は全てSM490Aとする。
2. 特記なきスカーラップは全て50Rとする。
3. 部材は、全て溶融亜鉛めっき仕上げとする。
   亜鉛の膜厚は、JIS H 8641 HDZT77とする。
   但し、ボルト・ナット類はHDZT49とする。
4. ブラケットは、現場実測確認のうえ、製作をおこなうこと。
5. < >内の数値はG2主桁側の値を示す。

| | | | |
|---|---|---|---|
| 横浜横須賀道路<br>釜利谷第二高架橋耐震補強工事 | | | |
| 図面の種類 | 釜利谷JCT第二橋<br>BP4橋脚落橋防止構造図(その3) | | |
| 縮　尺 | 1:20 | 図面番号 | 20 / 44 |
| 設計会社名 | パシフィックコンサルタンツ株式会社 | | |
| 施工会社名 | | | |
| 事務所名 | 東日本高速道路株式会社　関東支社<br>京 浜 管 理 事 務 所 | | |

# 釜利谷JCT第二橋 BP4橋脚落橋防止構造桁内補強図

S=1:20

## 上部工補強工A

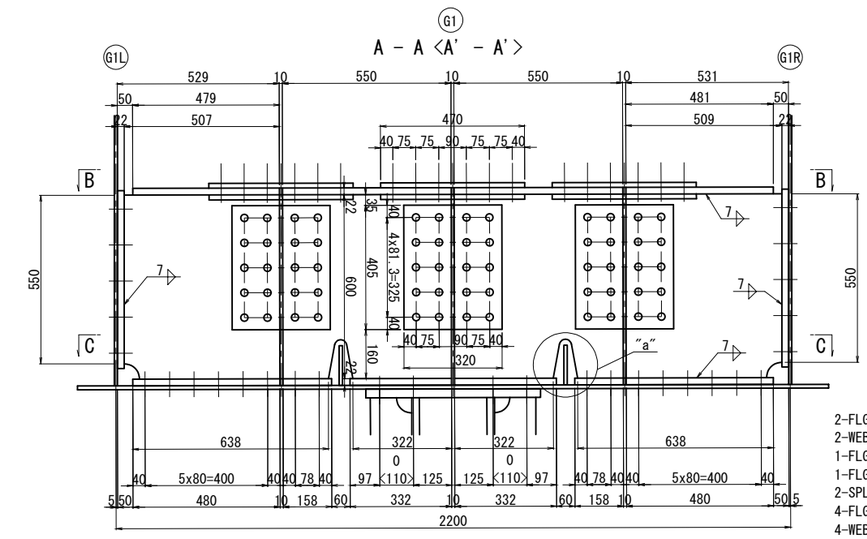


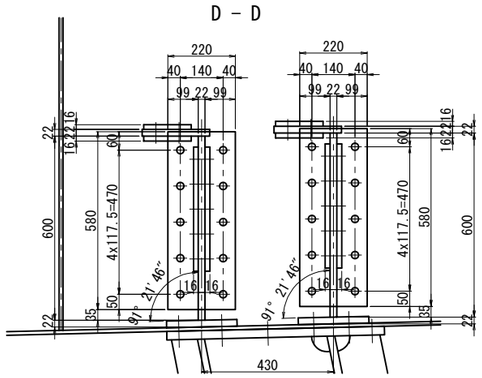


現場孔明 SS41 t=10 φ24.5 40本

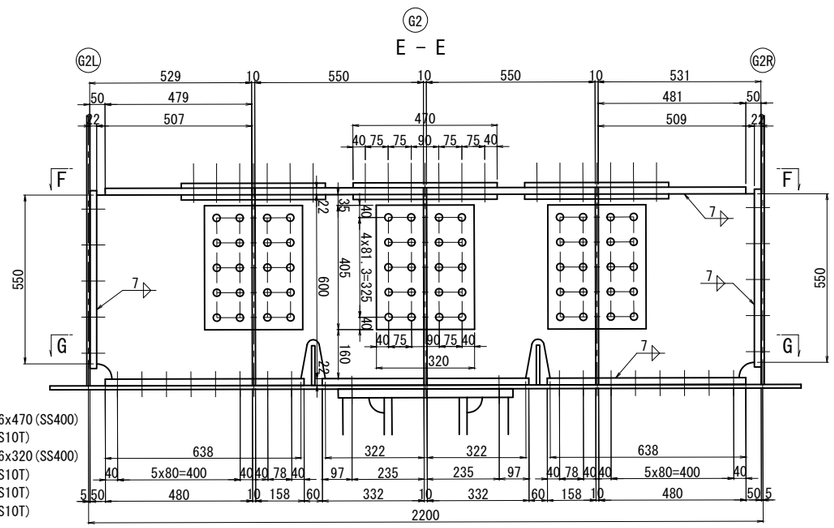


| | | | |
|---|---|---|---|
| 2-FLG PL | 220x22x479 | 12-SPL PL | 155x16x470(SS400) |
| 2-WEB PL | 600x22x507 | 72-TCB | M22x90(S10T) |
| 1-FLG PL | 195x22x480 | 12-SPL PL | 405x16x320(SS400) |
| 1-FLG PL | 220x22x480 | 120-TCB | M22x90(S10T) |
| 2-SPL PL | 220x22x580 | 64-TCB | M22x70(S10T) |
| 4-FLG PL | 220x22x550 | 40-TCB | M22x70(S10T) |
| 4-WEB PL | 600x22x550 | | |
| 2-FLG PL | 195x22x332 | | |
| 2-FLG PL | 220x22x332 | | |
| 2-FLG PL | 195x22x158 | | |
| 2-FLG PL | 220x22x158 | | |
| 2-FLG PL | 220x22x481 | | |
| 2-WEB PL | 600x22x509 | | |
| 1-FLG PL | 195x22x480 | | |
| 1-FLG PL | 220x22x480 | | |
| 2-SPL PL | 220x22x580 | | |

| | | | |
|---|---|---|---|
| 1-FLG PL | 220x22x479 | 6-SPL PL | 155x16x470(SS400) |
| 1-WEB PL | 600x22x507 | 36-TCB | M22x90(S10T) |
| 1-FLG PL | 220x22x480 | 6-SPL PL | 405x16x320(SS400) |
| 1-SPL PL | 220x22x580 | 60-TCB | M22x90(S10T) |
| 2-FLG PL | 220x22x550 | 32-TCB | M22x70(S10T) |
| 2-WEB PL | 600x22x550 | 20-TCB | M22x70(S10T) |
| 2-FLG PL | 220x22x332 | | |
| 2-FLG PL | 220x22x158 | | |
| 1-FLG PL | 220x22x481 | | |
| 1-WEB PL | 600x22x509 | | |
| 1-FLG PL | 220x22x480 | | |
| 1-SPL PL | 220x22x580 | | |

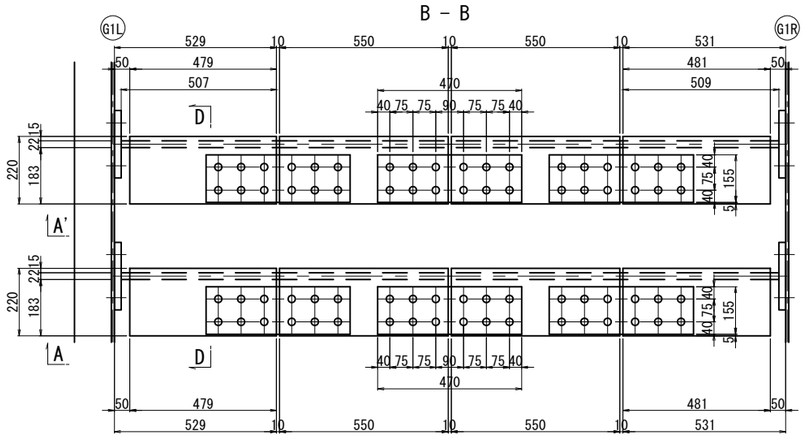


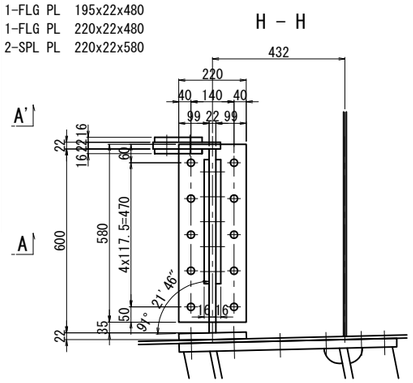


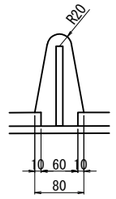


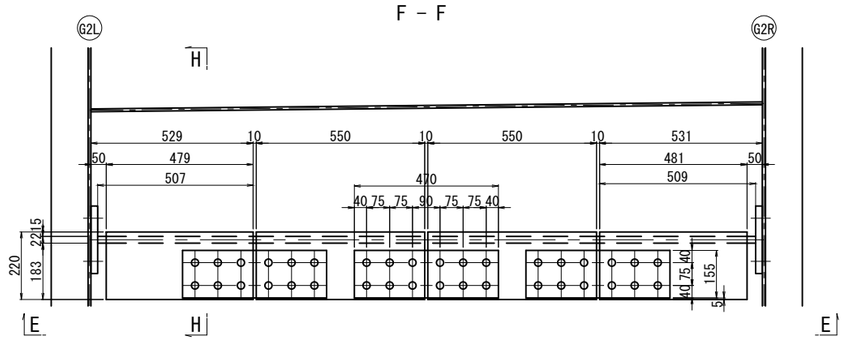


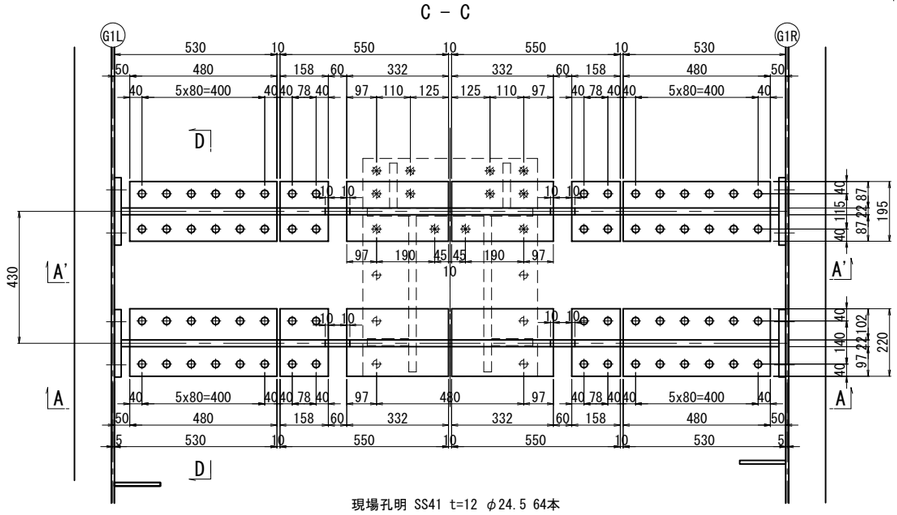


現場孔明 SS41 t=12 φ24.5 64本

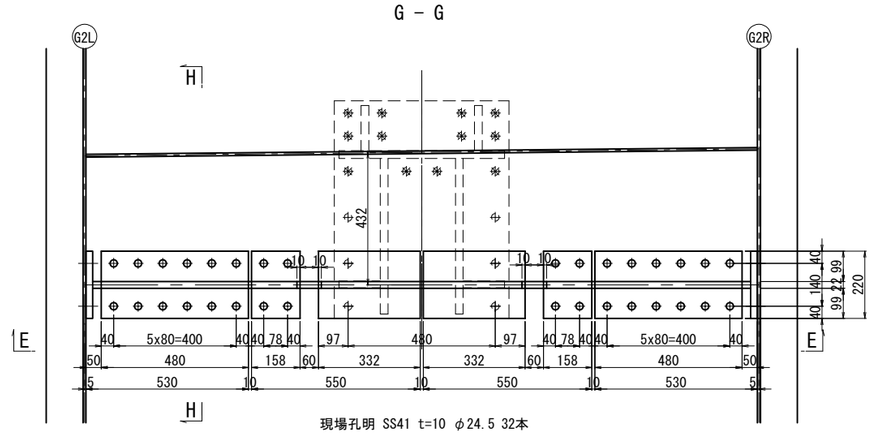


現場孔明 SS41 t=10 φ24.5 32本

## 搬入確認図

横桁部

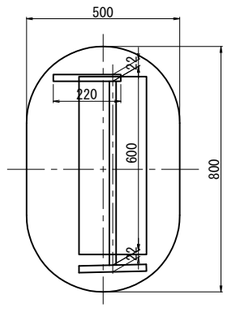

桁端部 S=1:40

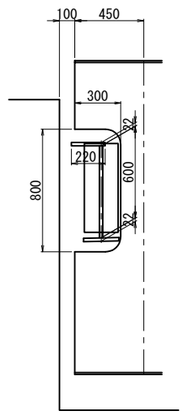

注記)
1. 特記なき材質は全てSM400Aとする。
2. 特記なきスカーラップは全て50Rとする。
3. 特記なきボルトの孔径は、既設部材:φ24.5，新設部材:φ26.5とする。
4. 部材の寸法および工場制作は、現地実測後決定のこと。

| | | | |
|---|---|---|---|
| 横浜横須賀道路<br>釜利谷第二高架橋耐震補強工事 | | | |
| 図面の種類 | 釜利谷JCT第二橋<br>BP4橋脚落橋防止構造桁内補強図 | | |
| 縮　尺 | 1:20 | 図面番号 | 21 / 44 |
| 設計会社名 | パシフィックコンサルタンツ株式会社 | | |
| 施工会社名 | | | |
| 事務所名 | 東日本高速道路株式会社　関東支社<br>京 浜 管 理 事 務 所 | | |

# 釜利谷JCT第二橋 BP4橋脚横変位拘束構造図(その1)

## 正面図 S=1:60

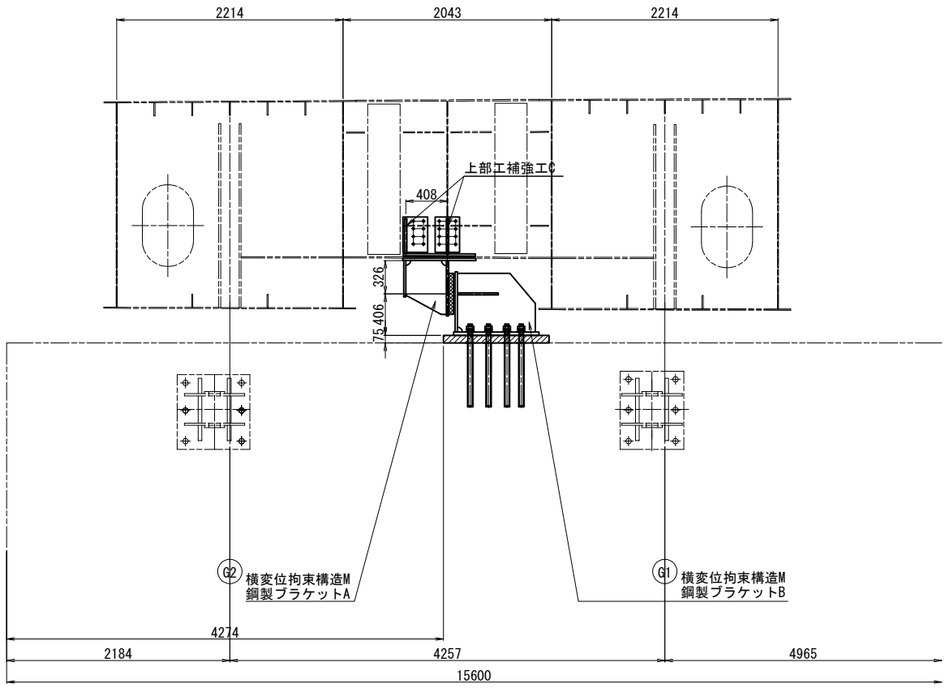


## 側面図 S=1:60

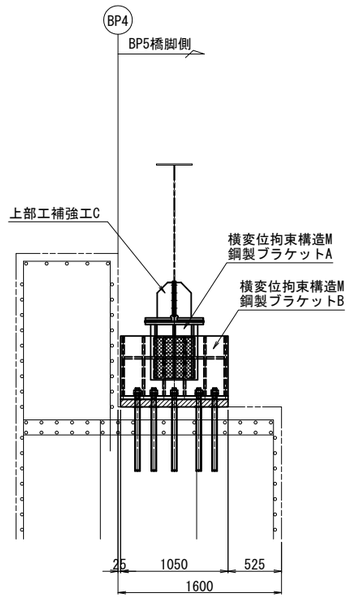


## 平面図 S=1:60

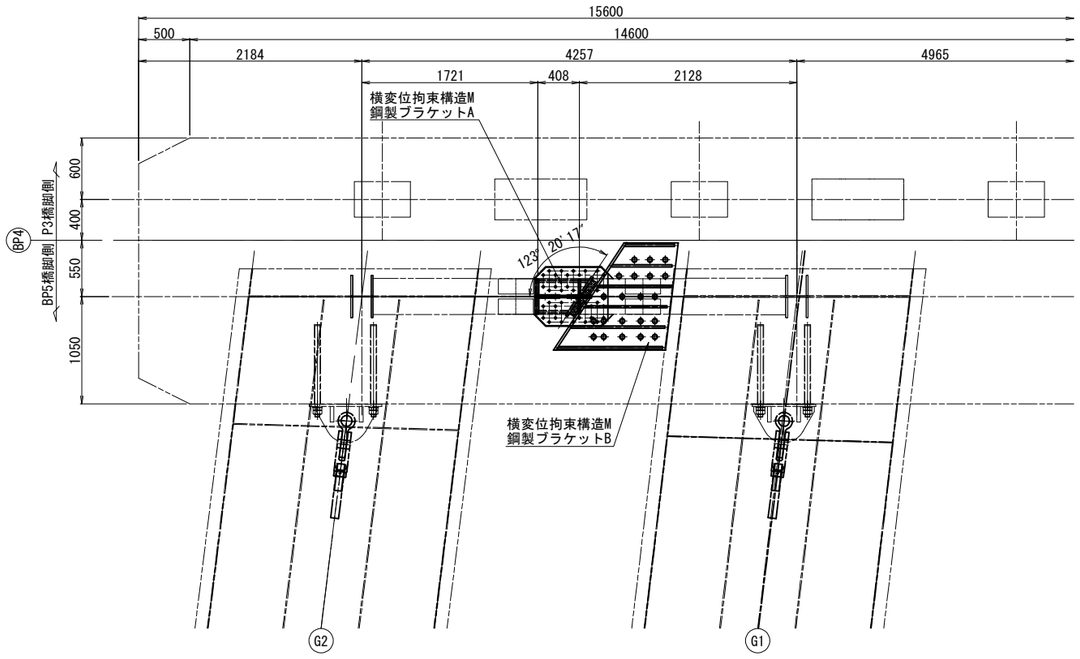


注記)
1. 本図面は竣工図を基に作成しているため、
現地にて寸法等を確認した上、施工を行うこと。

| | | | |
|---|---|---|---|
| 横浜横須賀道路<br>釜利谷第二高架橋耐震補強工事 | | | |
| 図面の種類 | 釜利谷JCT第二橋<br>BP4橋脚横変位拘束構造図(その1) | | |
| 縮　尺 | 図示 | 図面番号 | 22 ／ 44 |
| 設計会社名 | パシフィックコンサルタンツ株式会社 | | |
| 施工会社名 | | | |
| 事務所名 | 東日本高速道路株式会社　関東支社<br>京 浜 管 理 事 務 所 | | |

# 釜利谷JCT第二橋 BP4橋脚横変位拘束構造図(その2)

S=1:20

## 上部工付きブラケット

横変位拘束構造M　鋼製ブラケットA

### 正 面 図

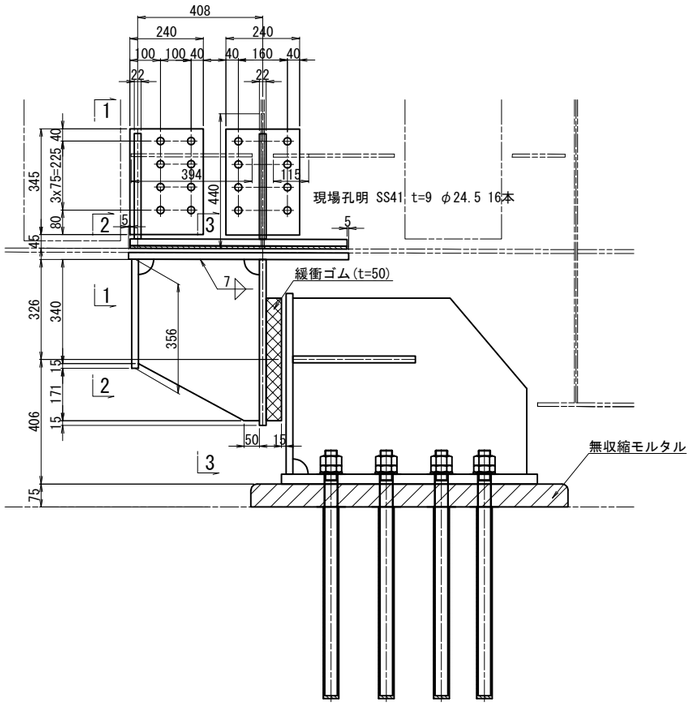


### 上側ベースプレート詳細

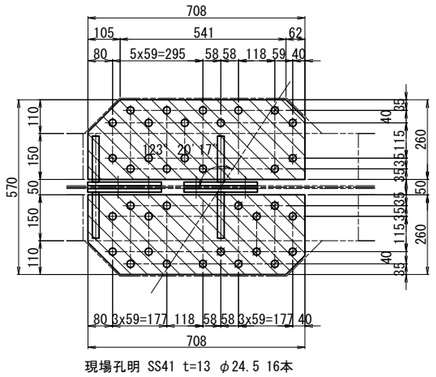


1-PL 570x22x718
1-PL 350x22x356
1-RIB PL 499x22x527
1-RIB PL 400x22x527
1-RIB PL 301x22x527
1-PL 460x22x541
22-TCB M22x105(S10T)
14-TCB M22x110(S10T)[+1W]

### 下側ベースプレート詳細

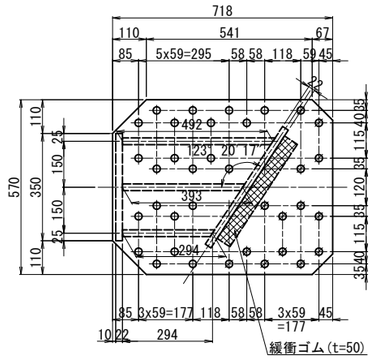


### 2 － 2

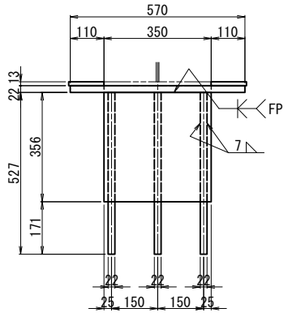


### 緩衝ゴム詳細図　S=1:10

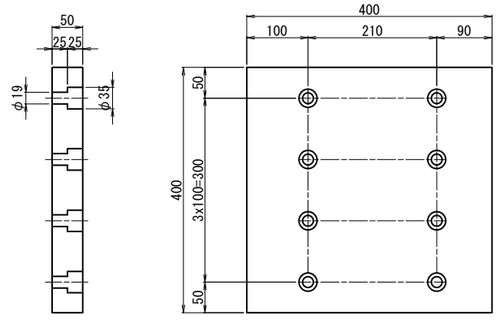


1-緩衝ゴム 400x50x400(クロロプレンゴム)(硬度55° ±5° 程度)
※ 8-BN M16x75(2-W,SS400)

### 上部工補強工C

### 1 － 1

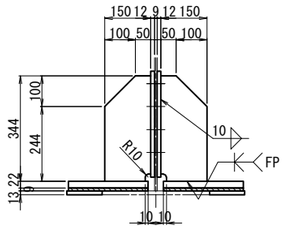


4-PL BASE 240x12x345
4-PL 150x22x344
2-PL 260x22x708
2-FILL PL 260x9x708(SS400)
16-TCB M22x70(S10T)
2-LFLG PL 115x13x775(SS400)

### 横桁下フランジ拡幅詳細

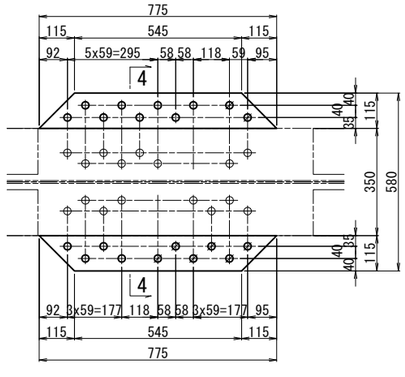


### 3 － 3

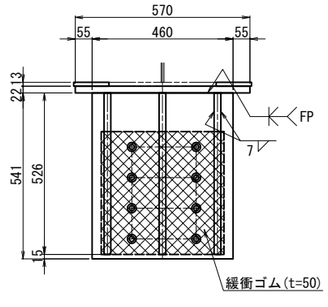


### 4 － 4

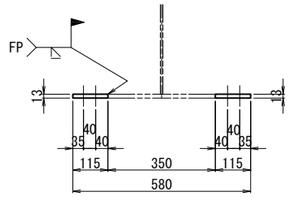


注記)

1. 上部工付きブラケットにおいて、特記なき材質は全てSM400Aとする。
2. 特記なきスカーラップは50Rとする。
3. ※印部材は全て溶融亜鉛めっき仕上げとする。
   亜鉛の膜厚はJIS H 8641:2021 HDZT77とする。。
   但し、ボルト・ナットおよびワッシャ類はHDZT49とする。
4. ✱の高力ボルトは頭部側にも座金を用いるものとする。
5. 既設コンクリートの削孔は鉄筋探査により既設鉄筋位置を確認の上、
   既設鉄筋を避けて配置すること。既設鉄筋と干渉した場合は、
   アンカーボルト本数や定着位置等に変更が生じる場合には、
   監督員と協議を行うこと。
6. 本図面は建設当初および改良時の完成図を基に作成している。
   施工においては、事前に既存部材における関連部分の計測を必ず行い、
   計測した寸法値に合わせて施工を行うこと。

| | | | |
|---|---|---|---|
| 横浜横須賀道路<br>釜利谷第二高架橋耐震補強工事 | | | |
| 図面の種類 | 釜利谷JCT第二橋<br>BP4橋脚横変位拘束構造図(その2) | | |
| 縮　尺 | 1:20 | 図面番号 | 23 / 44 |
| 設計会社名 | パシフィックコンサルタンツ株式会社 | | |
| 施工会社名 | | | |
| 事務所名 | 東日本高速道路株式会社　関東支社<br>京 浜 管 理 事 務 所 | | |

# 釜利谷JCT第二橋 BP4橋脚横変位拘束構造図(その3)

S=1:20

## 橋座面ブラケット

横変位拘束構造M 鋼製ブラケットB

1 － 1

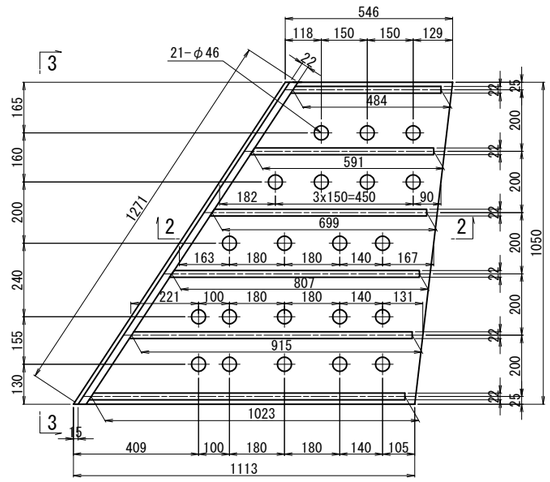


3 － 3

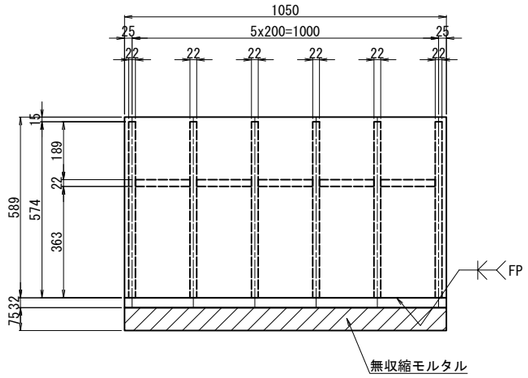


横変位拘束構造M アンカー工φ51・625(下方向)

アンカーボルト詳細図 S=1:10

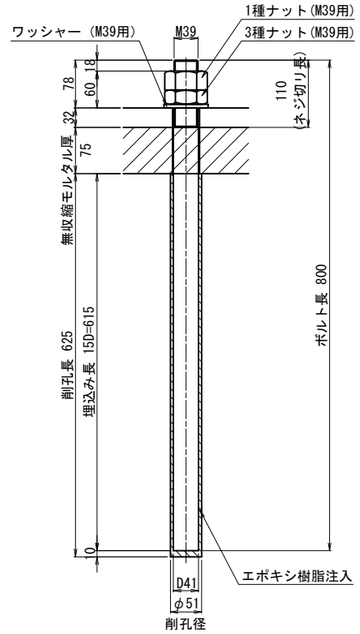


21-ANC BOLT D41x800(SD345)
21-1種 Nut M39用 (SS400)
21-3種 Nut M39用 (SS400)
21-WASHER M39(SS400)

※アンカーボルトはネジ切り部のみ溶融亜鉛めっきを施すものとする。

2 － 2

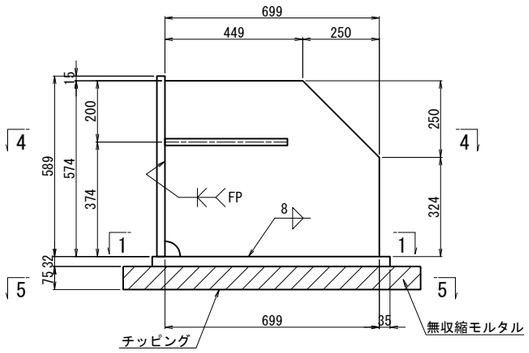


4 － 4

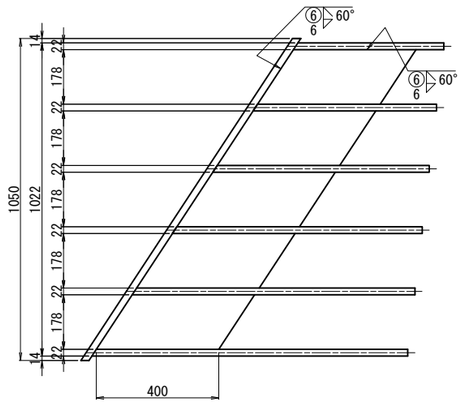


5 － 5

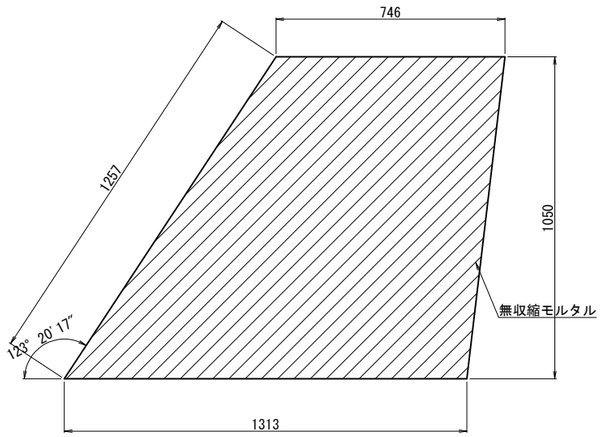


1-PL BASE 1050x32x1237
1-PL BASE 1271x22x589
1-PL RIB 491x22x574
1-PL RIB 599x22x574
1-PL RIB 707x22x574
1-PL RIB 815x22x574
1-PL RIB 923x22x574
1-PL RIB 1031x22x574
5-PL RIB 178x22x517

注記)

1. 特記なき材質は全てSM490YBとする。
2. 特記なきスカーラップは50Rとする。
3. 下部工ブラケットは溶融亜鉛めっき仕上げとする。
   亜鉛の膜厚はJIS H 8641:2021 HDZT77とする。。
   但し、ボルト・ナットおよびワッシャ類はHDZT49とする。
4. 上部工付きブラケットは塗装仕様です。
5. 既設コンクリートの削孔は鉄筋探査により既設鉄筋位置を確認の上、
   既設鉄筋を避けて配置すること。既設鉄筋と干渉した場合は、
   アンカーボルト本数や定着位置等に変更が生じる場合には、
   監督員と協議を行うこと。
6. 本図面は建設当初および改良時の完成図を基に作成している。
   施工においては、事前に既存部材における関連部分の計測を必ず行い、
   計測した寸法値に合わせて施工を行うこと。

| | | | |
|---|---|---|---|
| 横浜横須賀道路<br>釜利谷第二高架橋耐震補強工事 | | | |
| 図面の種類 | 釜利谷JCT第二橋<br>BP4橋脚横変位拘束構造図(その3) | | |
| 縮　尺 | 1:20 | 図面番号 | 24 / 44 |
| 設計会社名 | パシフィックコンサルタンツ株式会社 | | |
| 施工会社名 | | | |
| 事務所名 | 東日本高速道路株式会社　関東支社<br>京 浜 管 理 事 務 所 | | |

# 釜利谷JCT第二橋 BA2橋台耐震補強配置図

S=1:80

## 正面図

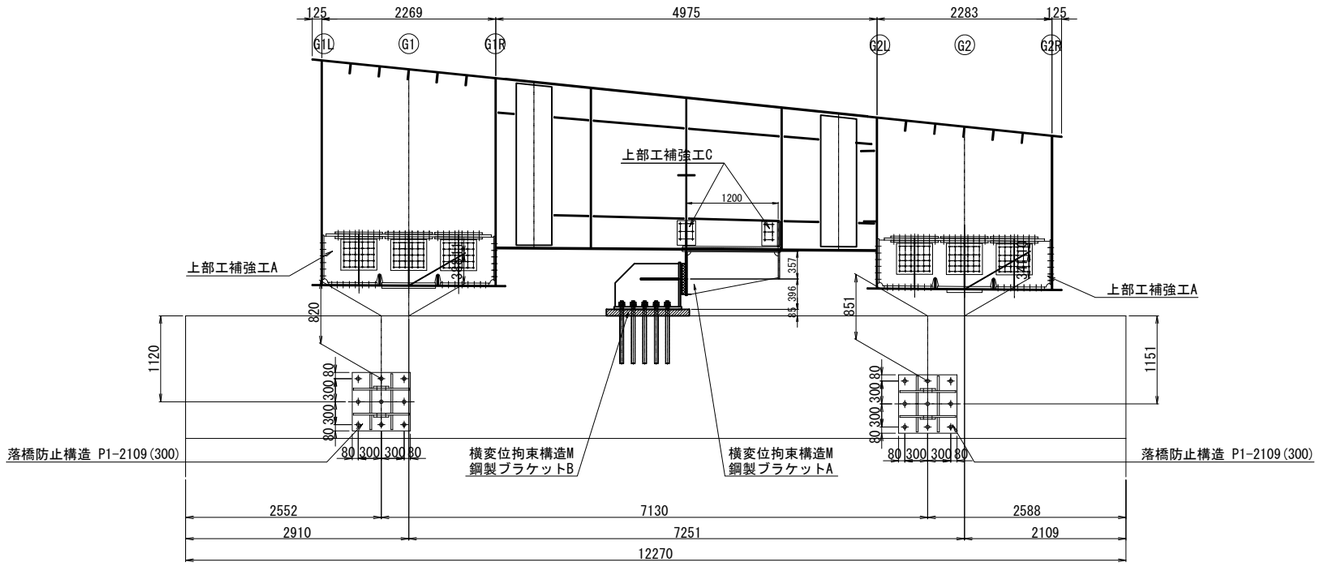


## 側面図

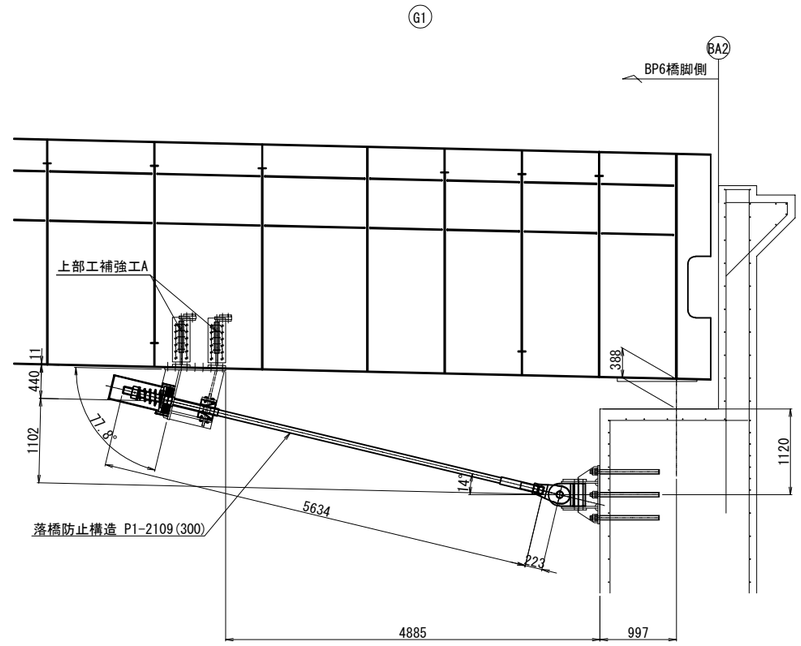


## 平面図

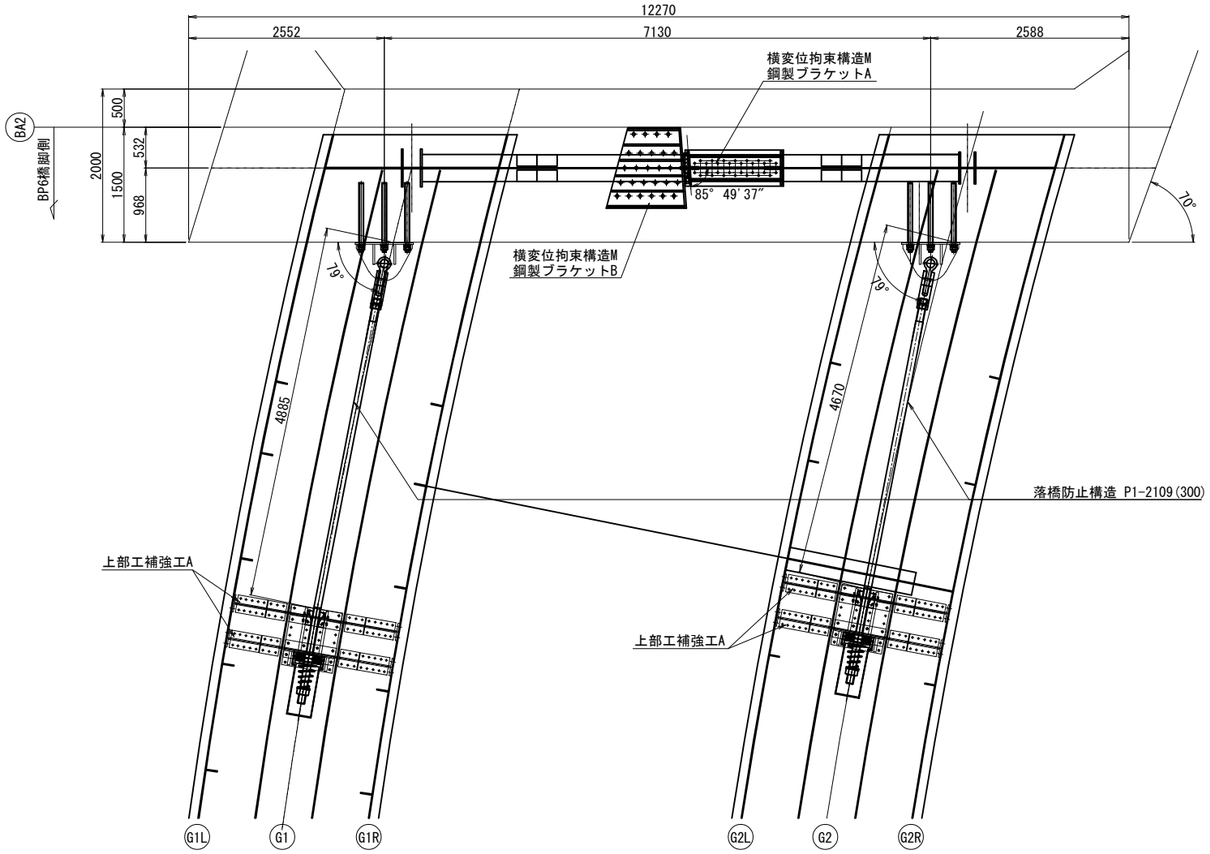


## 側面図

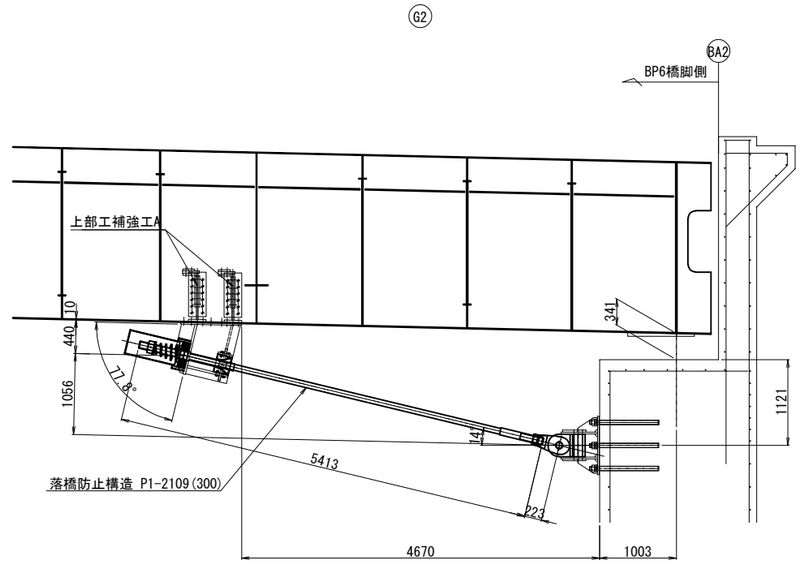


注記)

1. 本図面は竣工図を基に作成しているため、
   現地にて寸法等を確認した上、施工を行うこと。

| | | | |
|---|---|---|---|
| 横浜横須賀道路<br>釜利谷第二高架橋耐震補強工事 | | | |
| 図面の種類 | 釜利谷JCT第二橋<br>BA2橋台耐震補強配置図 | | |
| 縮　尺 | 1:80 | 図面番号 | 25 / 44 |
| 設計会社名 | パシフィックコンサルタンツ株式会社 | | |
| 施工会社名 | | | |
| 事務所名 | 東日本高速道路株式会社　関東支社<br>京 浜 管 理 事 務 所 | | |

# 釜利谷JCT第二橋 BA2橋台落橋防止構造図(その1)(参考図)　S=1:20

落橋防止構造 P1-2109(300)

## 取付詳細図

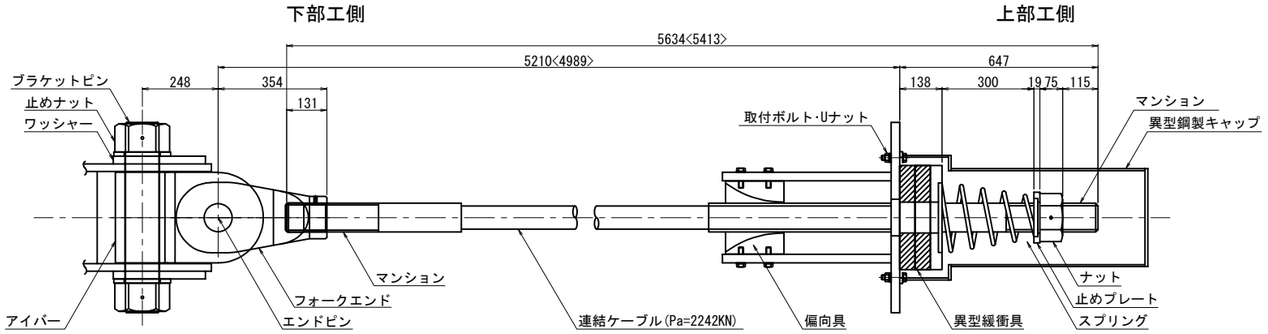


## 材 料 表（落橋防止構造1組当たり）

全2組

| 名　　称 | | 規　　格 | 単位 | 数量 | 摘　　要 |
|---|---|---|---|---|---|
| 連結ケーブル | | Pa=2242KN L=5634<5413>mm | 本 | 1 | PC鋼より線,亜鉛めっき仕様,ポリエチレン被覆 |
| | (マンション) | Pa=2242KN用 標準 | 個 | 2 | SCM435,亜鉛アルミ溶射,ねじきり標準　<ケーブルに組込> |
| | (ガイドパイプ) | Pa=2242KN用 700mm | 本 | 1 | ポリエチレン　<ケーブルに組込> |
| ナット | | Pa=2242KN用 | 個 | 1 | S45C:亜鉛めっき(HDZT77) |
| 止めプレート | | Pa=2242KN用 | 個 | 1 | SS400相当品:亜鉛めっき(HDZT77) |
| スプリング | | Pa=2242KN用 L=450 | 個 | 1 | SW-C:亜鉛めっき,クロメート処理 |
| 異型緩衝具 | | Pa=2242KN用 | 個 | 1 | SS400相当品:亜鉛めっき(HDZT77) + 合成ゴム |
| 偏向具 | | Pa=2242KN用 | 個 | 1 | ポリエチレン |
| | (取付ボルト) | M16x55 1W付 | 本 | 16 | SS400相当品:亜鉛めっき(HDZT49) 接着剤付 |
| 異型鋼製キャップ | | Pa=2242KN用 L=800 | 個 | 1 | SS400,STK400:亜鉛めっき(HDZT77) |
| 取付ボルト･Uナット | | M16x65 2W付 | 本 | 4 | SS400相当品:亜鉛めっき(HDZT49) |
| ユニバーサルシステム | ブラケットピン | Pa=2242KN用 | 本 | 1 | SCM435,ダクロダイズド処理,DMコート |
| | 止めナット | Pa=2242KN用 | 個 | 2 | S45C,亜鉛めっき(HDZT77) |
| | ワッシャー | Pa=2242KN用 | 個 | 2 | SS400相当品,亜鉛めっき(HDZT77) |
| | アイバー | Pa=2242KN用 | 個 | 1 | S45C,亜鉛めっき(HDZT77) |
| | フォークエンド | Pa=2242KN用 | 個 | 1 | S45C,亜鉛めっき(HDZT77) |
| | エンドピン　(ピン) | Pa=2242KN用 | 本 | 1 | SCM435,ダクロダイズド処理,DMコート |
| | (止めプレート) | Pa=2242KN用 | 個 | 1 | SS400相当品,亜鉛めっき(HDZT77) |

※ L=5634mm 1本,L=5413mm 1本

## 連結ケーブル

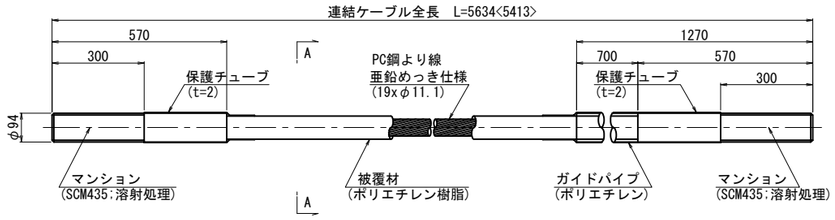


## A-A断面図　S=1:3

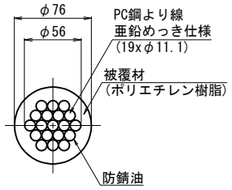


## ナット
(S45C:亜鉛めっき)

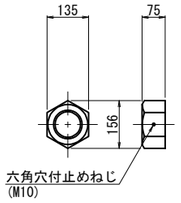


## 止めプレート
(SS400相当品:亜鉛めっき)

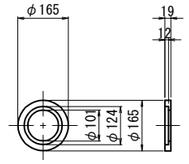


## スプリング
(SW-C:亜鉛めっき,ｸﾛﾒｰﾄ処理)

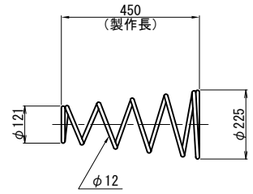


## 異型緩衝具
(支圧板+緩衝パッキン)

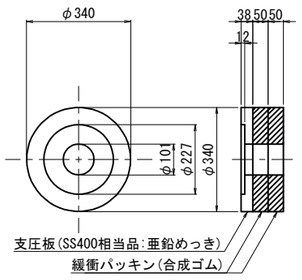


## 偏 向 具
(ポリエチレン)

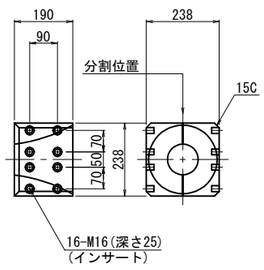


## 異型鋼製キャップ
(SS400,STK400:亜鉛めっき)

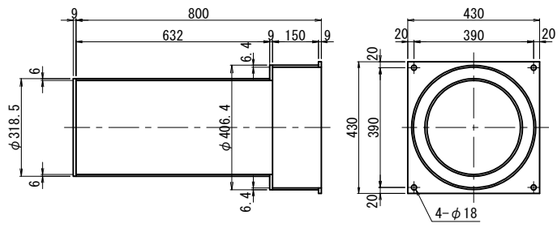


## ブラケットピン
(SCM435:DMコート)

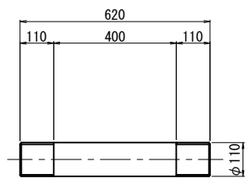


## 規格表

| 落 橋 防 止 構 造 仕 様 | |
|---|---|
| 設計地震力(PCケーブル1本当たり) | 2109 kN |
| 設 計 遊 間 量 | 300 mm |
| 許 容 耐 力 | 2242 kN |

落橋防止構造は上記の性能を有する製品を使用することとし、この姿図は参考とする。

## 止めナット
(S45C:亜鉛めっき)

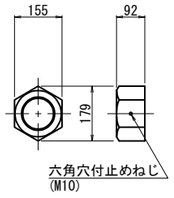


## ワッシャー
(SS400相当品:亜鉛めっき)

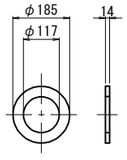


## アイバー
(S45C:亜鉛めっき)

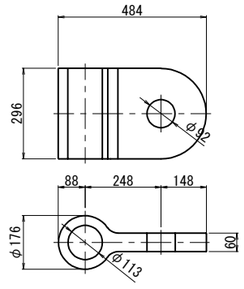


## フォークエンド
(S45C:亜鉛めっき)

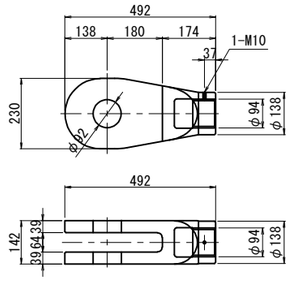


## エンドピン
(ピン+止めプレート)

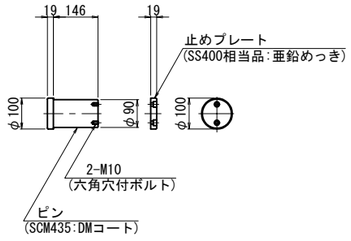


注記)
1. 連結ケーブルの製作は、現場にて取付間距離を確認のうえ、おこなうこと。
2. <　>内の数値はG2主桁の値を示す。

| | | | |
|---|---|---|---|
| 横浜横須賀道路<br>釜利谷第二高架橋耐震補強工事 | | | |
| 図面の種類 | 釜利谷JCT第二橋<br>BA2橋台落橋防止構造図(その1)(参考図) | | |
| 縮　尺 | 1:20 | 図面番号 | 26 / 44 |
| 設計会社名 | パシフィックコンサルタンツ株式会社 | | |
| 施工会社名 | | | |
| 事務所名 | 東日本高速道路株式会社　関東支社<br>京 浜 管 理 事 務 所 | | |

# 釜利谷JCT第二橋 BA2橋台落橋防止構造図(その2)

S=1:20

上部エブラケット詳細図

G1<G2>

落橋防止構 P1-2109(300)

1 － 1

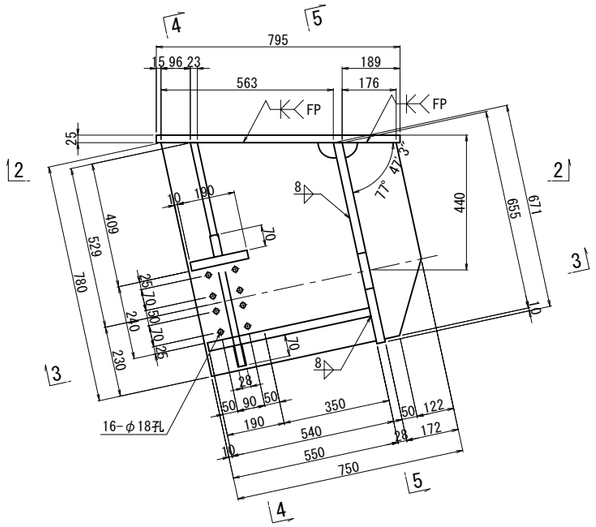


4 － 4

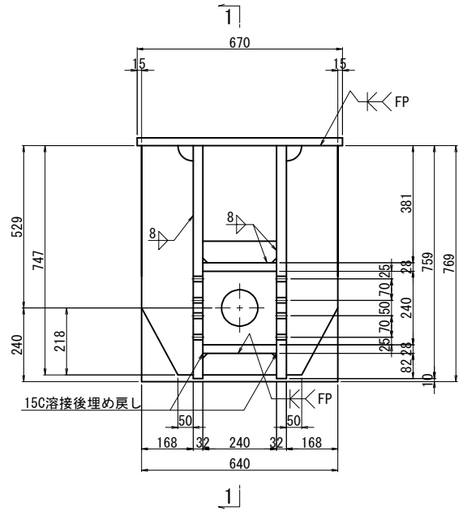


2 － 2

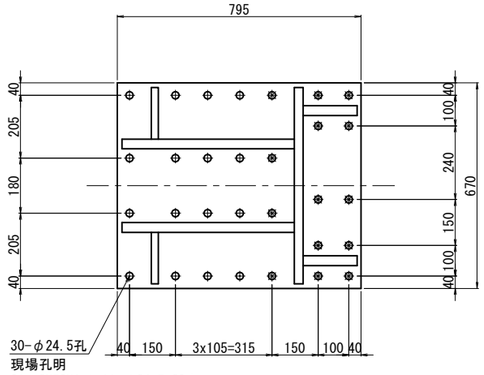


現場孔明

G1 : SM50YA t=11 φ24.5 30本

G2 : SS41 t=17 φ24.5 30本

5 － 5

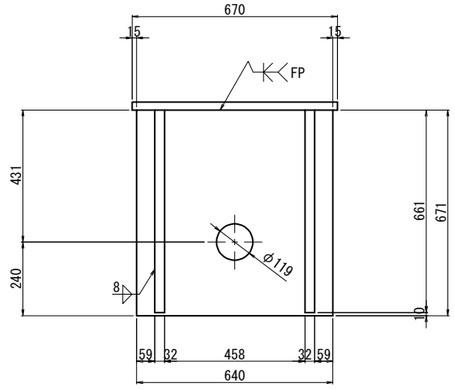


3 － 3

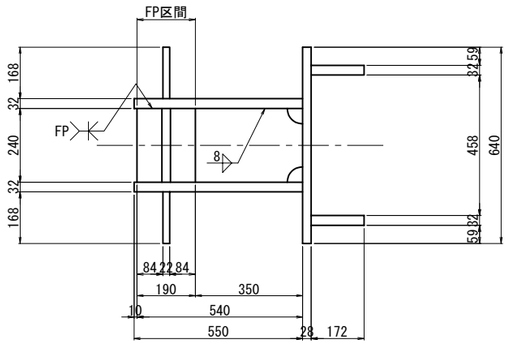


ブラケット1基当り(製作数 : 2基)

2-PL 172x32x655
2-PL 550x32x780
2-PL 168x22x747
2-PL 70x28x240
1-PL 240x28x540
1-PL 190x28x240
1-PL 640x28x671
1-PL 795x25x670
5-TCB M22x L1 (S10T)[+1W]
9-TCB M22x100 (S10T)[+1W]
8-TCB M22x L2 (S10T)
8-TCB M22x 95 (S10T)

| | L1 | L2 |
|---|---|---|
| G1 | 80 | 75 |
| G2 | 75 | 70 |

注記)

1. 特記なき材質は全てSM490YBとする。
2. 特記なきスカーラップは全て50Rとする。
3. 工場製作は現場実測確認のうえ行うものとする。
4. 上部エブラケット及び,桁補強は主桁と同等以上の防錆塗装を施すものとする。
5. ⊗の高力ボルトは頭部側にも座金を用いるものとする。
6. 「FP」の表記のある箇所は完全溶け込み溶接を用いる。

| | | | |
|---|---|---|---|
| 横浜横須賀道路<br>釜利谷第二高架橋耐震補強工事 | | | |
| 図面の種類 | 釜利谷JCT第二橋<br>BA2橋台落橋防止構造図(その2) | | |
| 縮　尺 | 1:20 | 図面番号 | 27 / 44 |
| 設計会社名 | パシフィックコンサルタンツ株式会社 | | |
| 施工会社名 | | | |
| 事務所名 | 東日本高速道路株式会社　関東支社<br>京 浜 管 理 事 務 所 | | |

# 釜利谷JCT第二橋 BA2橋台落橋防止構造図(その3)

S=1:20

下部工ブラケット詳細図

## 下部工ブラケット詳細図

落橋防止構造 P1-2109(300)

### 1 － 1

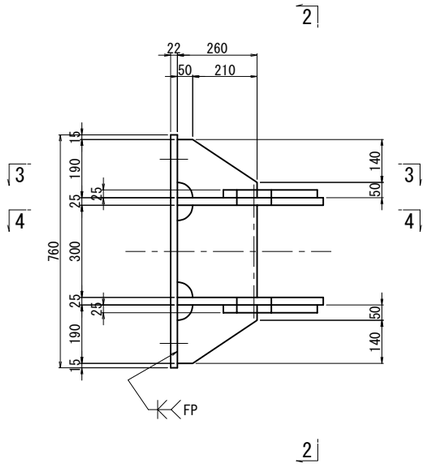


### 2 － 2

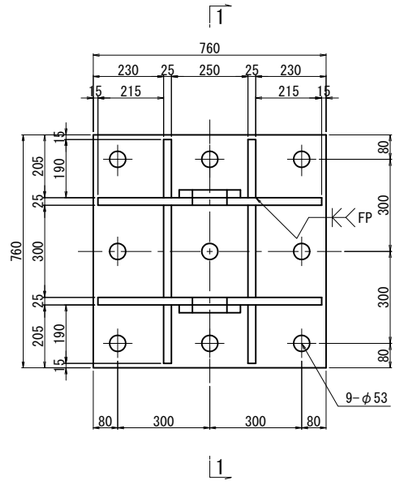


## アンカーボルト詳細図 S=1:10

落橋防止構造 アンカー工φ61・775(水平方向)

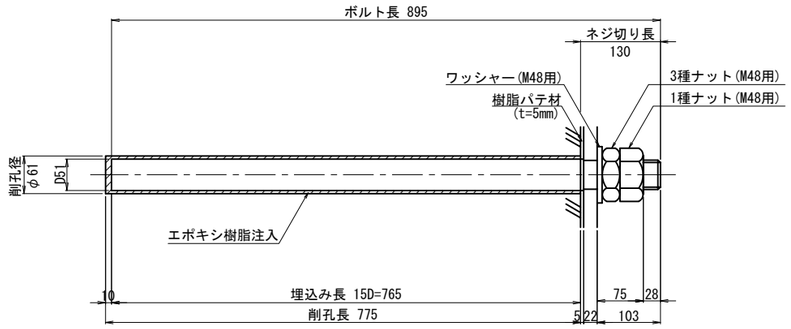


※アンカーボルトはネジ切り部のみ溶融亜鉛めっきを施すものとする。

ブラケット1基当り(製作数:2基)

| | | |
|---|---|---|
| 2-PL | 306x25x406 | |
| 2-PL | 476x25x730 | |
| 4-PL | 260x25x190 | |
| 2-PL | 260x25x300 | |
| 1-PL | 760x22x760 | |
| 9-Anc Bolt | D51x895 | (SD490) |
| 9-1種 Nut | M48用 | (SS400) |
| 9-3種 Nut | M48用 | (SS400) |
| 9-Washer | M48用 | (SS400) |

### 3 － 3

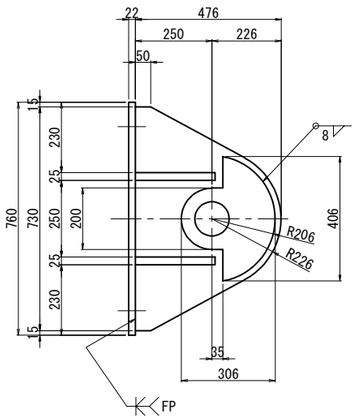


### 4 － 4

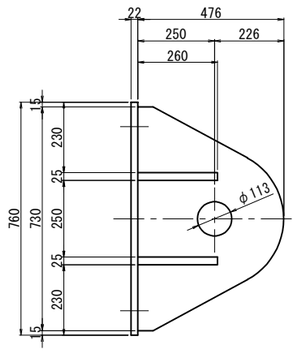


注記)
1. 特記なき材質は全てSM490Aとする。
2. 特記なきスカーラップは全て50Rとする。
3. 部材は全て溶融亜鉛めっき仕上げとする。
   亜鉛の膜厚はJIS H 8641 HDZT77とする。
   但し、ボルト・ナット類はHDZT49とする。
4. ブラケットは、現場実測確認のうえ、製作をおこなうこと。

| | | | |
|---|---|---|---|
| 横浜横須賀道路<br>釜利谷第二高架橋耐震補強工事 | | | |
| 図面の種類 | 釜利谷JCT第二橋<br>BA2橋台落橋防止構造図(その3) | | |
| 縮　尺 | 1:20 | 図面番号 | 28 / 44 |
| 設計会社名 | パシフィックコンサルタンツ株式会社 | | |
| 施工会社名 | | | |
| 事務所名 | 東日本高速道路株式会社　関東支社<br>京 浜 管 理 事 務 所 | | |

# 釜利谷JCT第二橋 BA2橋台落橋防止構造桁内補強図

S=1:20

## 上部工補強工A

A － A 〈A' － A'〉

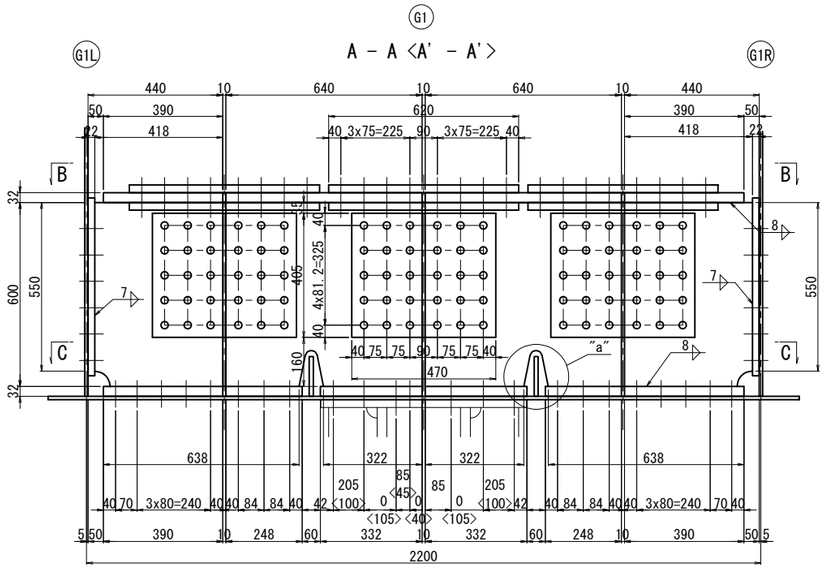

E － E 〈E' － E'〉

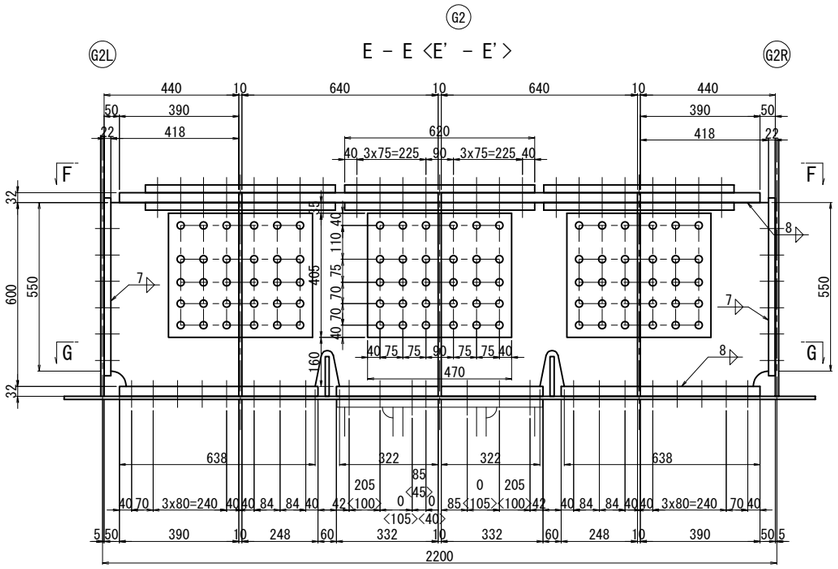

D － D

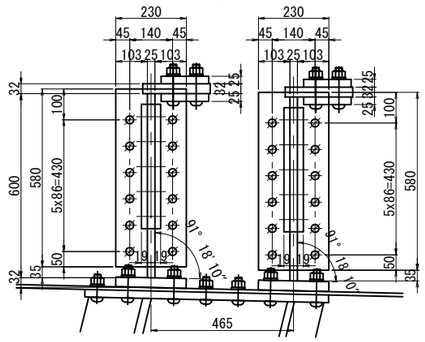

G1側
4-FLG PL 220x32x390
4-WEB PL 600x25x418
4-FLG PL 230x32x390
4-SPL PL 230x22x580
4-FLG PL 220x32x640
4-WEB PL 600x25x640
4-FLG PL 230x32x248
4-FLG PL 230x32x332
12-SPL PL 155x25x620(SS400)
96-TCB M22x120(S10T)
12-SPL PL 405x19x470(SS400)
180-TCB M22x100(S10T)
64-TCB M22x80(S10T)
48-TCB M24x75(S10T)

現場孔明 SS41 t=11 φ26.5 48本

H － H

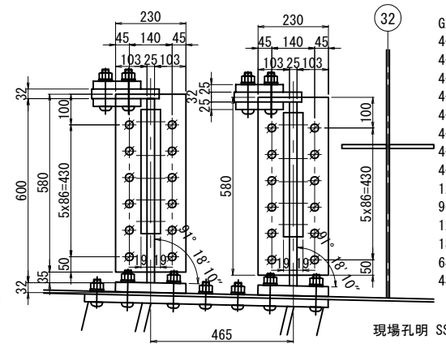

G2側
4-FLG PL 220x32x390
4-WEB PL 600x25x418
4-FLG PL 230x32x390
4-SPL PL 230x22x580
4-FLG PL 220x32x640
4-WEB PL 600x25x640
4-FLG PL 230x32x248
4-FLG PL 230x32x332
12-SPL PL 155x25x620(SS400)
96-TCB M22x120(S10T)
12-SPL PL 405x19x470(SS400)
180-TCB M22x100(S10T)
64-TCB M22x80(S10T)
48-TCB M24x75(S10T)

現場孔明 SS41 t=11 φ26.5 48本

B － B

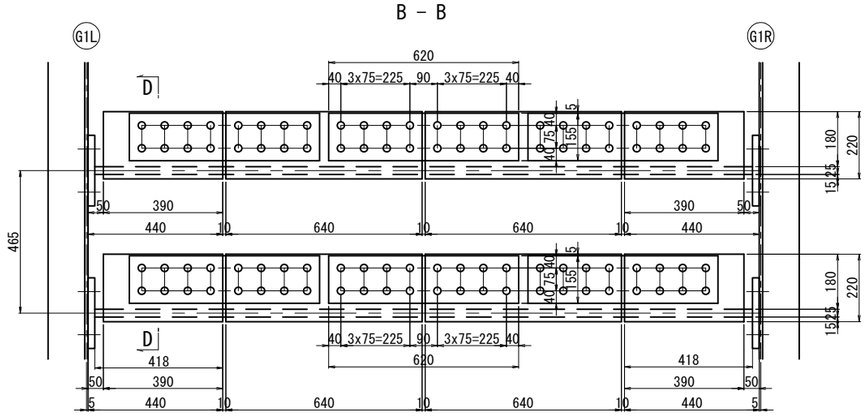

F － F

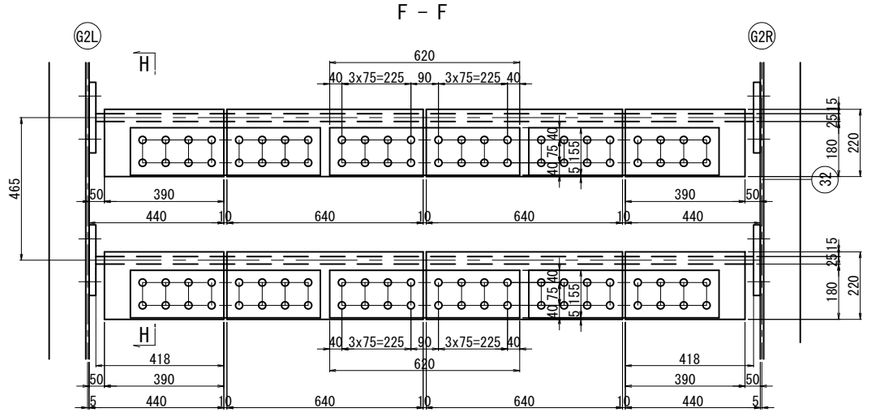

C － C

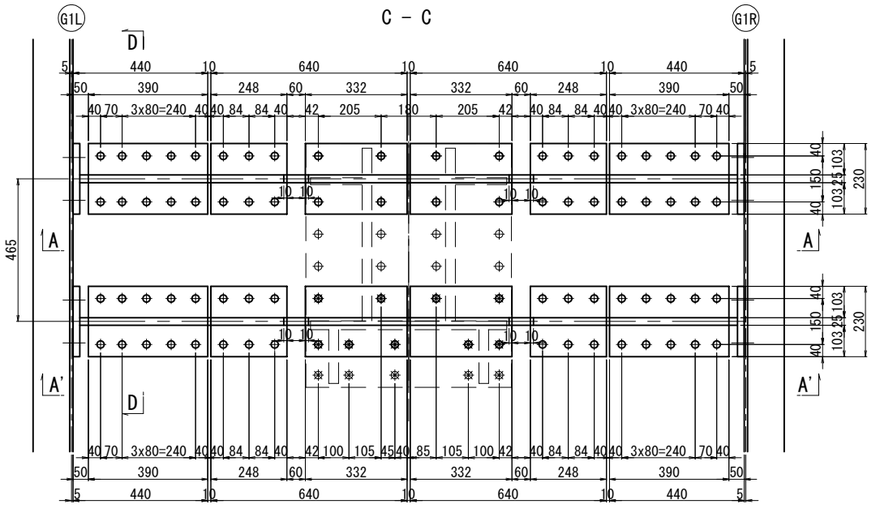

現場孔明 SM50YA t=11 φ24.5 64本

G － G

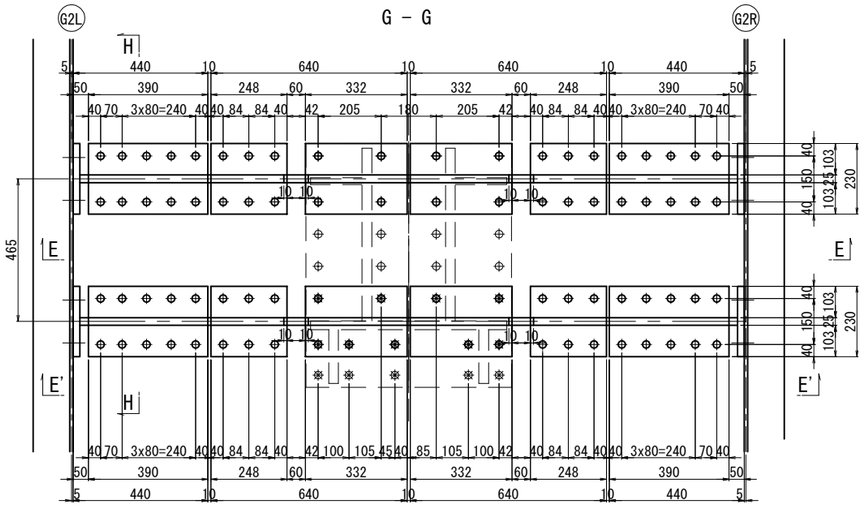

現場孔明 SS41 t=17 φ24.5 64本

## 搬入確認図

横桁部

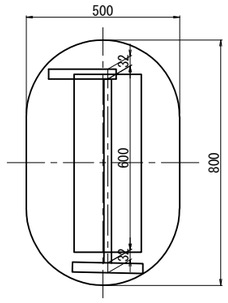

"a"部詳細 S=1:10

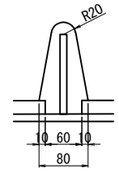

桁端部 S=1:40

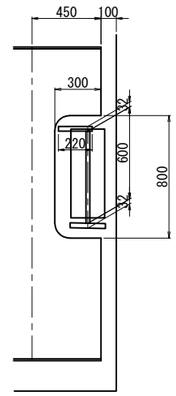

注記)
1. 特記なき材質は全てSM400Aとする。
2. 特記なきスカーラップは全て50Rとする。
3. ◆印は、トルシア形高力ボルトM22(S10T)を示す。
4. ✱印は、トルシア形高力ボルトM24(S10T)を示す。
5. 特記なきボルトM22の孔径は、既設部材:φ24.5，新設部材:φ26.5とする。
6. 特記なきボルトM24の孔径は、既設部材:φ26.5，新設部材:φ28.5とする。
7. 部材の寸法および工場制作は、現地実測後決定のこと。

| | | | |
|---|---|---|---|
| 横浜横須賀道路<br>釜利谷第二高架橋耐震補強工事 | | | |
| 図面の種類 | 釜利谷JCT第二橋<br>BA2橋台落橋防止構造桁内補強図 | | |
| 縮　尺 | 1:20 | 図面番号 | 29 / 44 |
| 設計会社名 | パシフィックコンサルタンツ株式会社 | | |
| 施工会社名 | | | |
| 事務所名 | 東日本高速道路株式会社　関東支社<br>京 浜 管 理 事 務 所 | | |

# 釜利谷JCT第二橋 BA2橋台横変位拘束構造図(その1)

## 正面図 S=1:60

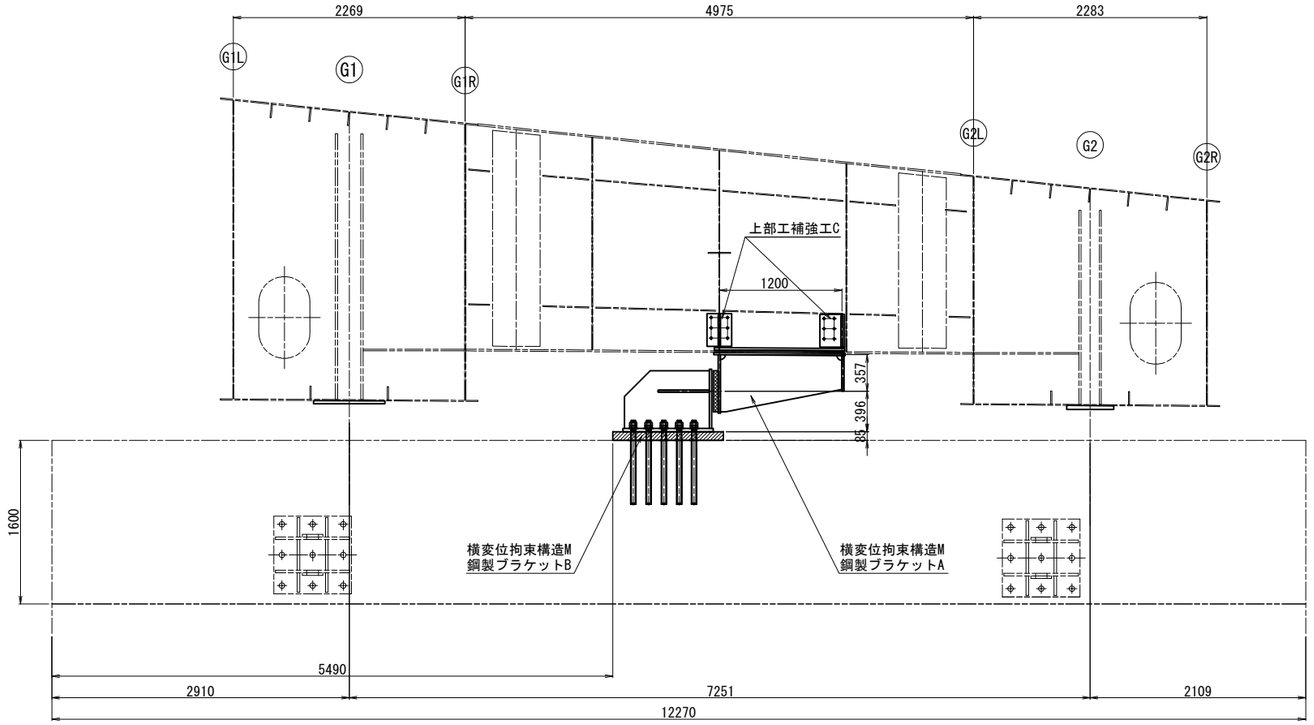


## 側面図 S=1:60

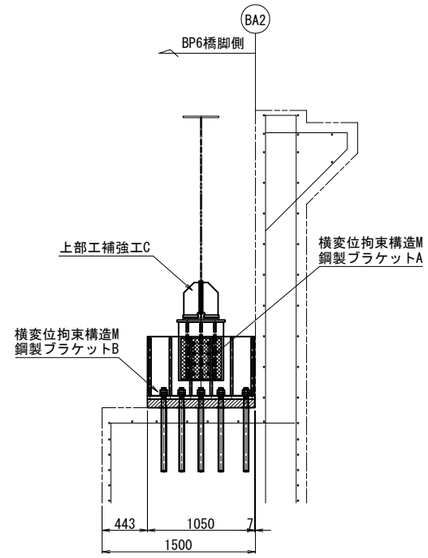


## 平面図 S=1:60

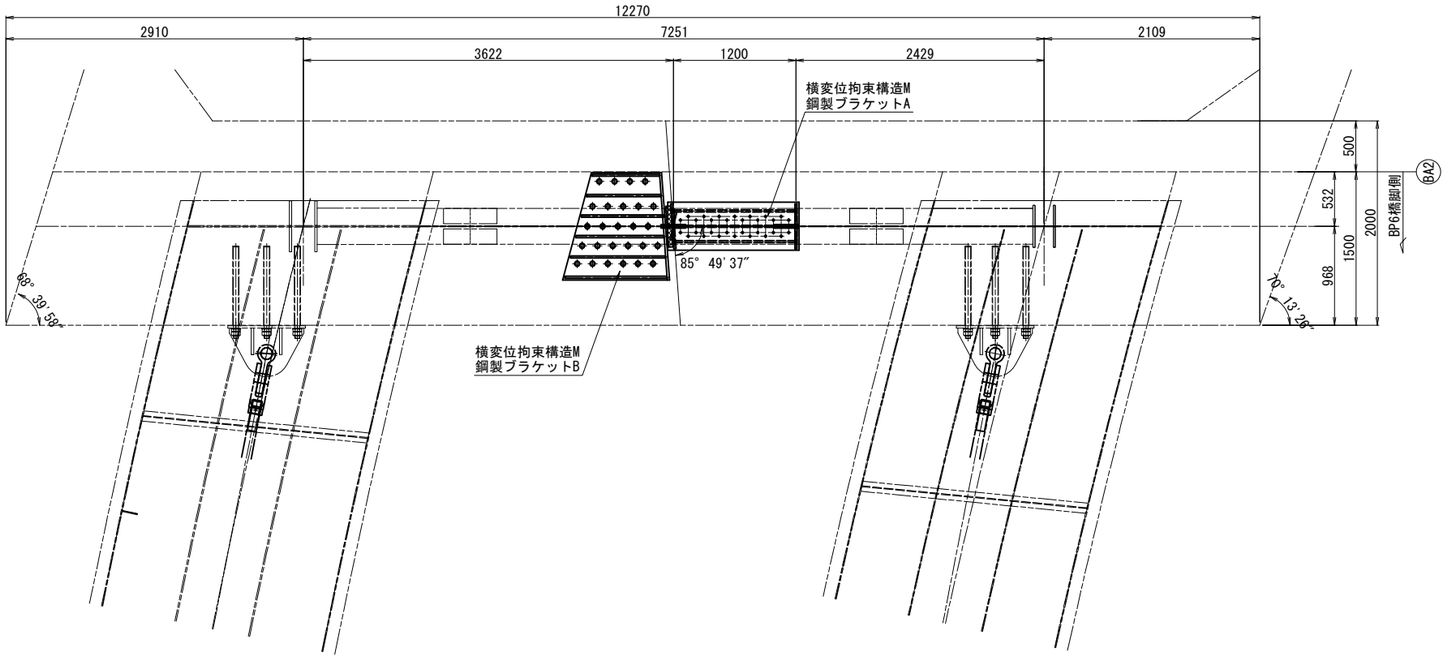


注記)
1. 本図面は竣工図を基に作成しているため、
現地にて寸法等を確認した上、施工を行うこと。

| | | | |
|---|---|---|---|
| 横浜横須賀道路<br>釜利谷第二高架橋耐震補強工事 | | | |
| 図面の種類 | 釜利谷JCT第二橋<br>BA2橋台横変位拘束構造図(その1) | | |
| 縮　尺 | 図 示 | 図面番号 | 30 ／ 44 |
| 設計会社名 | パシフィックコンサルタンツ株式会社 | | |
| 施工会社名 | | | |
| 事務所名 | 東日本高速道路株式会社　関東支社<br>京 浜 管 理 事 務 所 | | |

# 釜利谷JCT第二橋 BA2橋台横変位拘束構造図(その2)

S=1:20

## 上部工付きブラケット

横変位拘束構造M　鋼製ブラケットA

### 正 面 図

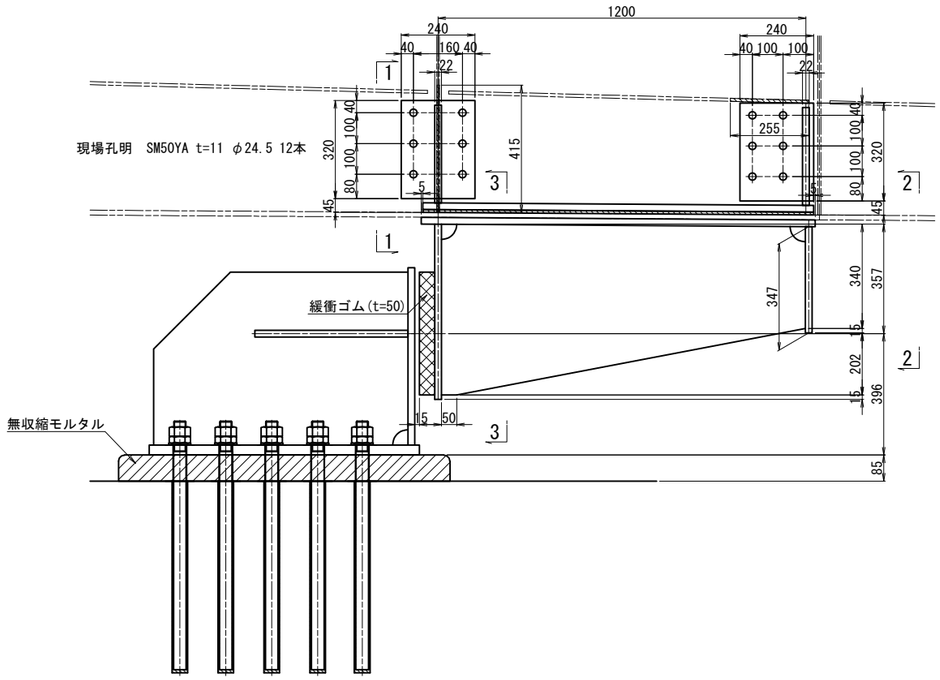


### 上部工補強工C

1 － 1

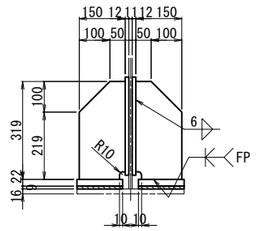


4-PL BASE 240x12x320
4-PL 150x22x319
2-PL 149x22x1275
2-FILL PL 149x9x1275(SS400)
12-TCB M22x70(S10T)

2 － 2

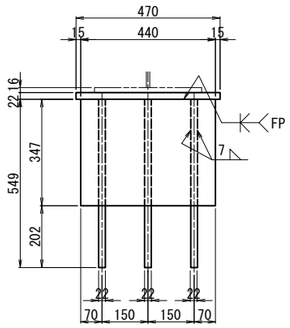


3 － 3

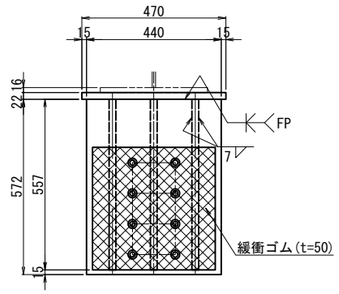


### 下側ベースプレート詳細

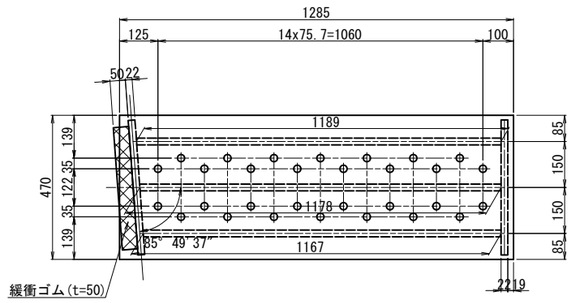


### 上側ベースプレート詳細

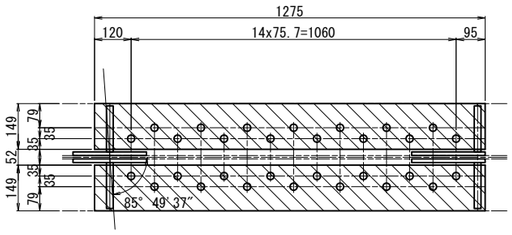


現場孔明　SM50YA t=16 φ24.5 30本

1-PL 470x22x1285
1-PL 440x22x347
1-RIB PL 1190x22x557
1-RIB PL 1179x22x557
1-RIB PL 1168x22x557
1-PL 440x22x572
30-TCB M22x105(S10T)

### 緩衝ゴム詳細図　S=1:10

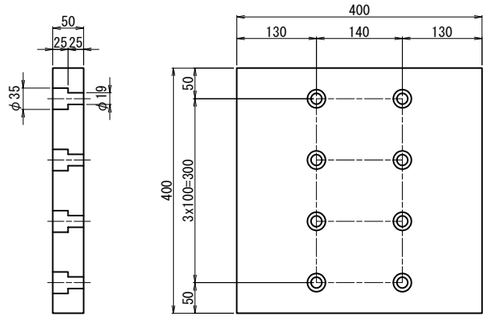


1-緩衝ゴム 400x50x400(クロロプレンゴム)(硬度55° ±5° 程度)
※ 8-BN M16x75(2-W,SS400)

注記)
1. 特記なき材質は全てSM400Aとする。
2. 特記なきスカーラップは50Rとする。
3. ※印部材は全て溶融亜鉛めっき仕上げとする。
   亜鉛の膜厚はJIS H 8641:2021 HDZT77とする。。
   但し、ボルト・ナットおよびワッシャ類はHDZT49とする。
4. 既設コンクリートの削孔は鉄筋探査により既設鉄筋位置を確認の上、
   既設鉄筋を避けて配置すること。既設鉄筋と干渉した場合は、
   アンカーボルト本数や定着位置等に変更が生じる場合には、
   監督員と協議を行うこと。
5. 本図面は建設当初および改良時の完成図を基に作成している。
   施工においては、事前に既存部材における関連部分の計測を必ず行い、
   計測した寸法値に合わせて施工を行うこと。

| | | | |
|---|---|---|---|
| 横浜横須賀道路<br>釜利谷第二高架橋耐震補強工事 | | | |
| 図面の種類 | 釜利谷JCT第二橋<br>BA2橋台横変位拘束構造図(その2) | | |
| 縮　尺 | 1:20 | 図面番号 | 31 / 44 |
| 設計会社名 | パシフィックコンサルタンツ株式会社 | | |
| 施工会社名 | | | |
| 事務所名 | 東日本高速道路株式会社　関東支社<br>京 浜 管 理 事 務 所 | | |

# 釜利谷JCT第二橋 BA2橋台横変位拘束構造図(その3)

S=1:20

## 橋座面ブラケット

横変位拘束構造M 鋼製ブラケットB

1 － 1

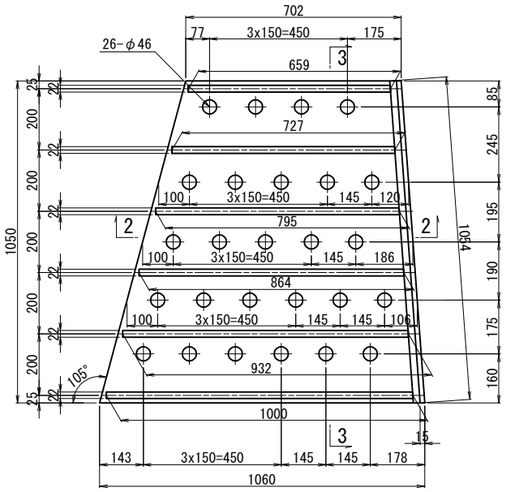


3 － 3

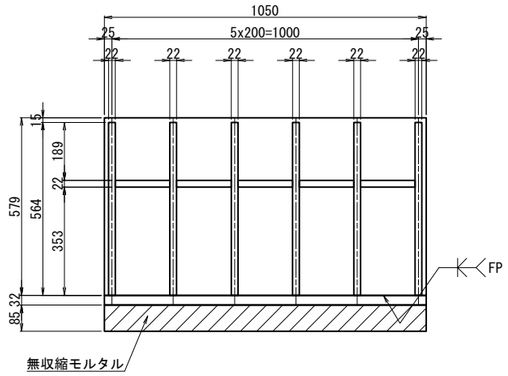


横変位拘束構造M アンカー工φ51・625(下方向)

アンカーボルト詳細図 S=1:10

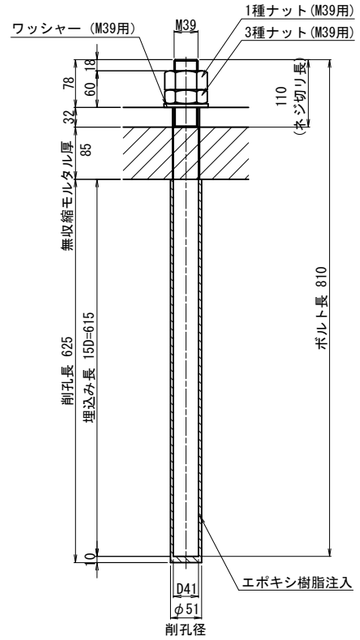


26-ANC BOLT D41x810(SD345)
26-1種 Nut M39用 (SS400)
26-3種 Nut M39用 (SS400)
26-WASHER M39(SS400)

※アンカーボルトはネジ切り部のみ溶融亜鉛めっきを施すものとする。

2 － 2

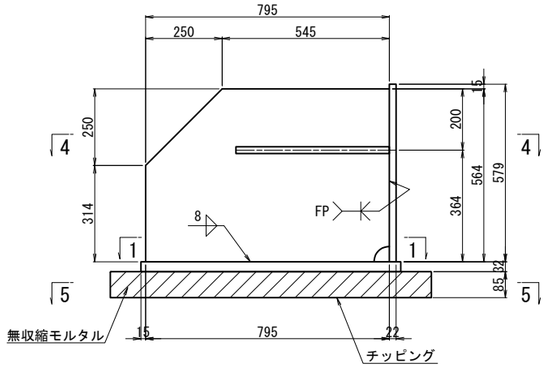


4 － 4

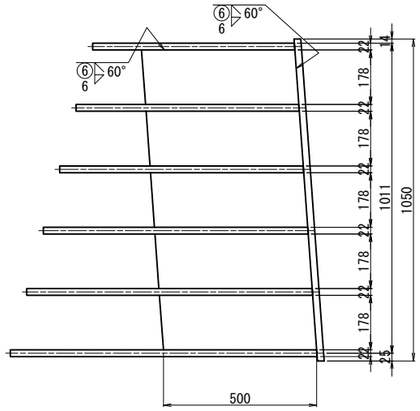


5 － 5

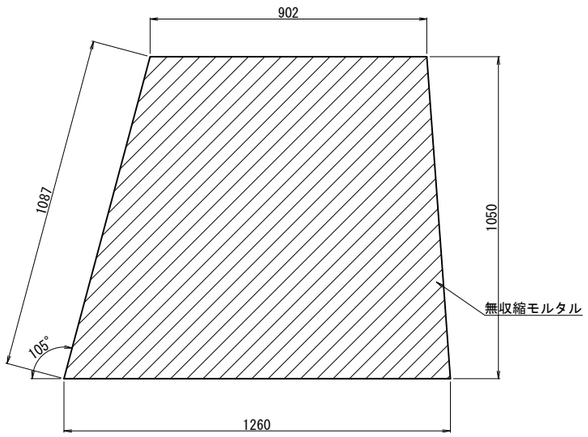


1-PL BASE 1050x32x1060
1-PL BASE 1054x22x579
1-PL RIB 660x22x564
1-PL RIB 728x22x564
1-PL RIB 796x22x564
1-PL RIB 864x22x564
1-PL RIB 932x22x564
1-PL RIB 1001x22x564
5-PL RIB 178x22x513

注記)
1. 特記なき材質は全てSM490YBとする。
2. 特記なきスカーラップは50Rとする。
3. 下部工ブラケットは溶融亜鉛めっき仕上げとする。
亜鉛の膜厚はJIS H 8641:2021 HDZT77とする。。
但し、ボルト・ナットおよびワッシャ類はHDZT49とする。
4. 上部工付きブラケットは塗装仕様です。
5. 既設コンクリートの削孔は鉄筋探査により既設鉄筋位置を確認の上、既設鉄筋を避けて配置すること。既設鉄筋と干渉した場合は、アンカーボルト本数や定着位置等に変更が生じる場合には、監督員と協議を行うこと。
6. 本図面は建設当初および改良時の完成図を基に作成している。
施工においては、事前に既存部材における関連部分の計測を必ず行い、計測した寸法値に合わせて施工を行うこと。

| | | | |
|---|---|---|---|
| 横浜横須賀道路<br>釜利谷第二高架橋耐震補強工事 | | | |
| 図面の種類 | 釜利谷JCT第二橋<br>BA2橋台横変位拘束構造図(その3) | | |
| 縮　尺 | 1:20 | 図面番号 | 32 / 44 |
| 設計会社名 | パシフィックコンサルタンツ株式会社 | | |
| 施工会社名 | | | |
| 事務所名 | 東日本高速道路株式会社　関東支社<br>京 浜 管 理 事 務 所 | | |

# 釜利谷JCT第二橋 塗替塗装区分図

S=1:25

## 落橋防止装置桁内補強

### 正面図

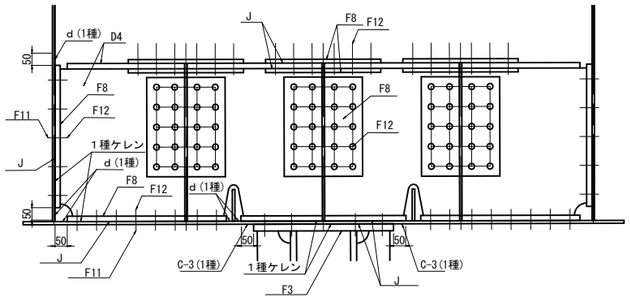


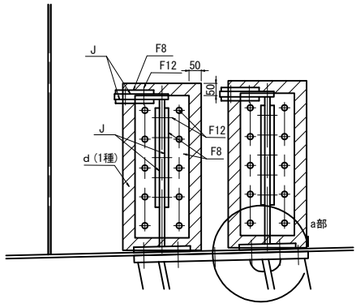


a部詳細

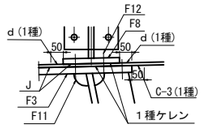


### 平面図

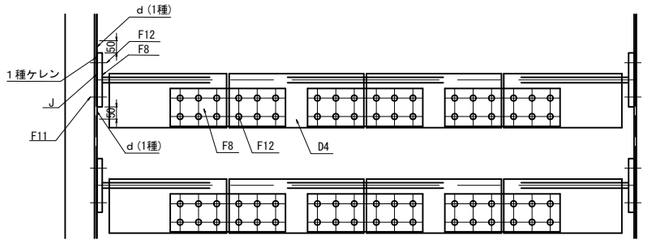


### 平面図

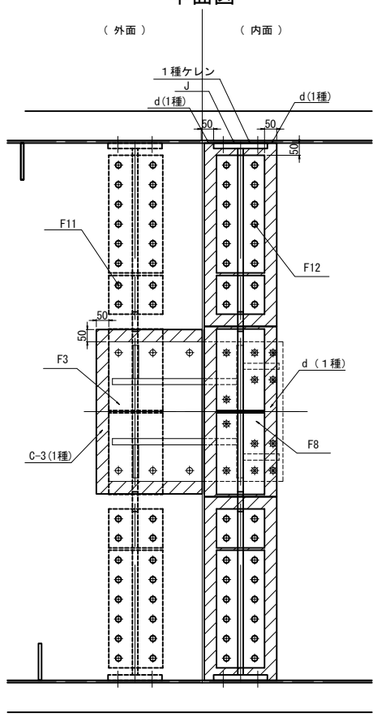


## 既設塗膜との境界部の処理 箱桁外面

S=1:4

塗膜除去工A

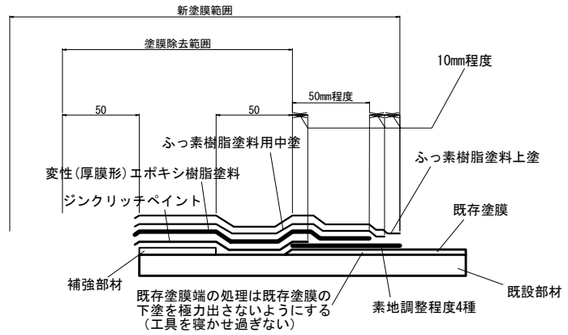


## 補強部材ボルト取付の素地調整範囲

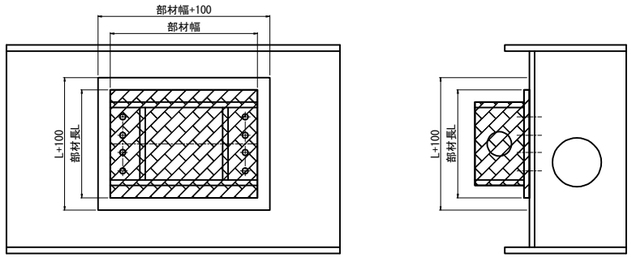


## 既設塗膜との境界部の処理 箱桁内面

S=1:4

塗膜除去工B

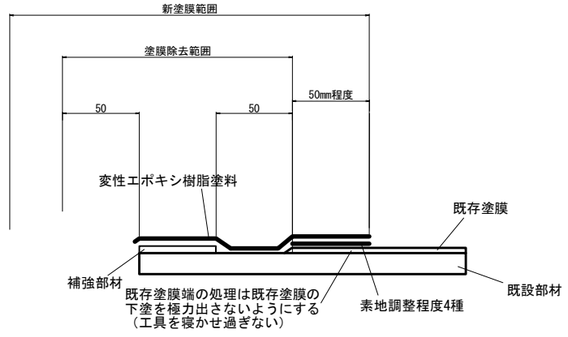


| | | | |
|---|---|---|---|
| 横浜横須賀道路<br>釜利谷第二高架橋耐震補強工事 | | | |
| 図面の種類 | 釜利谷JCT第二橋<br>塗替塗装区分図 | | |
| 縮　尺 | 図 示 | 図面番号 | 33 / 44 |
| 設計会社名 | パシフィックコンサルタンツ株式会社 | | |
| 施工会社名 | | | |
| 事務所名 | 東日本高速道路株式会社　関東支社<br>京 浜 管 理 事 務 所 | | |

# 釜利谷JCT第二橋 はく落防止対策工図

S=1:250

BP5橋脚
はく落防止対策工A　はく落防止対策工B1

## Ａ－Ａ断面図

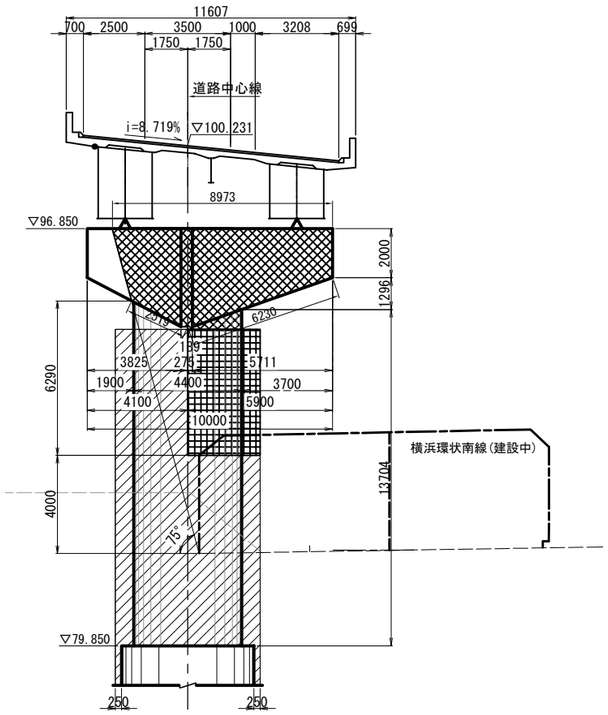


## Ｂ－Ｂ断面図

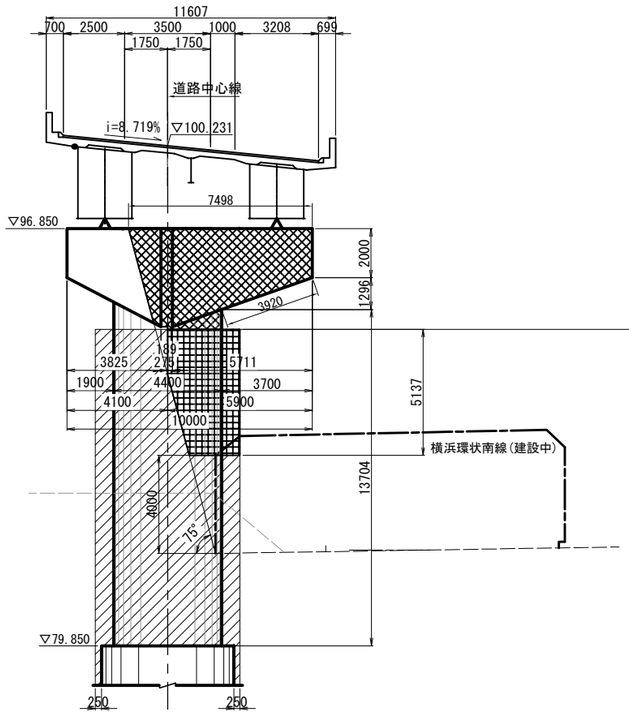


## 側 面 図

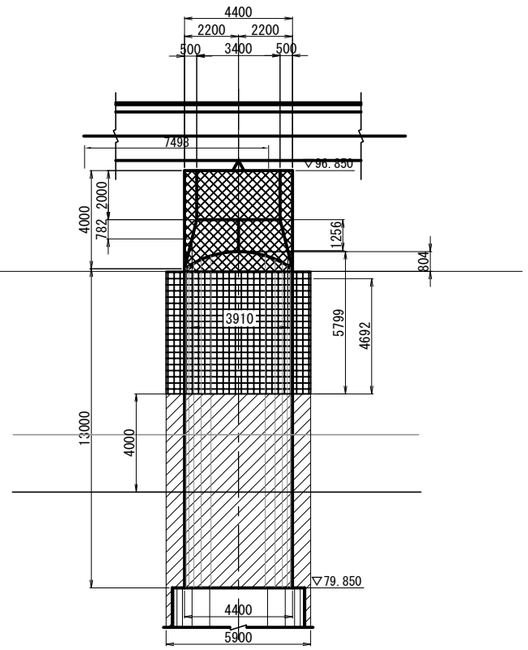


## 平 面 図

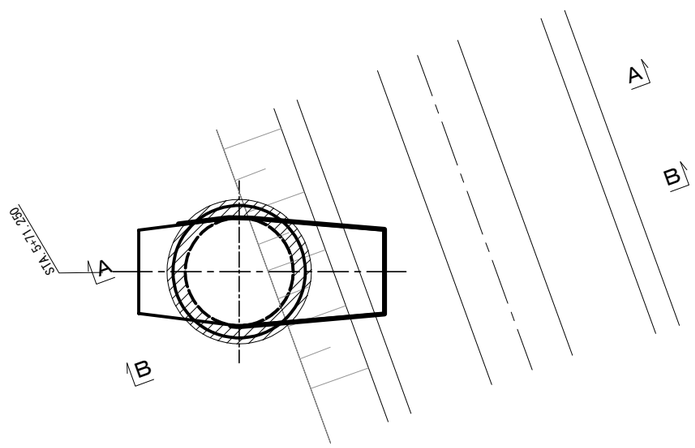


■凡例

- ：はく落防止対策工A
- ：はく落防止対策工B1
- ：巻立補強

注)
1. 施工に当たっては、現地計測を行い、既設構造寸法等を再確認すること。
2. 施工時に支障となる付属物等については、事前に撤去・移設すること。
3. 表面処理工はウォータージェット工法を標準とする。

| | | | |
|---|---|---|---|
| 横浜横須賀道路<br>釜利谷第二高架橋耐震補強工事 | | | |
| 図面の種類 | 釜利谷JCT第二橋<br>はく落防止対策工図 | | |
| 縮　尺 | 図 示 | 図面番号 | 34 / 44 |
| 設計会社名 | パシフィックコンサルタンツ株式会社 | | |
| 施工会社名 | | | |
| 事務所名 | 東日本高速道路株式会社　関東支社<br>京 浜 管 理 事 務 所 | | |

# 釜利谷JCT第二橋　交通規制工

車線規制　Ｉ×１×０×１・Ａ１（夜）

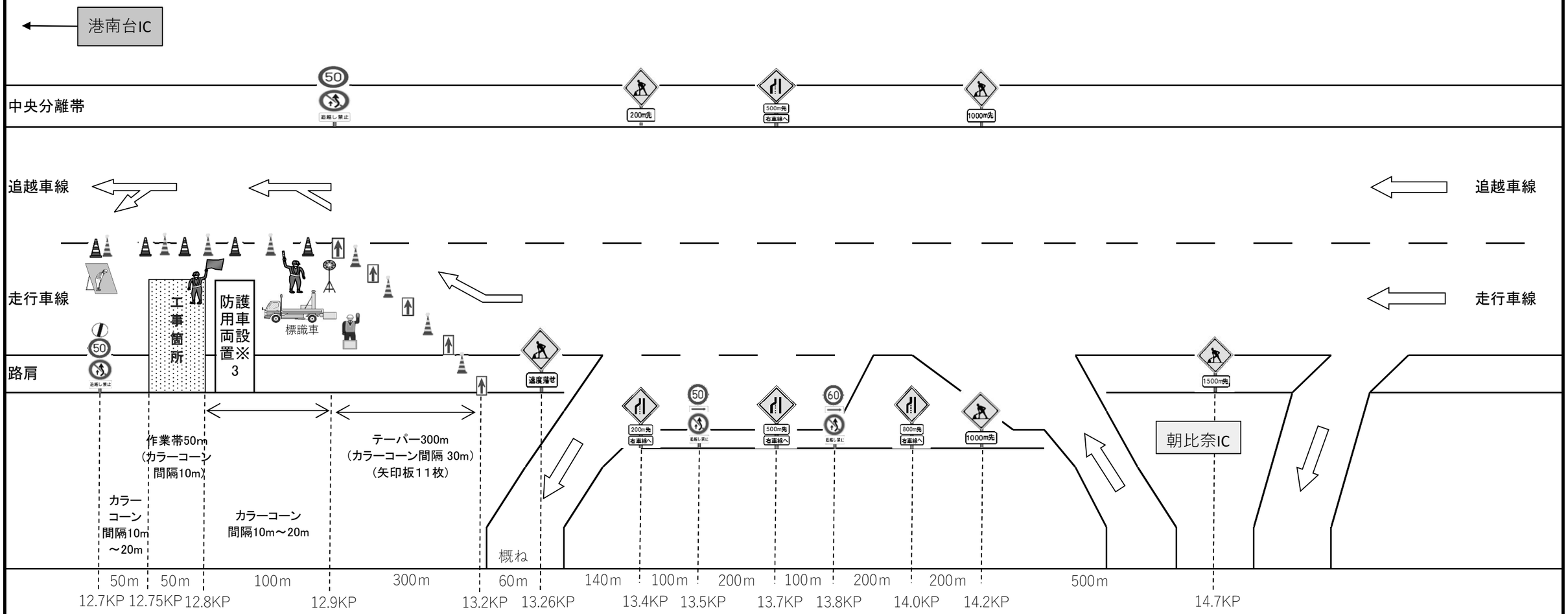


規制材数量　　車線規制　Ｉ×１×０×１･A1（夜）　　1回当たり

| 項目 | 単位 | 数量 | 備考 |
|---|---|---|---|
| 標識車 | 台 | 1 | 貸与品 |
| 矢印板 | 枚 | 11 | 貸与品 |
| カラーコーン | 本 | 25 | 貸与品 |
| 工事予告看板 | 枚 | 13 | 貸与品 |
| ガードマンロボット | 台 | 1 | 貸与品 |
| 赤色回転灯 | 台 | 1 | 貸与品 |
| お礼看板 | 枚 | 1 | 貸与品 |
| 交通監視員 | 人 | 2 | 規制保守(規制費に含む) |
| 交通監視員（交替） | 人 | 1 | 規制保守交替要員(規制費に含む) |
| 交通監視員A（夜） | 人 | 1 | 別途検測※1 |
| 発炎筒（5分） | 本 | 24 | 受注者所有（工事予告看板設置撤去時）(規制費に含む)※2 |
| 発炎筒（15分） | 本 | 6 | 受注者所有（テーパー設置撤去時）(規制費に含む)※2 |

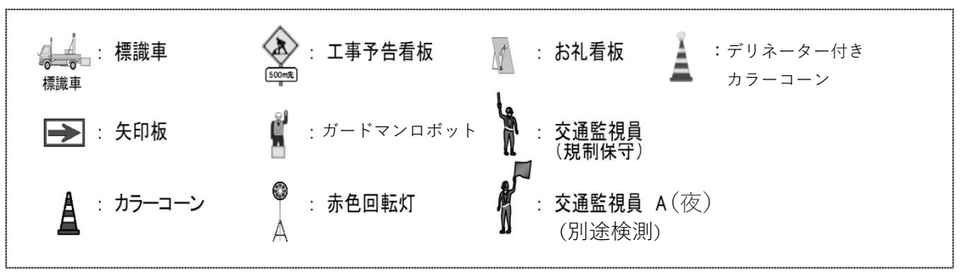


※１：交通監視員Ａは、工事箇所に配置する

※２：発炎筒は、設置・撤去各３本の使用を基本とする

※３：工事箇所手前に進入車両強制停止装置又は防護車両を設置する

| 横浜横須賀道路 釜利谷第二高架橋耐震補強工事 | | | |
|---|---|---|---|
| 図面の種類 | 釜利谷JCT第二橋 交通規制工 | | |
| 縮　尺 | － | 図面番号 | 35 ／ 44 |
| 設計会社名 | | | |
| 施工会社名 | | | |
| 事務所名 | 東日本高速道路株式会社　関東支社 京浜管理事務所 | | |

# 釜利谷JCT第二橋 施工計画(その1)(参考図)

S=1:600

【柱補強時】

## 側 面 図

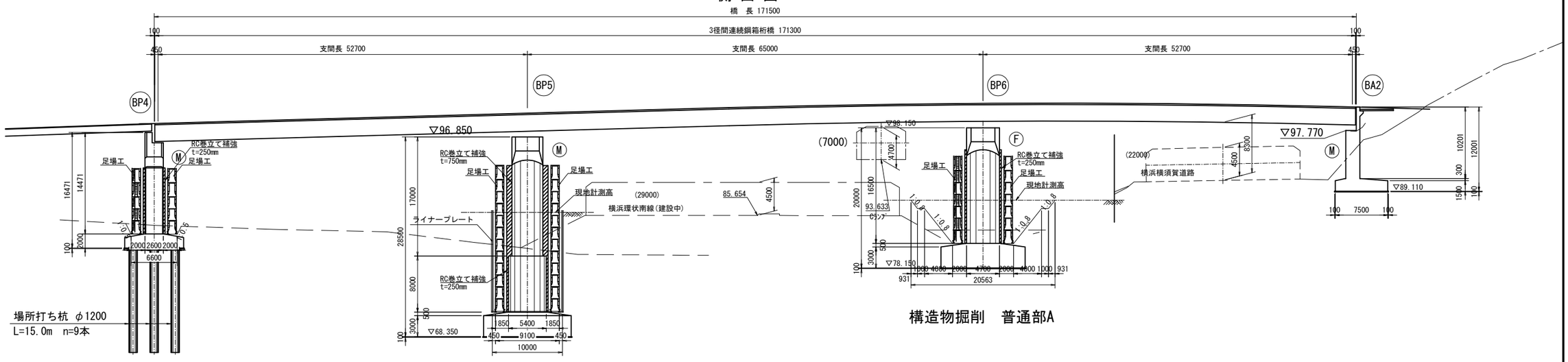


構造物掘削 普通部A

構造物掘削 特殊部A

構造物掘削 普通部A

( )内寸法は標準幅員を示す。

## 平 面 図

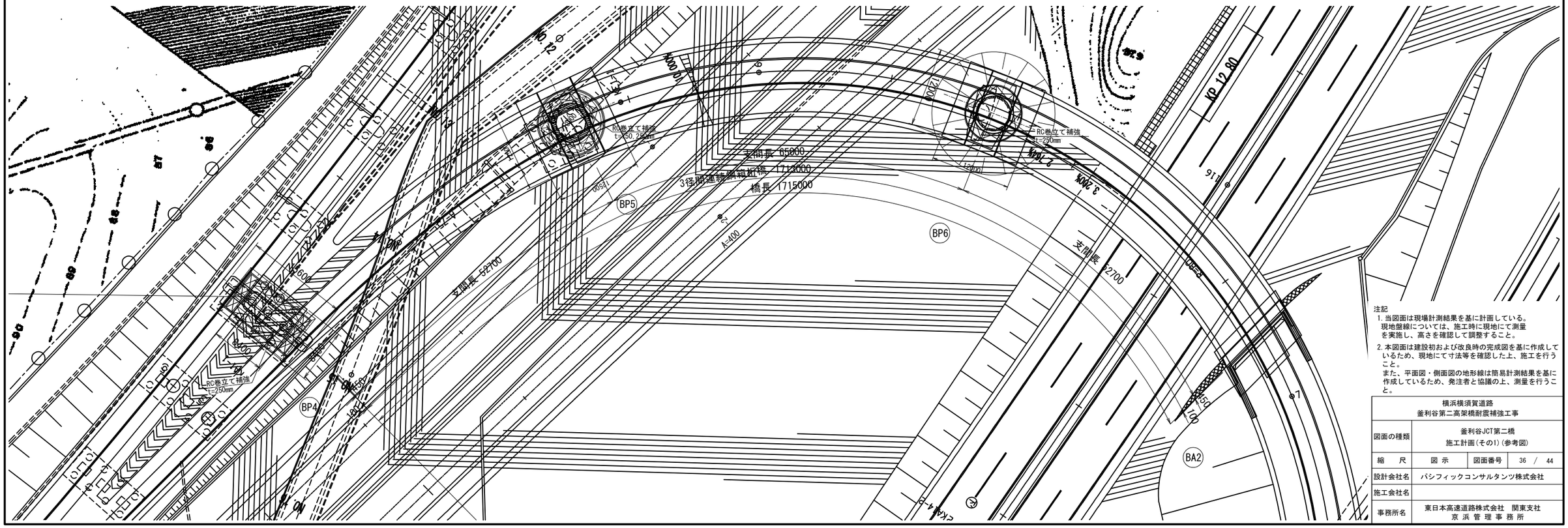


注記

1. 当図面は現場計測結果を基に計画している。
現地盤線については、施工時に現地にて測量を実施し、高さを確認して調整すること。

2. 本図面は建設初および改良時の完成図を基に作成しているため、現地にて寸法等を確認した上、施工を行うこと。
また、平面図・側面図の地形線は簡易計測結果を基に作成しているため、発注者と協議の上、測量を行うこと。

| | | | |
|---|---|---|---|
| 横浜横須賀道路<br>釜利谷第二高架橋耐震補強工事 | | | |
| 図面の種類 | 釜利谷JCT第二橋<br>施工計画(その1)(参考図) | | |
| 縮 尺 | 図 示 | 図面番号 | 36 / 44 |
| 設計会社名 | パシフィックコンサルタンツ株式会社 | | |
| 施工会社名 | | | |
| 事務所名 | 東日本高速道路株式会社 関東支社<br>京 浜 管 理 事 務 所 | | |

# 釜利谷JCT第二橋 施工計画(その2)(参考図)

S=1:600

【支承周り施工時】

## 側 面 図

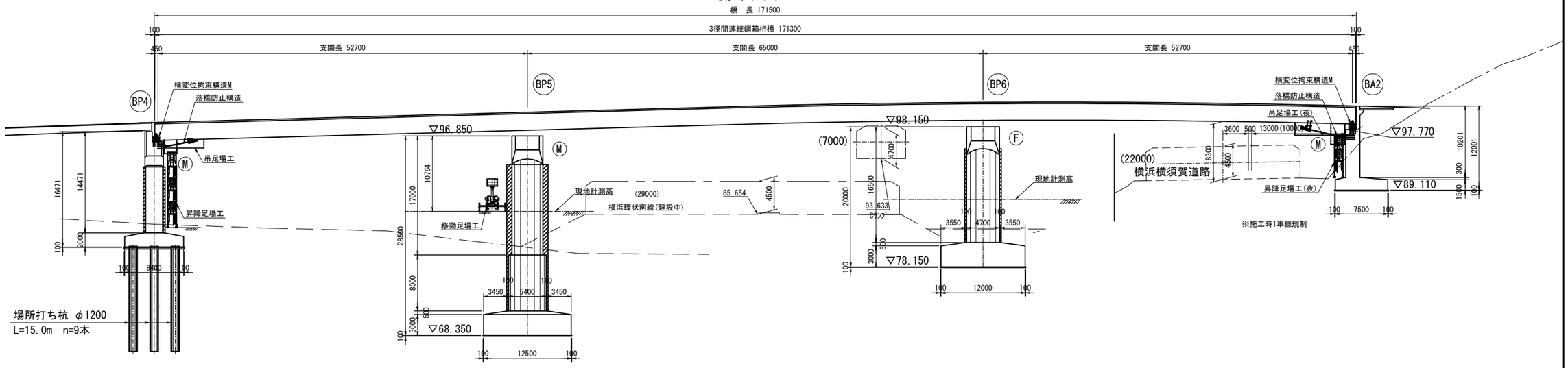


( )内寸法は標準幅員を示す。

## 平 面 図

注記

1. 当図面は現場計測結果を基に計画している。
現地盤線については、施工時に現地にて測量を実施し、高さを確認して調整すること。

2. 本図面は建設初および改良時の完成図を基に作成しているため、現地にて寸法等を確認した上、施工を行うこと。
また、平面図・側面図の地形線は簡易計測結果を基に作成しているため、発注者と協議の上、測量を行うこと。

| | | | |
|---|---|---|---|
| 横浜横須賀道路<br>釜利谷第二高架橋耐震補強工事 | | | |
| 図面の種類 | 釜利谷JCT第二橋<br>施工計画(その2)(参考図) | | |
| 縮 尺 | 図 示 | 図面番号 | 37 / 44 |
| 設計会社名 | パシフィックコンサルタンツ株式会社 | | |
| 施工会社名 | | | |
| 事務所名 | 東日本高速道路株式会社 関東支社<br>京 浜 管 理 事 務 所 | | |

# 釜利谷JCT第二橋 施工計画(その3)(参考図)

S=1:600

【BA2橋台資材搬入時】

## 側 面 図

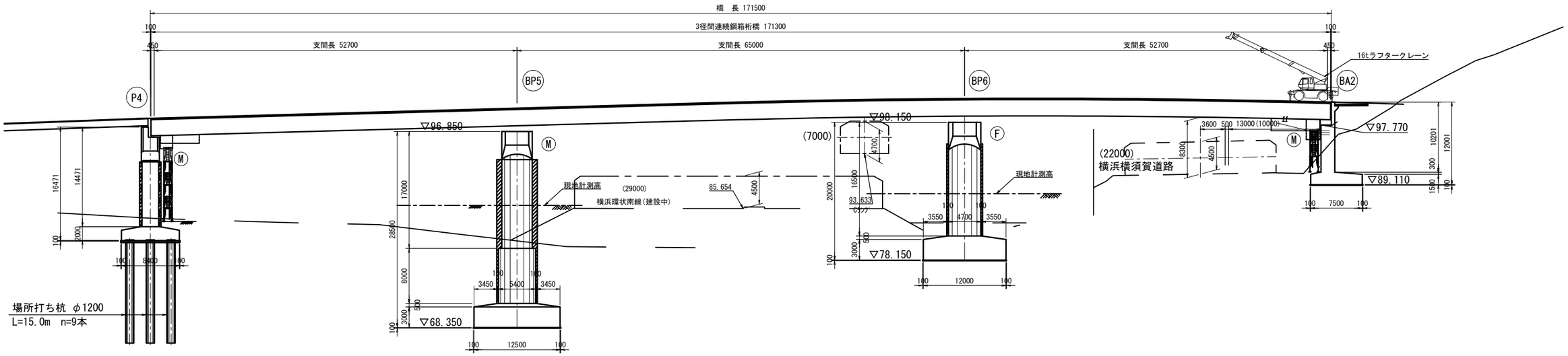


( )内寸法は標準幅員を示す。

## 平 面 図

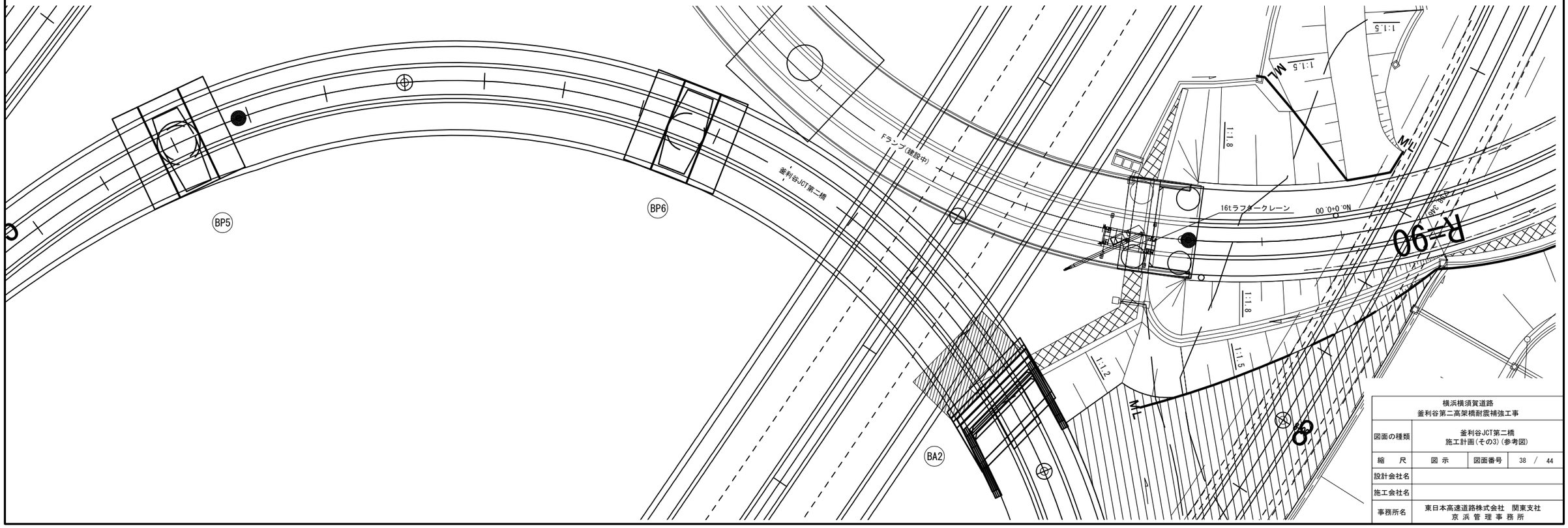


| | | | |
|---|---|---|---|
| 横浜横須賀道路<br>釜利谷第二高架橋耐震補強工事 | | | |
| 図面の種類 | 釜利谷JCT第二橋<br>施工計画(その3)(参考図) | | |
| 縮 尺 | 図 示 | 図面番号 | 38 / 44 |
| 設計会社名 | | | |
| 施工会社名 | | | |
| 事務所名 | 東日本高速道路株式会社 関東支社<br>京 浜 管 理 事 務 所 | | |

# 釜利谷JCT第二橋 足場工計画図(その1)(参考図)

【BP4橋脚補強施工時】

S=1:300

## 側 面 図

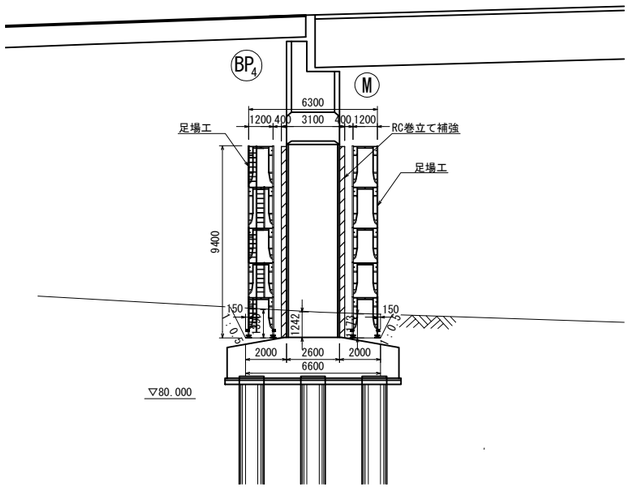


## 正 面 図

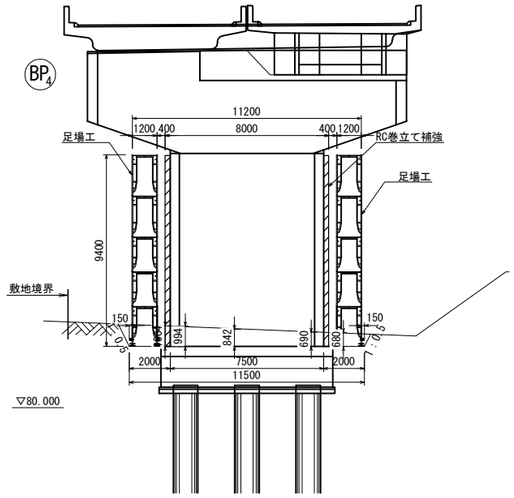


## 平 面 図

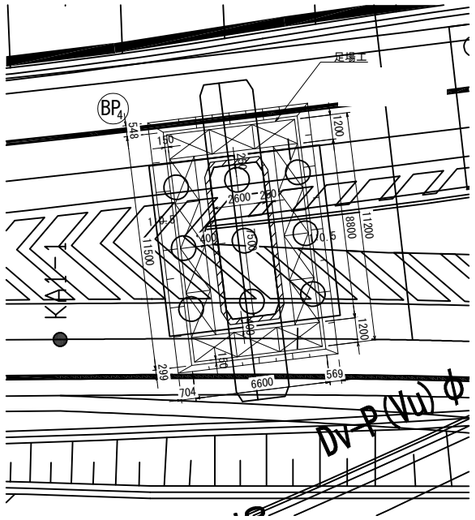


注記)
1. 地形線は簡易計測結果を基に作成しているため、
発注者と協議の上、測量を行うこと。

| | | | |
|---|---|---|---|
| 横浜横須賀道路<br>釜利谷第二高架橋耐震補強工事 | | | |
| 図面の種類 | 釜利谷JCT第二橋<br>足場工計画図(その1) (参考図) | | |
| 縮 尺 | 図 示 | 図面番号 | 39 / 44 |
| 設計会社名 | パシフィックコンサルタンツ株式会社 | | |
| 施工会社名 | | | |
| 事務所名 | 東日本高速道路株式会社 関東支社<br>京 浜 管 理 事 務 所 | | |

# 釜利谷JCT第二橋 足場工計画図(その2)(参考図)

【BP5橋脚補強施工時】

S=1:300

## 側 面 図

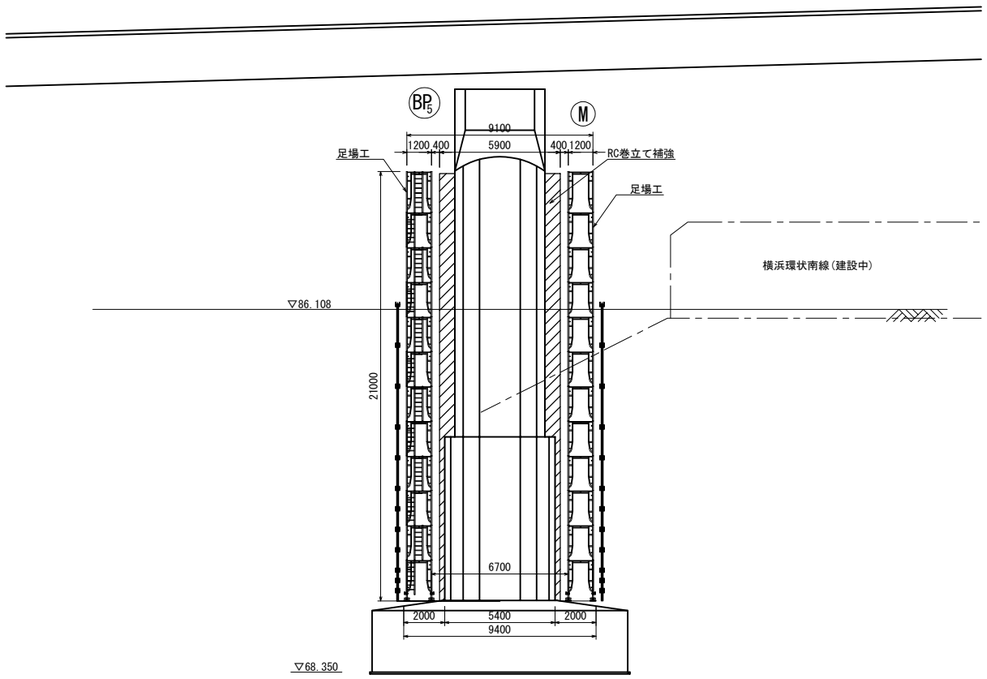


## 正 面 図

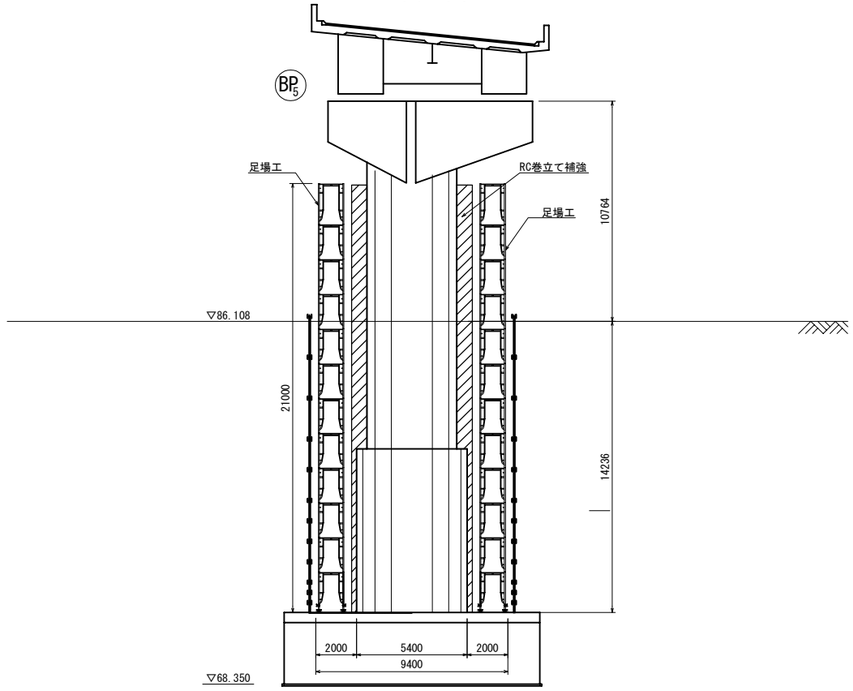


## 平 面 図

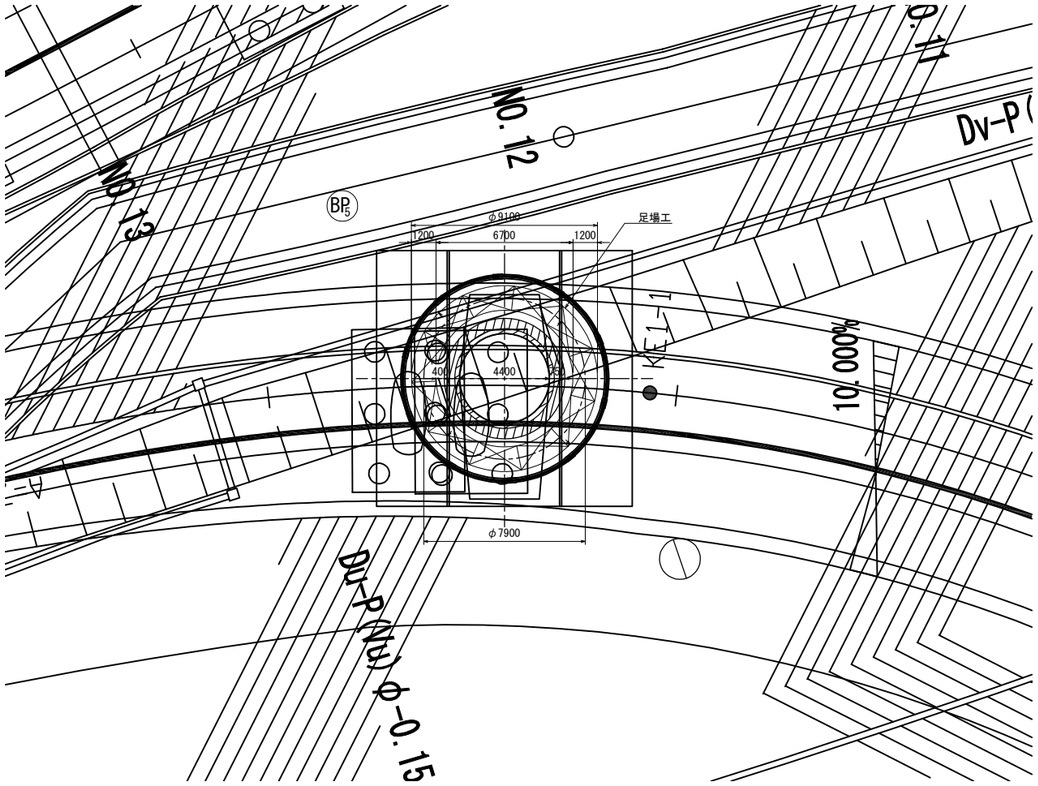


注記)
1.地形線は簡易計測結果を基に作成しているため、発注者と協議の上、測量を行うこと。

| | | | |
|---|---|---|---|
| 横浜横須賀道路<br>釜利谷第二高架橋耐震補強工事 | | | |
| 図面の種類 | 釜利谷JCT第二橋<br>足場工計画図(その2) (参考図) | | |
| 縮 尺 | 図 示 | 図面番号 | 40 / 44 |
| 設計会社名 | パシフィックコンサルタンツ株式会社 | | |
| 施工会社名 | | | |
| 事務所名 | 東日本高速道路株式会社 関東支社<br>京 浜 管 理 事 務 所 | | |

# 釜利谷JCT第二橋 足場工計画図(その3)(参考図)

S=1:300

【BP6橋脚補強施工時】

## 側 面 図

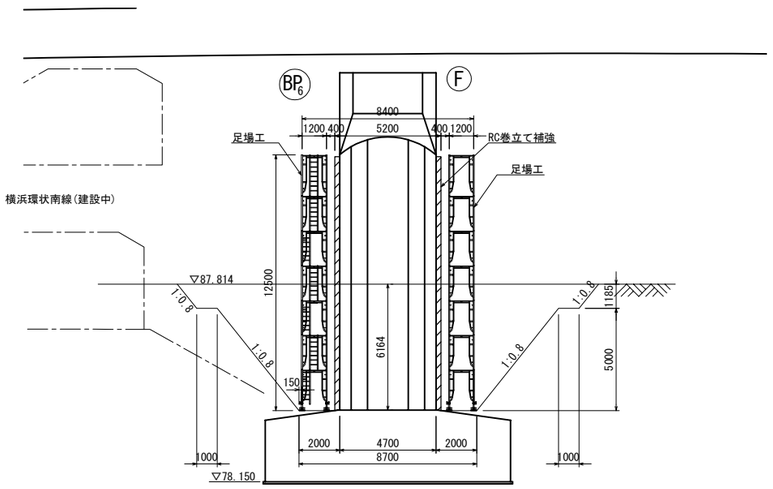


## 正 面 図

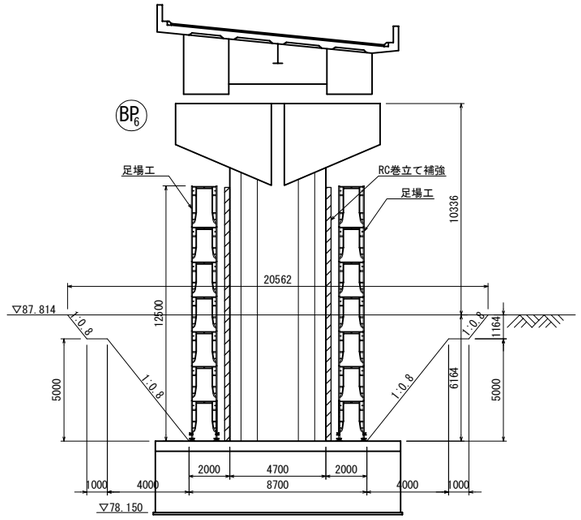


## 平 面 図

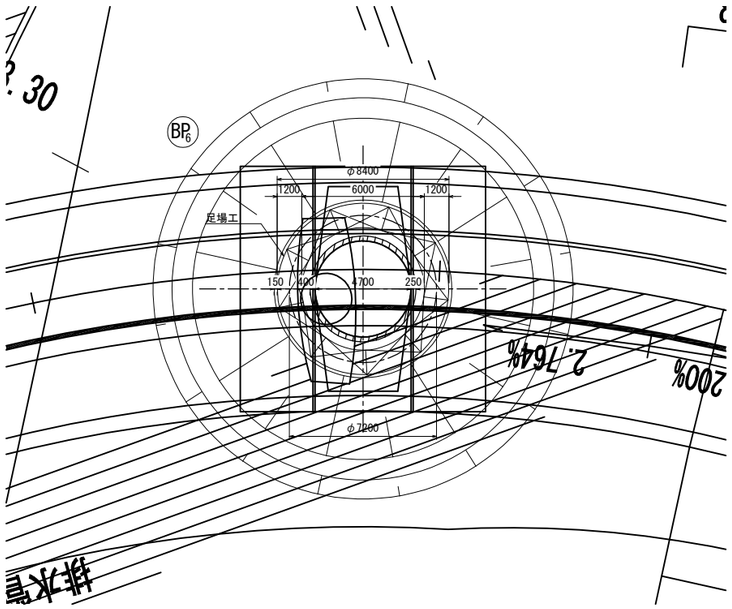


注記)
1. 地形線は簡易計測結果を基に作成しているため、
発注者と協議の上、測量を行うこと。

| | | | |
|---|---|---|---|
| 横浜横須賀道路<br>釜利谷第二高架橋耐震補強工事 | | | |
| 図面の種類 | 釜利谷JCT第二橋<br>足場工計画図(その3) (参考図) | | |
| 縮 尺 | 図 示 | 図面番号 | 41 / 44 |
| 設計会社名 | パシフィックコンサルタンツ株式会社 | | |
| 施工会社名 | | | |
| 事務所名 | 東日本高速道路株式会社 関東支社<br>京 浜 管 理 事 務 所 | | |

# 釜利谷JCT第二橋 足場工計画図(その4)(参考図)

S=1:200

【BP4橋脚支承周り施工時】

## 側 面 図

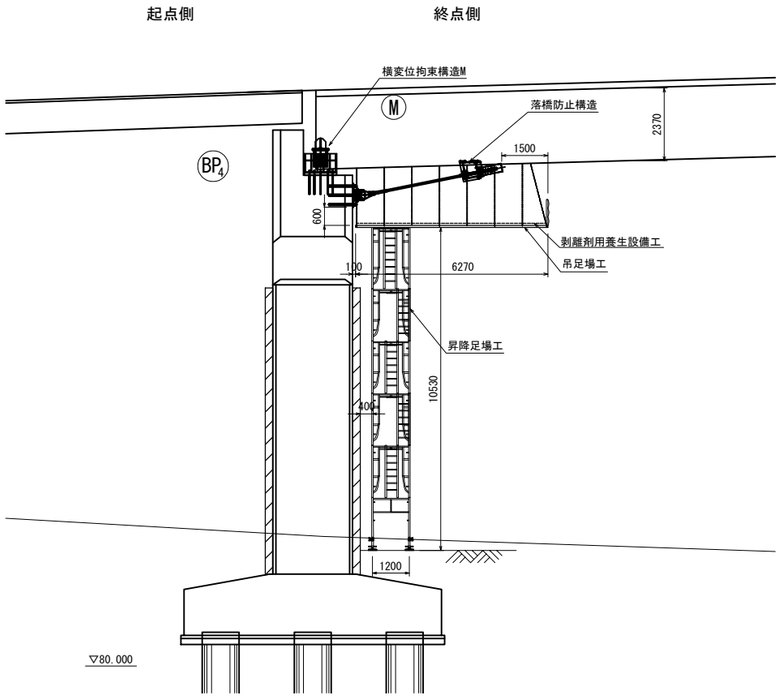


## 正 面 図

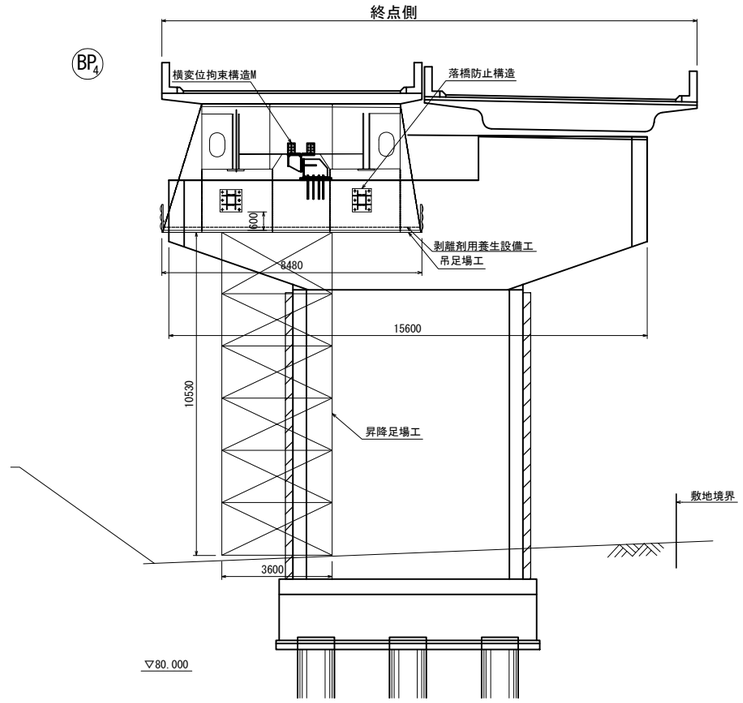


## 平 面 図

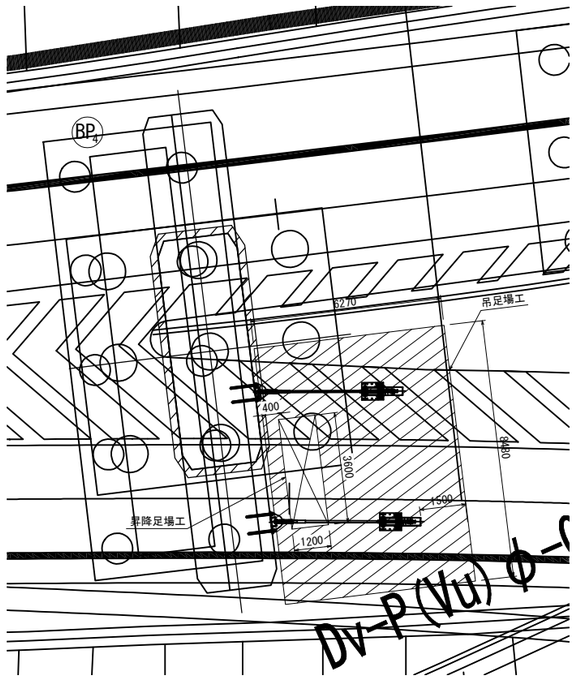


注記)
1. 地形線は簡易計測結果を基に作成しているため、
発注者と協議の上、測量を行うこと。

| | | | |
|---|---|---|---|
| 横浜横須賀道路<br>釜利谷第二高架橋耐震補強工事 | | | |
| 図面の種類 | 釜利谷JCT第二橋<br>足場工計画図(その4) (参考図) | | |
| 縮 尺 | 図 示 | 図面番号 | 42 / 44 |
| 設計会社名 | パシフィックコンサルタンツ株式会社 | | |
| 施工会社名 | | | |
| 事務所名 | 東日本高速道路株式会社 関東支社<br>京 浜 管 理 事 務 所 | | |

# 釜利谷JCT第二橋 足場工計画図(その5)(参考図)

【BP5橋脚支承周り施工時】

S=1:300

## 側 面 図

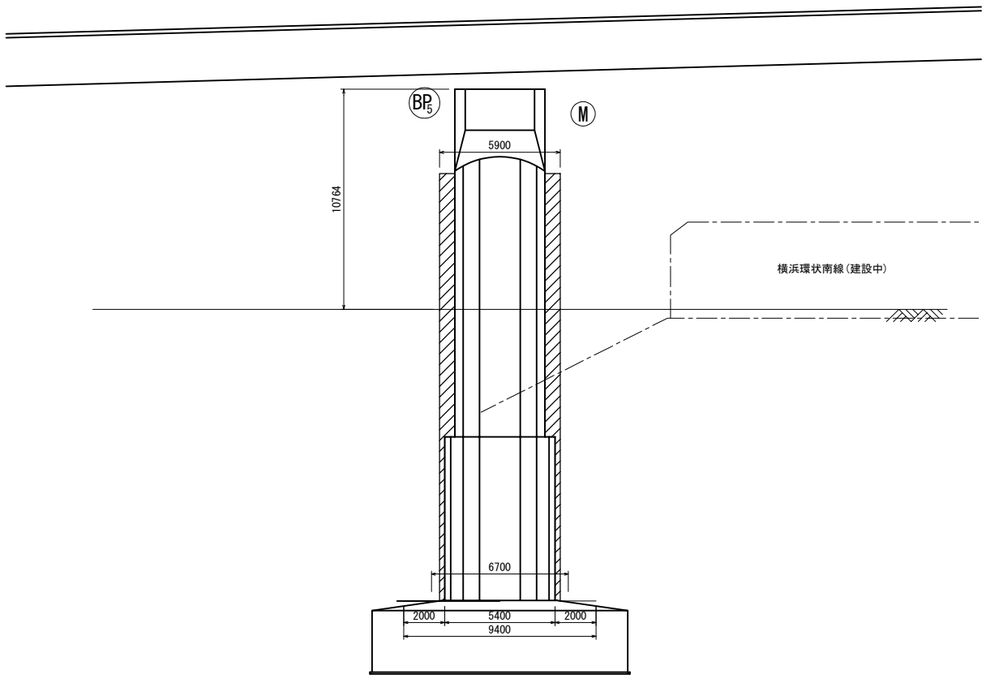


## 正 面 図

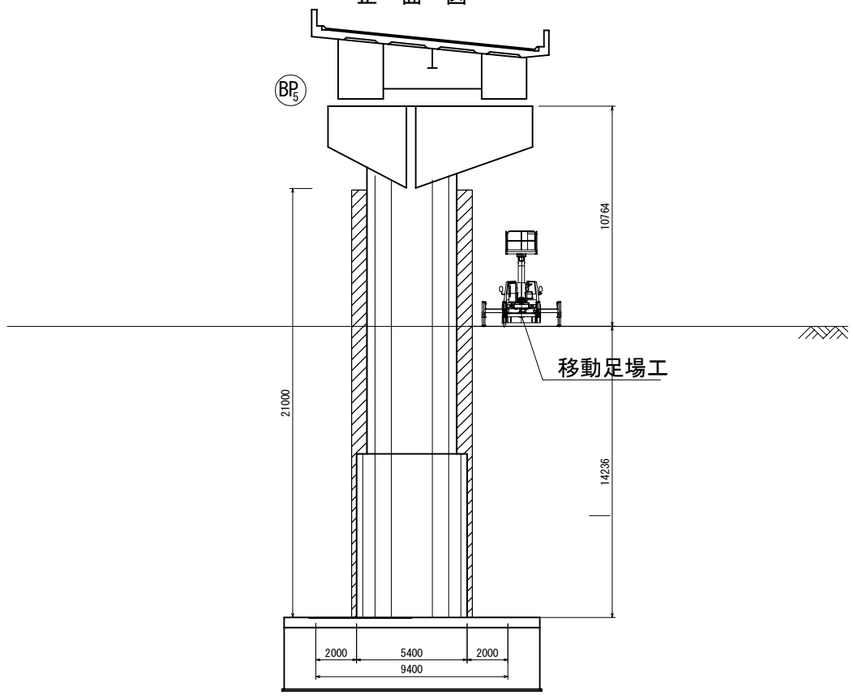


## 平 面 図

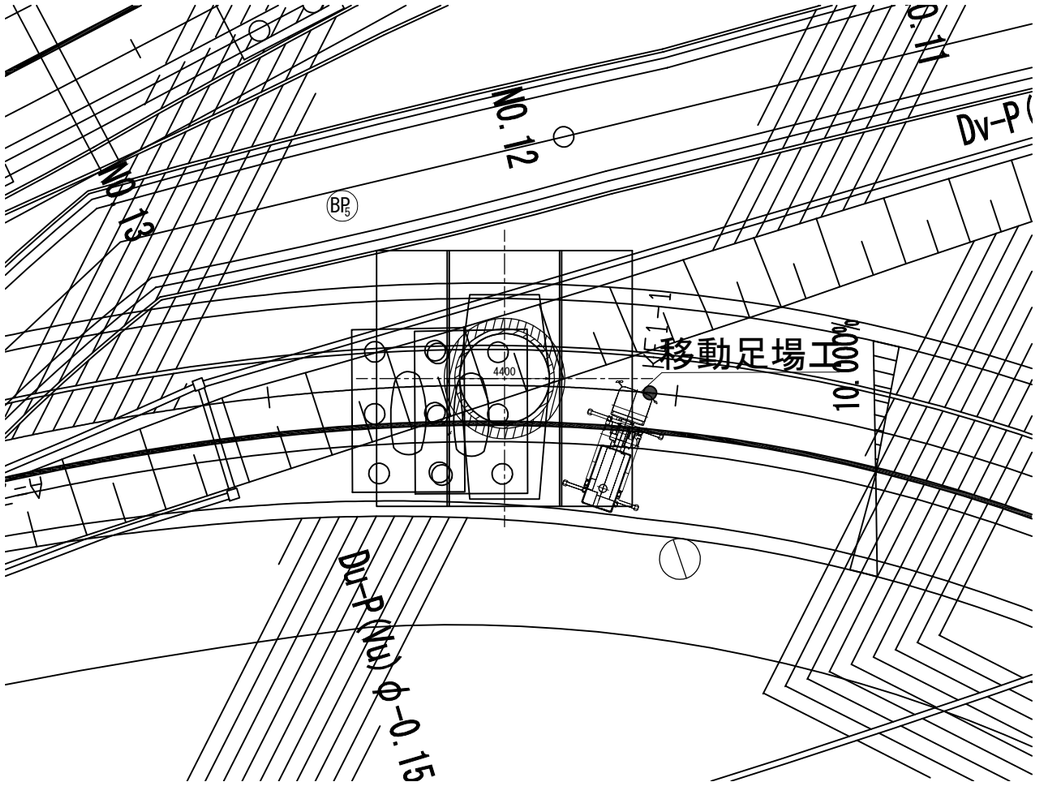


注記)
1.地形線は簡易計測結果を基に作成しているため、
発注者と協議の上、測量を行うこと。

| | | | |
|---|---|---|---|
| 横浜横須賀道路<br>釜利谷第二高架橋耐震補強工事 | | | |
| 図面の種類 | 釜利谷JCT第二橋<br>足場工計画図(その5) (参考図) | | |
| 縮 尺 | 図 示 | 図面番号 | 43 / 44 |
| 設計会社名 | パシフィックコンサルタンツ株式会社 | | |
| 施工会社名 | | | |
| 事務所名 | 東日本高速道路株式会社 関東支社<br>京 浜 管 理 事 務 所 | | |

# 釜利谷JCT第二橋 足場工計画図(その6)(参考図)

S=1:200

【BA2橋台支承周り施工時】

## 側 面 図

起点側　　終点側

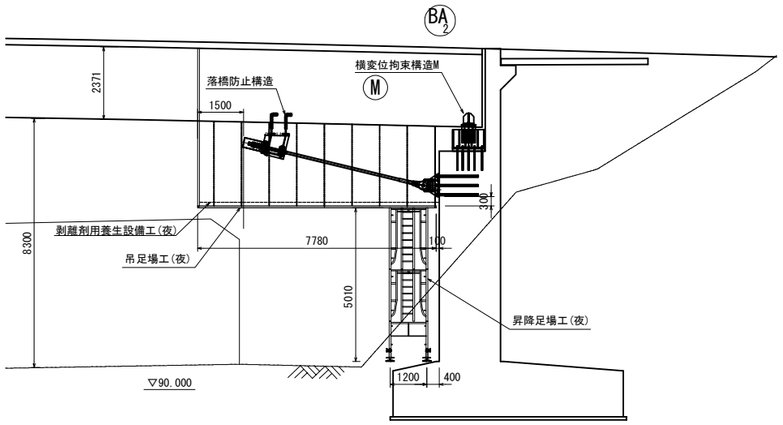


## 正 面 図

起点側

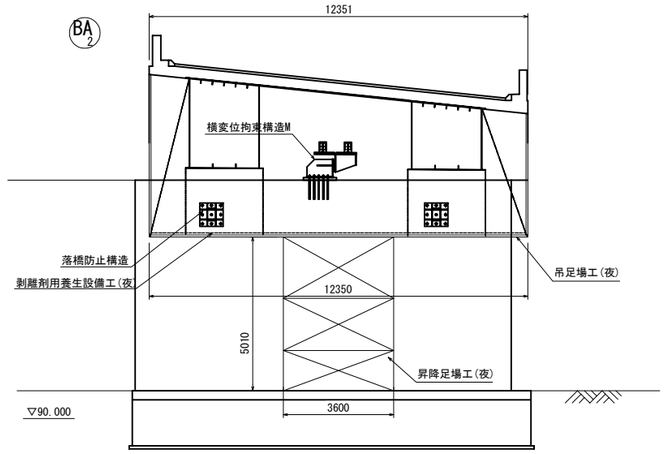


## 平 面 図

起点側　　終点側

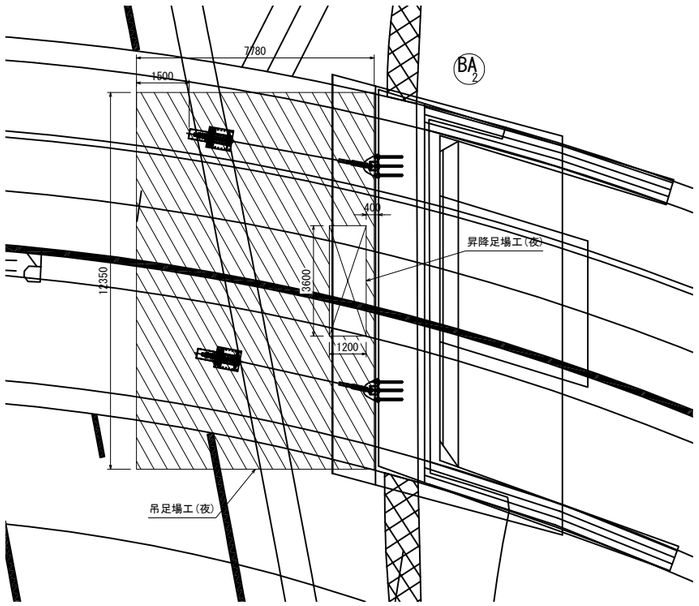


注記)
1. 地形線は簡易計測結果を基に作成しているため、
発注者と協議の上、測量を行うこと。

| | | | |
|---|---|---|---|
| 横浜横須賀道路<br>釜利谷第二高架橋耐震補強工事 | | | |
| 図面の種類 | 釜利谷JCT第二橋<br>足場工計画図(その6) (参考図) | | |
| 縮　尺 | 図 示 | 図面番号 | 44 / 44 |
| 設計会社名 | パシフィックコンサルタンツ株式会社 | | |
| 施工会社名 | | | |
| 事務所名 | 東日本高速道路株式会社　関東支社<br>京 浜 管 理 事 務 所 | | |

# 横浜横須賀道路
# 釜利谷第二高架橋耐震補強工事

# 設　計　図
## 【釜利谷第二高架橋】

令和　７年　７月

東日本高速道路株式会社　関東支社
京浜管理事務所

# 目　次


| 番号 | 設計図名称 |
|---|---|
| 1 | 釜利谷第二高架橋　補強一般図 |
| 2～9 | 釜利谷第二高架橋　構造物掘削(その1)～(その8) |
| 10～11 | 釜利谷第二高架橋　P1橋脚耐震補強詳細図(その1)～(その2) |
| 12～14 | 釜利谷第二高架橋　P2橋脚耐震補強構造一般図(その1)～(その3) |
| 15～17 | 釜利谷第二高架橋　P2橋脚(下り線)耐震補強詳細図(その1)～(その3) |
| 18～20 | 釜利谷第二高架橋　P2橋脚(上り線)耐震補強詳細図(その1)～(その3) |
| 21 | 釜利谷第二高架橋　A2橋台耐震補強構造一般図 |
| 22～27 | 釜利谷第二高架橋　A2橋台耐震補強詳細図(その1)～(その6) |
| 28～31 | 釜利谷第二高架橋　A1橋台(下り線)支承取替工(その1)～(その4) |
| 32～35 | 釜利谷第二高架橋　A1橋台(上り線)支承取替工(その1)～(その4) |
| 36～39 | 釜利谷第二高架橋　P1橋脚(下り線)支承取替工(その1)～(その4) |
| 40～43 | 釜利谷第二高架橋　P1橋脚(上り線)支承取替工(その1)～(その4) |
| 44～49 | 釜利谷第二高架橋　P2橋脚(下り線)支承取替工(その1)～(その6) |
| 50～55 | 釜利谷第二高架橋　P2橋脚(上り線)支承取替工(その1)～(その6) |
| 56～60 | 釜利谷第二高架橋　A2橋台(下り線)支承取替工(その1)～(その5) |
| 61～65 | 釜利谷第二高架橋　A2橋台(上り線)支承取替工(その1)～(その5) |
| 66～76 | 釜利谷第二高架橋　支承取替工塗分け区分図(その1)～(その11) |
| 77～80 | 釜利谷第二高架橋　支承詳細図(その1)～(その4) |
| 81 | 釜利谷第二高架橋　A1橋台(下り線)制震ダンパー配置図 |
| 82～84 | 釜利谷第二高架橋　A1橋台(下り線)制震ダンパー取り付け詳細図(その1)～(その3) |

| 番号 | 設計図名称 |
|---|---|
| 85 | 釜利谷第二高架橋　A1橋台(上り線)制震ダンパー配置図 |
| 86～88 | 釜利谷第二高架橋　A1橋台(上り線)制震ダンパー取り付け詳細図(その1)～(その3) |
| 89 | 釜利谷第二高架橋　A2橋台(下り線)制震ダンパー配置図 |
| 90～92 | 釜利谷第二高架橋　A2橋台(下り線)制震ダンパー取り付け詳細図(その1)～(その3) |
| 93 | 釜利谷第二高架橋　A2橋台(上り線)制震ダンパー配置図 |
| 94～96 | 釜利谷第二高架橋　A2橋台(上り線)制震ダンパー取り付け詳細図(その1)～(その3) |
| 97 | 釜利谷第二高架橋　制震ダンパー取付け部塗分け区分図 |
| 98 | 釜利谷第二高架橋　制震ダンパー詳細図 |
| 99 | 釜利谷第二高架橋　A1橋台(下り線)縁端拡幅工B |
| 100 | 釜利谷第二高架橋　A2橋台(下り線)縁端拡幅工B |
| 101 | 釜利谷第二高架橋　A2橋台(下り線)段差防止構造詳細図 |
| 102 | 釜利谷第二高架橋　A2橋台(上り線)段差防止構造詳細図 |
| 103 | 釜利谷第二高架橋　A2橋台(上下線)段差防止構造詳細図 |
| 104 | 釜利谷第二高架橋　交通保安要員配置図 |
| 105 | 釜利谷第二高架橋　交通規制工 |
| 106～107 | 釜利谷第二高架橋　足場工図(その1)～(その2)(参考図) |
| 108～109 | 釜利谷第二高架橋　支保工(その1)～(その2)(参考図) |
| 110～112 | 釜利谷第二高架橋　ヤード整備工(その1)～(その3)(参考図) |
| | |
| | |

# 釜利谷第二高架橋 補強一般図

縮尺 1:500

## 側 面 図

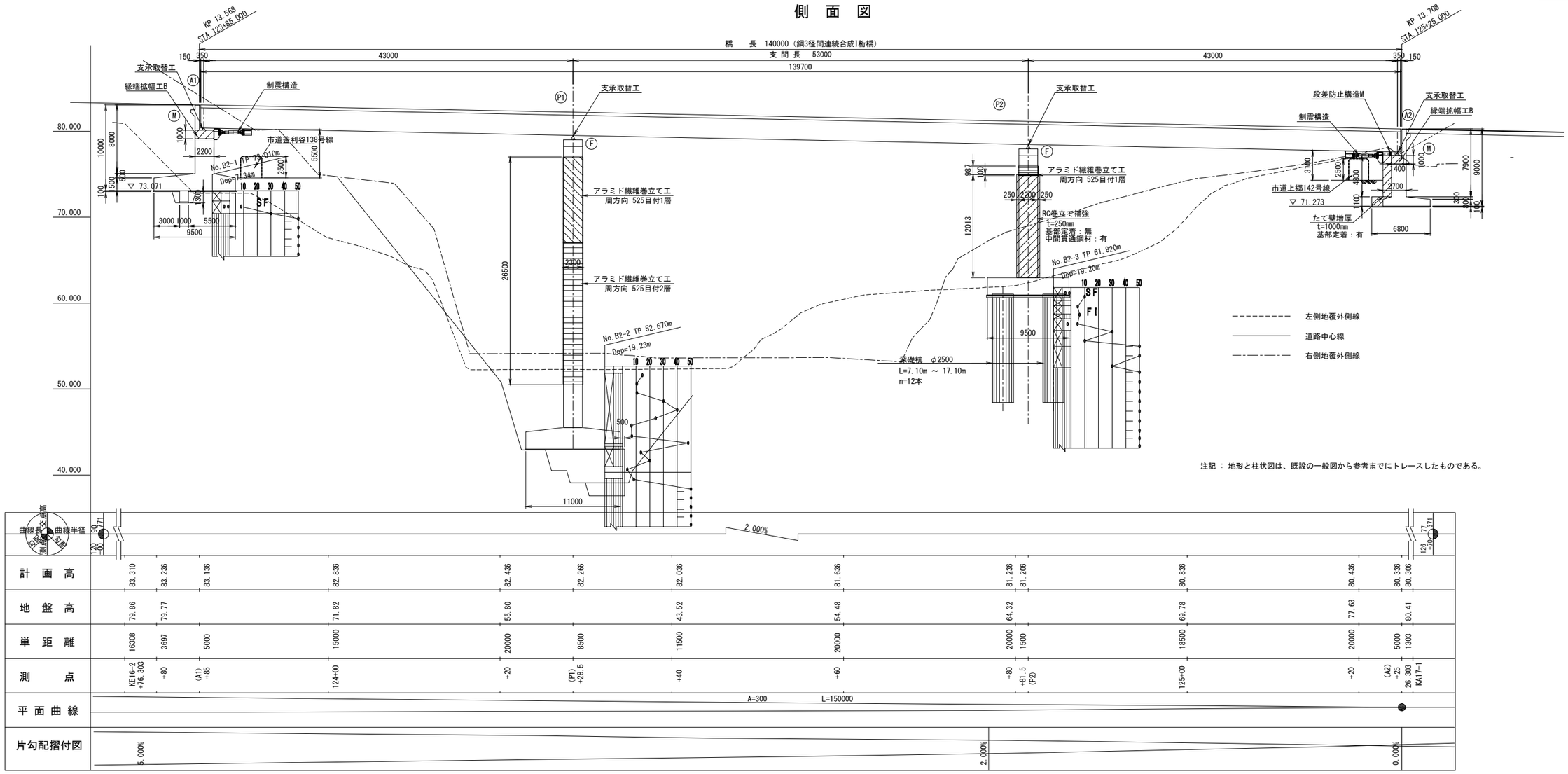


注記 ： 地形と柱状図は、既設の一般図から参考までにトレースしたものである。

| | | | | | | | | | | | | | | | | | |
|---|---|---|---|---|---|---|---|---|---|---|---|---|---|---|---|---|---|
| 計画高 | 83.310 | 83.236 | 83.136 | 82.836 | 82.436 | 82.266 | 82.036 | 81.636 | 81.236 | 81.206 | 80.836 | 80.436 | 80.336 | 80.306 |
| 地盤高 | 79.86 | 79.77 | | 71.82 | 55.80 | | 43.52 | 54.48 | 64.32 | | 69.78 | 77.63 | 80.41 | |
| 単距離 | 16308 | 3697 | 5000 | 15000 | 20000 | 8500 | 11500 | 20000 | 20000 | 1500 | 18500 | 20000 | 5000 | 1303 |
| 測点 | KE16-2 +76.303 | +80 | (A1) +85 | 124+00 | +20 | (P1) +28.5 | +40 | +60 | +80 | +81.5 (P2) | 125+00 | +20 | (A2) +25 | 26.303 KA17-1 |
| 平面曲線 | | | | | | | | A=300 | | L=150000 | | | | |
| 片勾配摺付図 | 5.000% | | | | | | | | 2.000% | | | | 0.000% | |

## 平 面 図

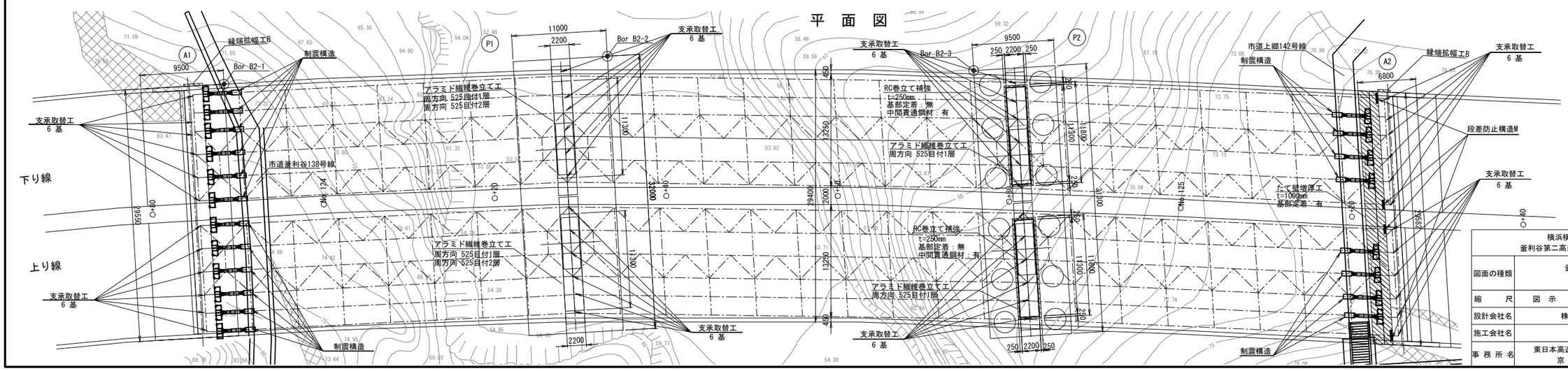


| | |
|---|---|
| 横浜横須賀道路<br>釜利谷第二高架橋耐震補強工事 | |
| 図面の種類 | 釜利谷第二高架橋<br>補強一般図 |
| 縮尺 | 図 示 |
| 図面番号 | 1 / 112 |
| 設計会社名 | 株式会社 近代設計 |
| 施工会社名 | |
| 事務所名 | 東日本高速道路株式会社 関東支社<br>京浜管理事務所 |

# 釜利谷第二高架橋　構造物掘削(その1)　S=1:200

構造物掘削　特殊部D

P1橋脚　下り線

## 正 面 図

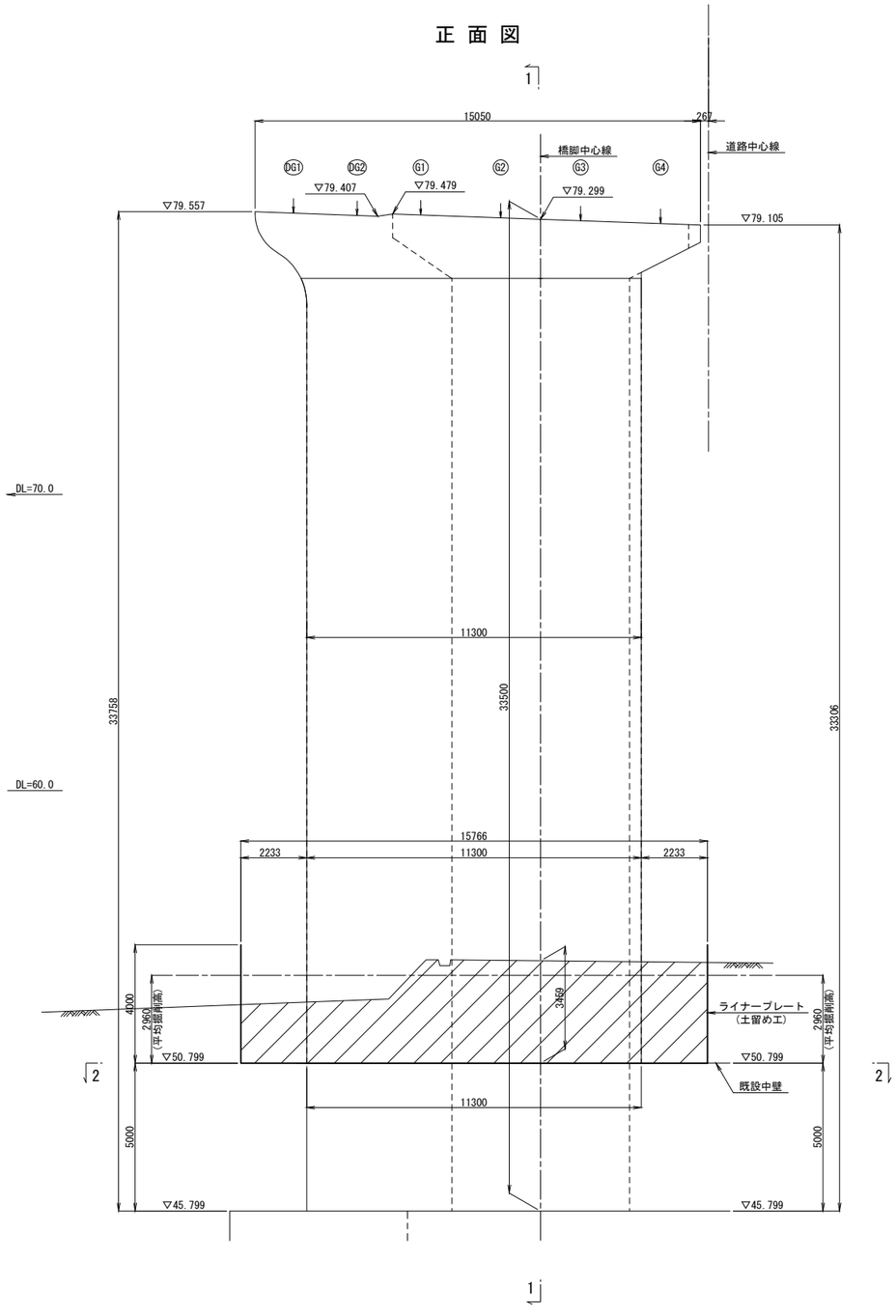


## 断 面 図 (1 - 1)

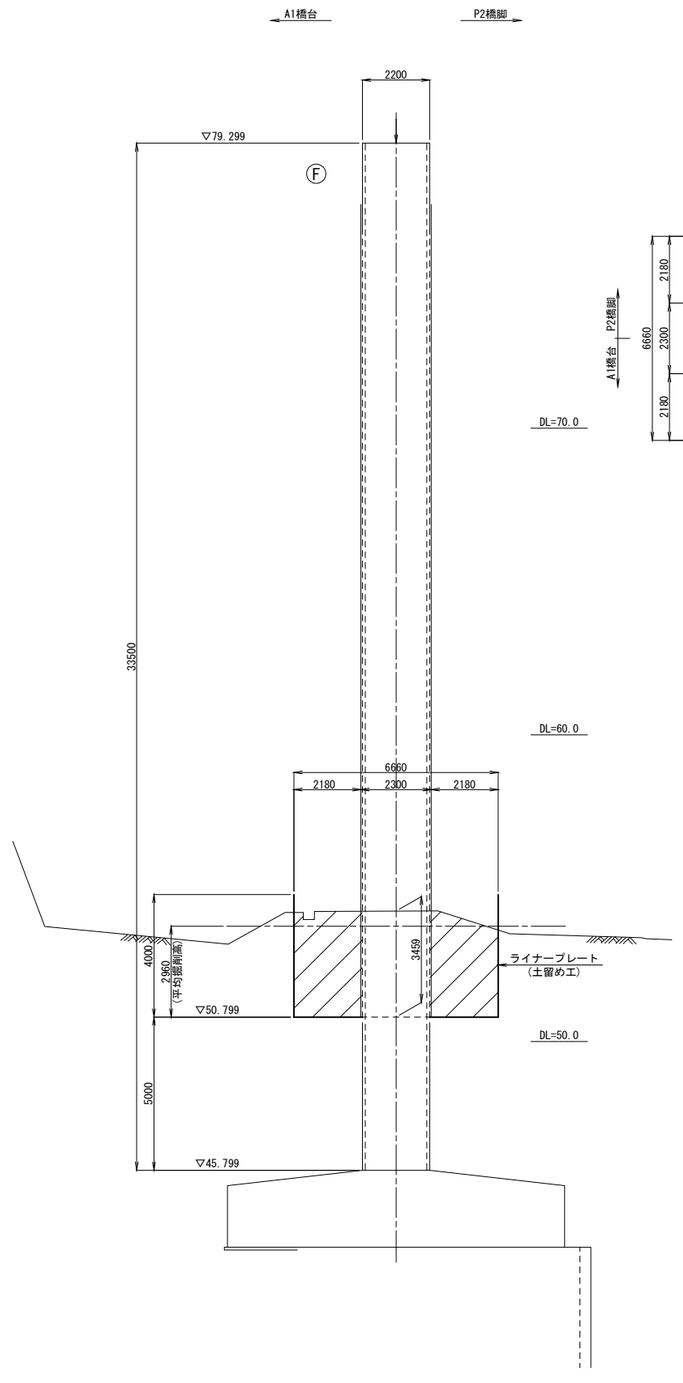


## 平 面 図 (2 - 2)

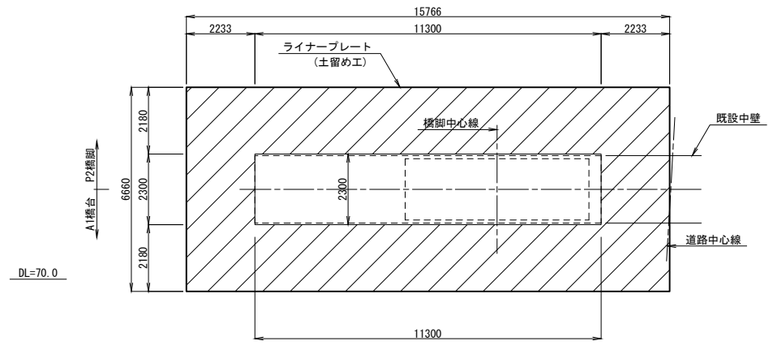


＊現地盤線は既往の設計成果等を基に設定している。
このため、着工前測量成果を基に適宜見直しを行うこと。

＊土留め設計は、釜利谷第二高架橋耐震補強検討業務(R5.9)に基づいている。

| | | | |
|---|---|---|---|
| 横浜横須賀道路<br>釜利谷第二高架橋耐震補強工事 | | | |
| 図面の種類 | 釜利谷第二高架橋<br>構造物掘削(その1) | | |
| 縮　　尺 | 図　示 | 図面番号 | 2 / 112 |
| 設計会社名 | 株式会社　近代設計 | | |
| 施工会社名 | | | |
| 事 務 所 名 | 東日本高速道路株式会社　関東支社<br>京 浜 管 理 事 務 所 | | |

# 釜利谷第二高架橋　構造物掘削(その2)

## 構造物掘削　特殊部D

## P1橋脚　下り線

### 平面図 縮尺 1:100

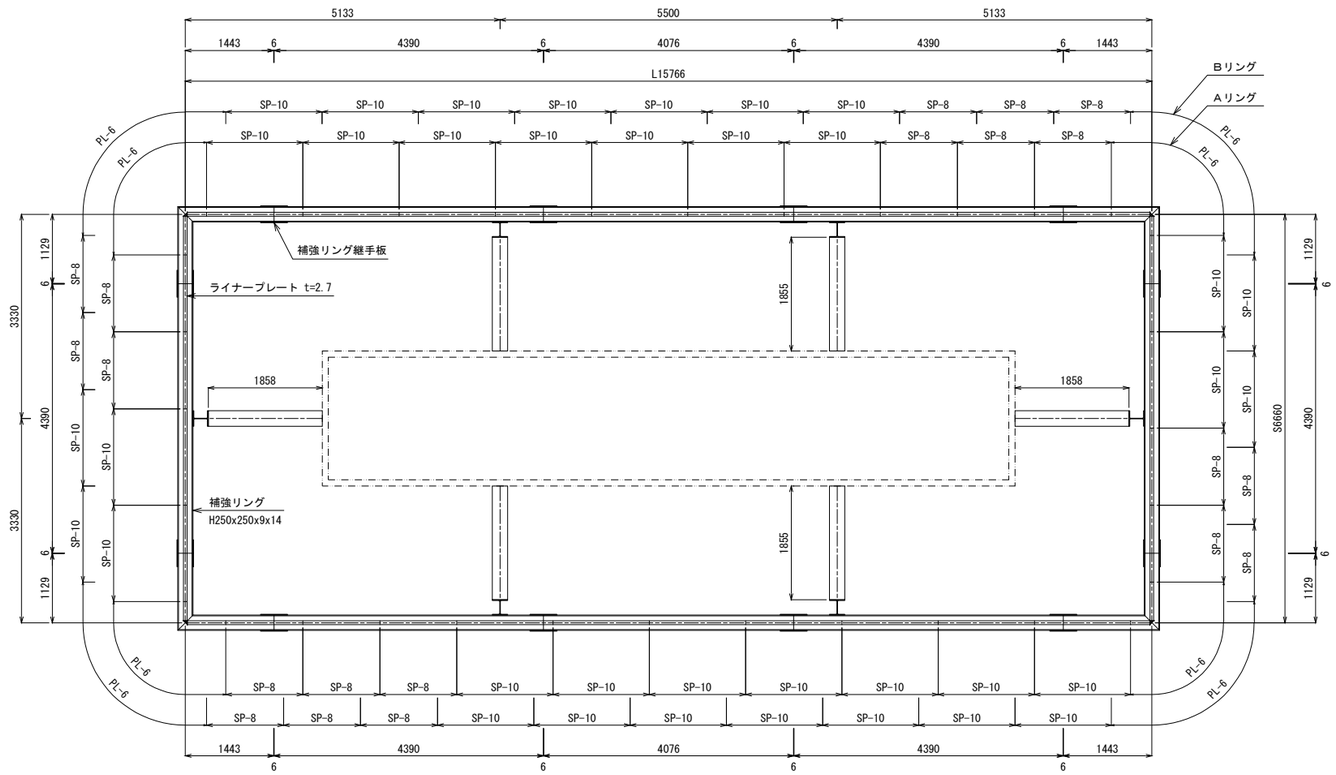


### 断面図及び側面図 縮尺 1:100

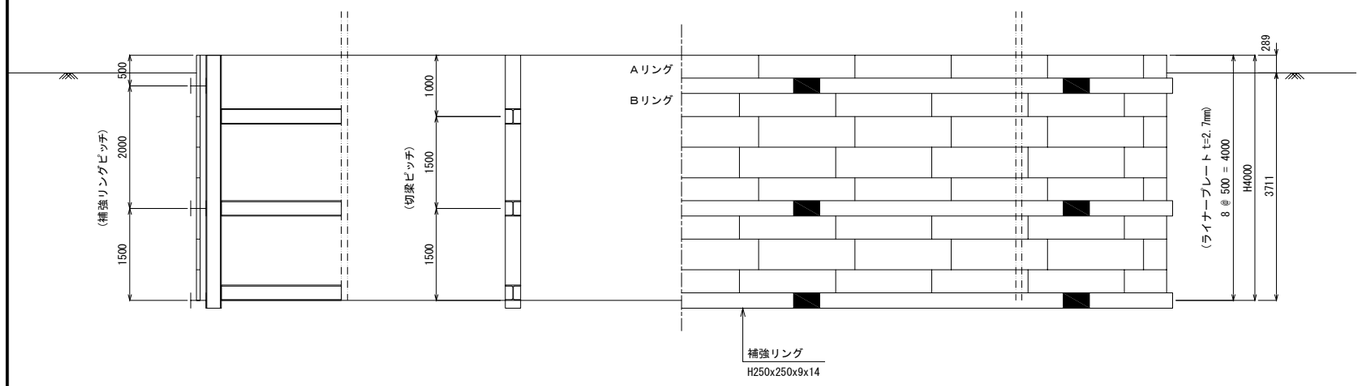


縦梁部材
H250x250(山留)

切梁部材(上から)
1:H250x250(山留)
2:H250x250(山留)
3:H250x250(山留)

### 材料表

| 名　称 | 寸　法 (mm) | 数 量 | 単 質 (kg) | 質 量 (kg) | 備　考 |
|---|---|---|---|---|---|
| ライナープレート(t＝2.7mm)・・・H=4.0m | | | | | |
| ライナープレート | 2.7x500x1570(SP-10) | 144 | 26.0 | 3744 | 黒皮 |
| ライナープレート | 2.7x500x1256(SP- 8) | 80 | 21.1 | 1688 | 黒皮 |
| ライナープレート | 2.7x500x1008(PL- 6) | 32 | 20.8 | 666 | 黒皮 |
| 組立ボルト | M16x30(4.6, ＬＰ用) | 2444 | 0.137 | 335 | |
| 組立ボルト | M16x45(8.8, ＨＲ用) | 852 | 0.158 | 135 | |
| 小 計 | | | | 6568 | kg |
| 補強リング(H250)・・・3リング　(継手部・・・12箇所/1リング当たり) | | | | | |
| 直　材 | H250x250x9x14x4390 | 18 | 315 | 5670 | 黒皮 |
| 直　材 | H250x250x9x14x4076 | 6 | 293 | 1758 | 黒皮 |
| コーナー材 | H250x250x9x14x2572 | 12 | 185 | 2220 | 黒皮 |
| 継手板 | PL250x12x440(SM490) | 72 | 10.4 | 749 | 黒皮 |
| 継手ボルト | M20x60(10.9) | 864 | 0.297 | 257 | |
| 小 計 | | | | 10654 | kg |
| 合 計 | | | | 17222 | kg |
| 参考 | | | | | |
| 縦梁 | H250x250x9x14x4125 | 6 | 330 | 1980 | 山留材 |
| 切梁 | H250x250x9x14x1855 | 12 | 148 | 1776 | 山留材 |
| 切梁 | H250x250x9x14x1858 | 6 | 149 | 894 | 山留材 |
| 合 計 | | | | 4650 | kg |

| | | | |
|---|---|---|---|
| 横浜横須賀道路<br>釜利谷第二高架橋耐震補強工事 | | | |
| 図面の種類 | 釜利谷第二高架橋<br>構造物掘削(その2) | | |
| 縮　尺 | 図　示 | 図面番号 | 3 / 112 |
| 設計会社名 | 株式会社　近代設計 | | |
| 施工会社名 | | | |
| 事 務 所 名 | 東日本高速道路株式会社　関東支社<br>京 浜 管 理 事 務 所 | | |

# 釜利谷第二高架橋　構造物掘削(その3)　S=1:200

構造物掘削　特殊部B

P1橋脚　上り線

## 正 面 図

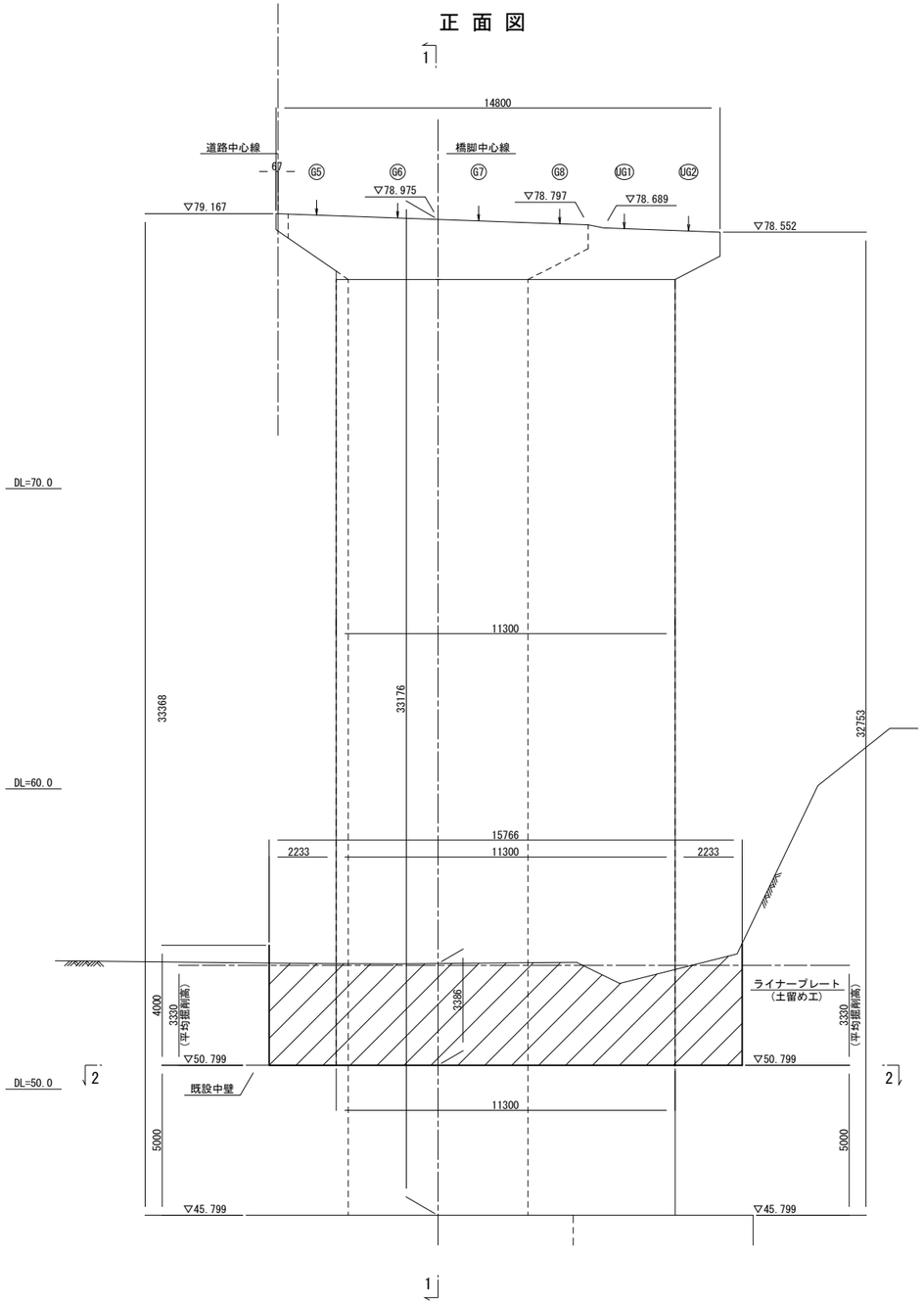


## 断 面 図 (1 － 1)

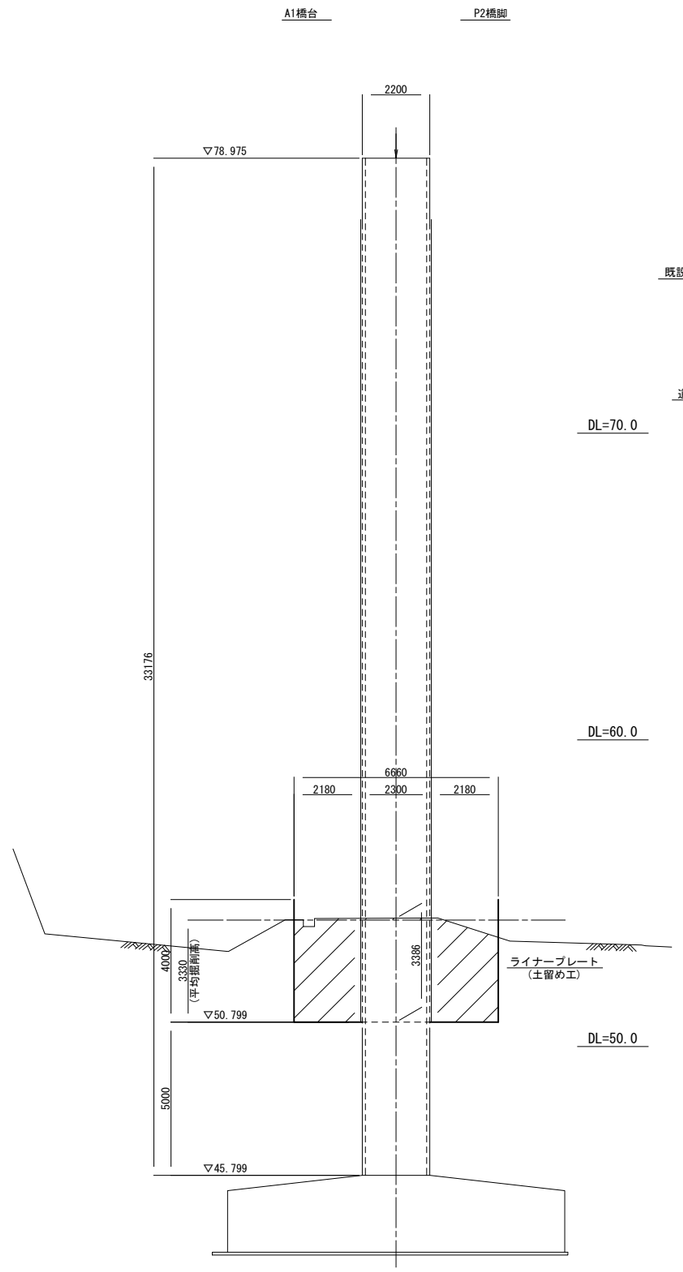


## 平 面 図 (2 － 2)

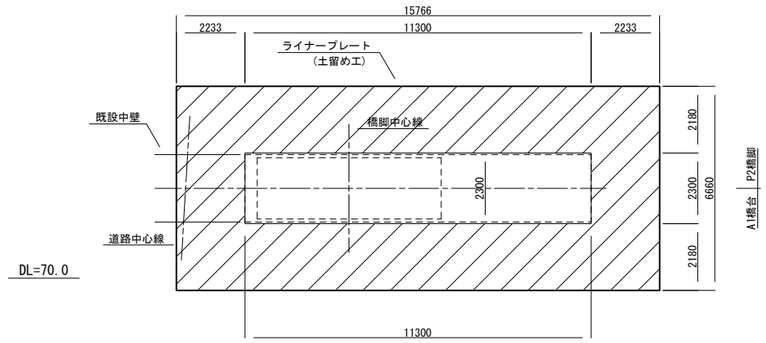


＊現地盤線は既往の設計成果等を基に設定している。
このため、着工前測量成果を基に適宜見直しを行うこと。

＊土留め設計は、釜利谷第二高架橋耐震補強検討業務(R5.9)に基づいている。

| | | | |
|---|---|---|---|
| 横浜横須賀道路<br>釜利谷第二高架橋耐震補強工事 | | | |
| 図面の種類 | 釜利谷第二高架橋<br>構造物掘削(その3) | | |
| 縮　　尺 | 図　示 | 図面番号 | 4 / 112 |
| 設計会社名 | 株式会社　近代設計 | | |
| 施工会社名 | | | |
| 事 務 所 名 | 東日本高速道路株式会社　関東支社<br>京 浜 管 理 事 務 所 | | |

# 釜利谷第二高架橋　構造物掘削(その4)

構造物掘削　特殊部B

P1橋脚　上り線

## 平面図 縮尺 1:100

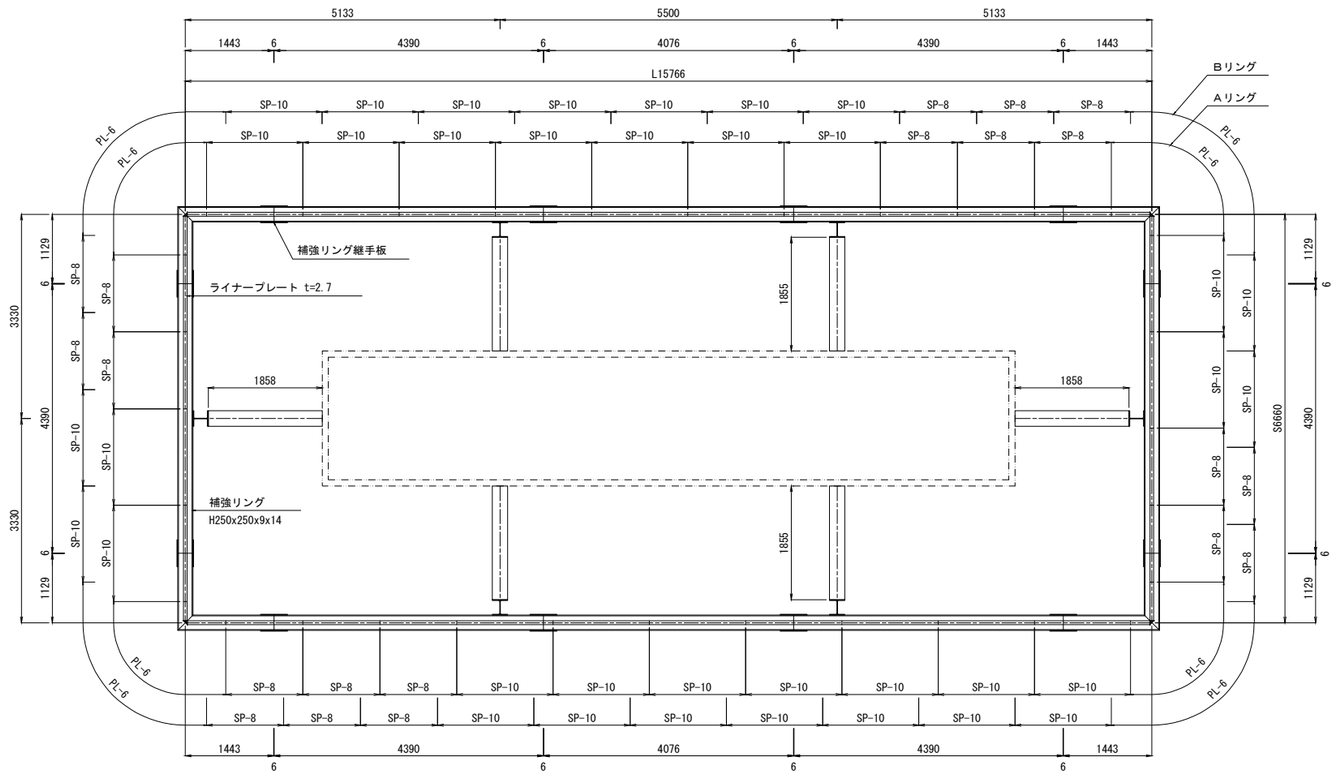


## 断面図及び側面図 縮尺 1:100

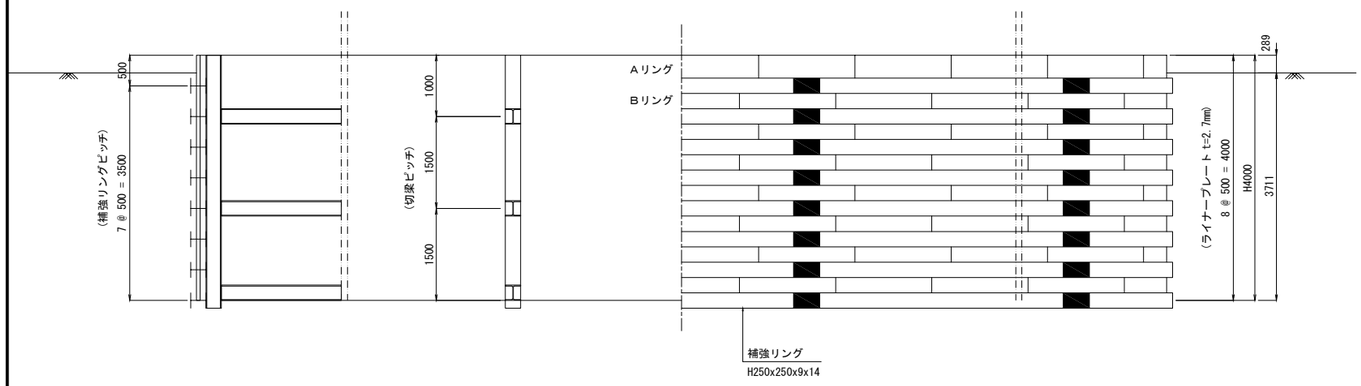


縦梁部材
H250x250(山留)

切梁部材(上から)
1:H250x250(山留)
2:H250x250(山留)
3:H250x250(山留)

## 材料表

| 名　称 | 寸　法 (mm) | 数 量 | 単 質 (kg) | 質 量 (kg) | 備　考 |
|---|---|---|---|---|---|
| ライナープレート(t＝2.7mm)・・・H=4.0m | | | | | |
| ライナープレート | 2.7x500x1570(SP-10) | 144 | 26.0 | 3744 | 黒皮 |
| ライナープレート | 2.7x500x1256(SP- 8) | 80 | 21.1 | 1688 | 黒皮 |
| ライナープレート | 2.7x500x1008(PL- 6) | 32 | 20.8 | 666 | 黒皮 |
| 組立ボルト | M16x30(4.6, ＬＰ用) | 1024 | 0.137 | 140 | |
| 組立ボルト | M16x45(8.8, ＨＲ用) | 2272 | 0.158 | 359 | |
| 小 計 | | | | 6597 | kg |
| 補強リング(H250)・・・8リング　(継手部・・・12箇所/1リング当たり) | | | | | |
| 直　材 | H250x250x9x14x4390 | 48 | 315 | 15120 | 黒皮 |
| 直　材 | H250x250x9x14x4076 | 16 | 293 | 4688 | 黒皮 |
| コーナー材 | H250x250x9x14x2572 | 32 | 185 | 5920 | 黒皮 |
| 継手板 | PL250x12x440(SM490) | 192 | 10.4 | 1997 | 黒皮 |
| 継手ボルト | M20x60(10.9) | 2304 | 0.297 | 684 | |
| 小 計 | | | | 28409 | kg |
| 合 計 | | | | 35006 | kg |
| 参考 | | | | | |
| 縦梁 | H250x250x9x14x4125 | 6 | 330 | 1980 | 山留材 |
| 切梁 | H250x250x9x14x1855 | 12 | 148 | 1776 | 山留材 |
| 切梁 | H250x250x9x14x1858 | 6 | 149 | 894 | 山留材 |
| 合 計 | | | | 4650 | kg |

| | | | |
|---|---|---|---|
| 横浜横須賀道路<br>釜利谷第二高架橋耐震補強工事 | | | |
| 図面の種類 | 釜利谷第二高架橋<br>構造物掘削(その4) | | |
| 縮　尺 | 図　示 | 図面番号 | 5 / 112 |
| 設計会社名 | 株式会社　近代設計 | | |
| 施工会社名 | | | |
| 事 務 所 名 | 東日本高速道路株式会社　関東支社<br>京 浜 管 理 事 務 所 | | |

# 釜利谷第二高架橋　構造物掘削(その5)　S=1:200

構造物掘削　特殊部E

P2橋脚　下り線

## 正 面 図

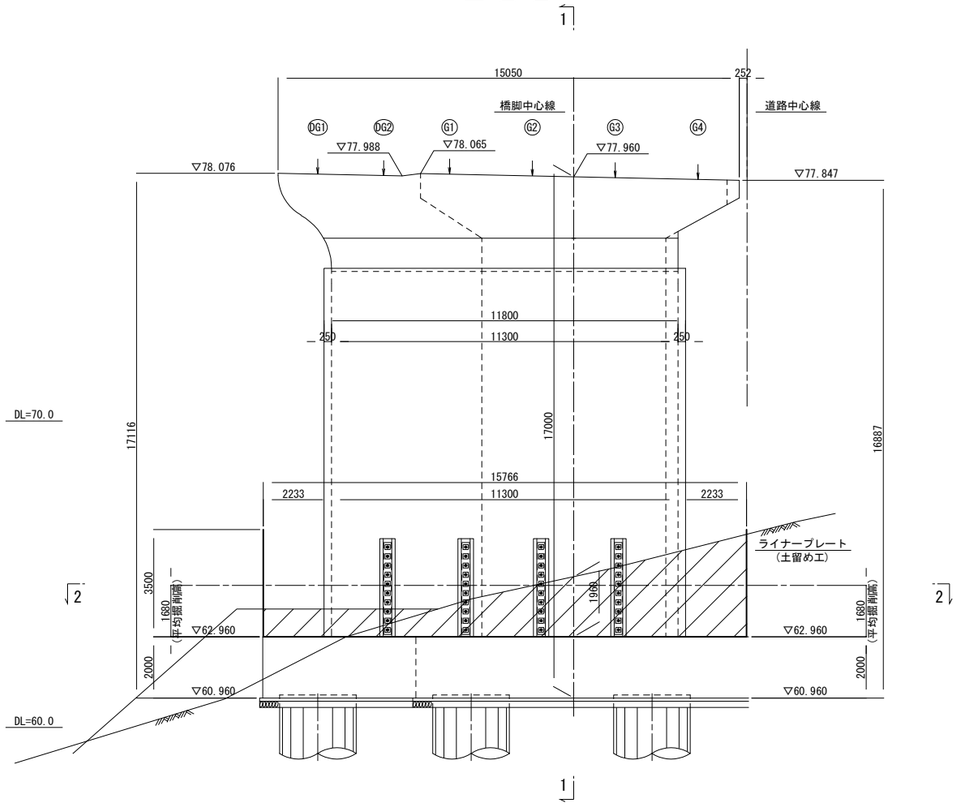


## 断 面 図 (1 - 1)

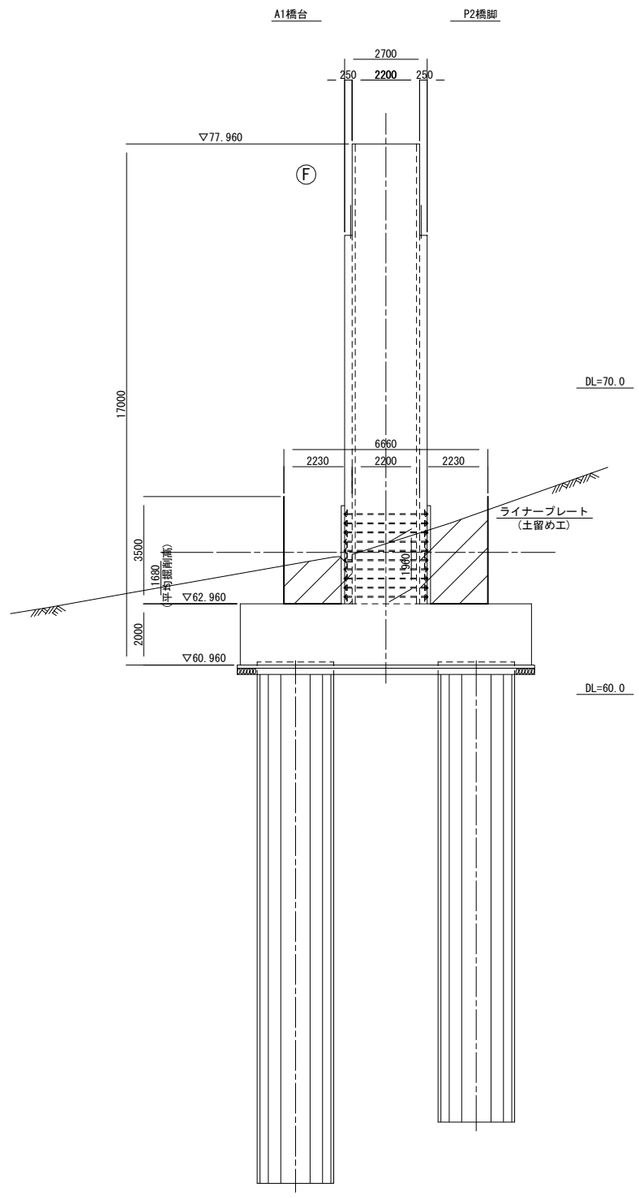


## 平 面 図 (2 - 2)

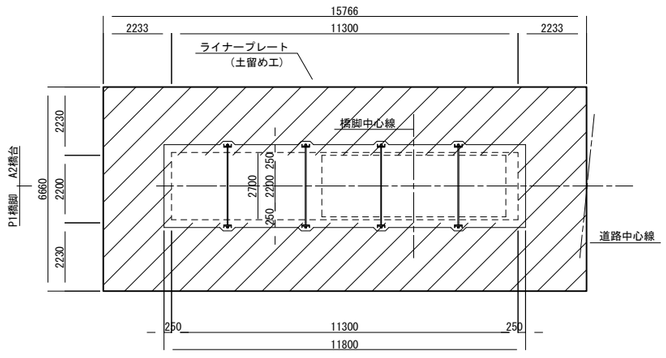


＊現地盤線は既往の設計成果等を基に設定している。
このため、着工前測量成果を基に適宜見直しを行うこと。

| | | | |
|---|---|---|---|
| 横浜横須賀道路<br>釜利谷第二高架橋耐震補強工事 | | | |
| 図面の種類 | 釜利谷第二高架橋<br>構造物掘削(その5) | | |
| 縮　尺 | 図　示 | 図面番号 | 6 / 112 |
| 設計会社名 | 大成エンジニアリング株式会社 | | |
| 施工会社名 | | | |
| 事 務 所 名 | 東日本高速道路株式会社　関東支社<br>京 浜 管 理 事 務 所 | | |

# 釜利谷第二高架橋　構造物掘削(その6)

構造物掘削　特殊部E

P2橋脚　下り線

## 平面図 縮尺 1:100

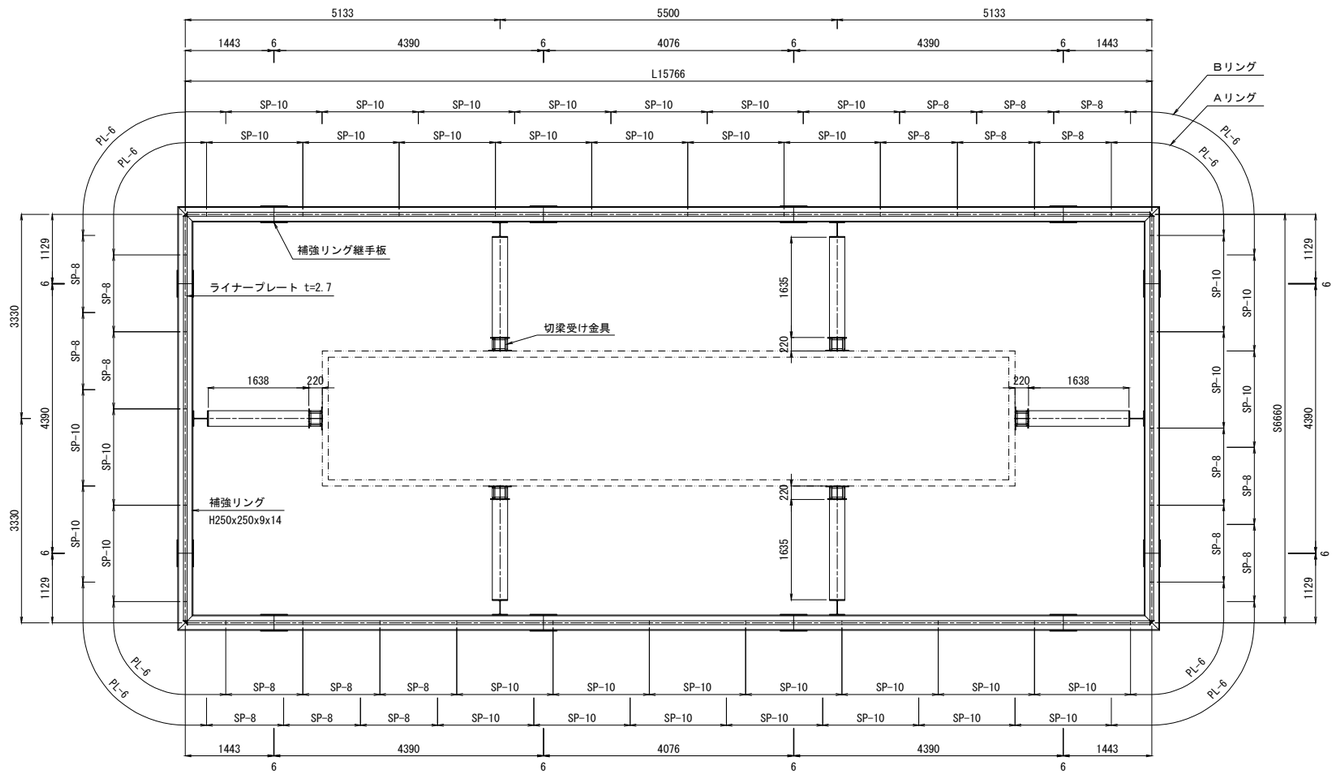


## 断面図及び側面図 縮尺 1:100

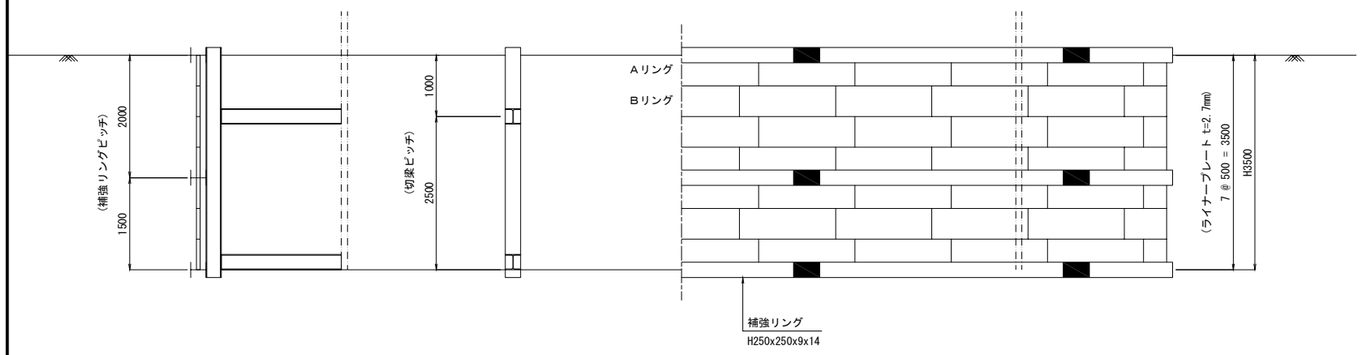


縦梁部材
H250x250(山留)

切梁部材(上から)
1:H250x250(山留)
2:H250x250(山留)

## 材料表

| 名　称 | 寸　法 (mm) | 数 量 | 単 質 (kg) | 質 量 (kg) | 備　考 |
|---|---|---|---|---|---|
| ライナープレート(t＝2.7mm)・・・H=3.5m | | | | | |
| ライナープレート | 2.7x500x1570(SP-10) | 126 | 26.0 | 3276 | 黒皮 |
| ライナープレート | 2.7x500x1256(SP- 8) | 70 | 21.1 | 1477 | 黒皮 |
| ライナープレート | 2.7x500x1008(PL- 6) | 28 | 20.8 | 582 | 黒皮 |
| 組立ボルト | M16x30(4.6, ＬＰ用) | 2316 | 0.137 | 317 | |
| 組立ボルト | M16x45(8.8, ＨＲ用) | 852 | 0.158 | 135 | |
| 小 計 | | | | 5787 | kg |
| 補強リング(H250)・・・3リング　(継手部・・・12箇所/1リング当たり) | | | | | |
| 直　材 | H250x250x9x14x4390 | 18 | 315 | 5670 | 黒皮 |
| 直　材 | H250x250x9x14x4076 | 6 | 293 | 1758 | 黒皮 |
| コーナー材 | H250x250x9x14x2572 | 12 | 185 | 2220 | 黒皮 |
| 継手板 | PL250x12x440(SM490) | 72 | 10.4 | 749 | 黒皮 |
| 継手ボルト | M20x60(10.9) | 864 | 0.297 | 257 | |
| 小 計 | | | | 10654 | kg |
| 合 計 | | | | 16441 | kg |
| 参考 | | | | | |
| 縦梁 | H250x250x9x14x3750 | 6 | 300 | 1800 | 山留材 |
| 切梁 | H250x250x9x14x1635 | 8 | 131 | 1048 | 山留材 |
| 切梁 | H250x250x9x14x1638 | 4 | 131 | 524 | 山留材 |
| 合 計 | | | | 3372 | kg |
| 切梁受け金具 | H25-T25 | 12 | | | 個 |
| ポリマーセメントモルタル | 310x310x30 | 12 | 0.003 | 0.036 | m3 |

## 切梁受け金具 詳細図 縮尺 1:25

平面図

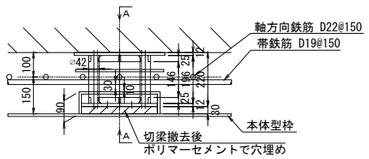


A－A断面図

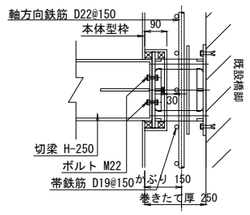


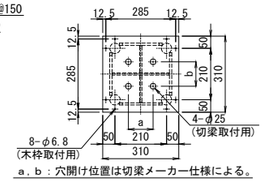


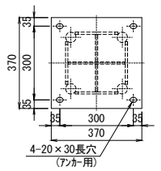


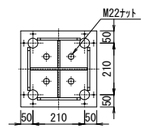


注記)
1.切梁受け金具は適切な防錆を施すものとする。

| | | | |
|---|---|---|---|
| 横浜横須賀道路<br>釜利谷第二高架橋耐震補強工事 | | | |
| 図面の種類 | 釜利谷第二高架橋<br>構造物掘削(その6) | | |
| 縮　尺 | 図　示 | 図面番号 | 7 / 112 |
| 設計会社名 | 大成エンジニアリング株式会社 | | |
| 施工会社名 | | | |
| 事 務 所 名 | 東日本高速道路株式会社　関東支社<br>京 浜 管 理 事 務 所 | | |

# 釜利谷第二高架橋　構造物掘削(その7)　S=1:200

構造物掘削　特殊部C

P2橋脚　上り線

## 正 面 図

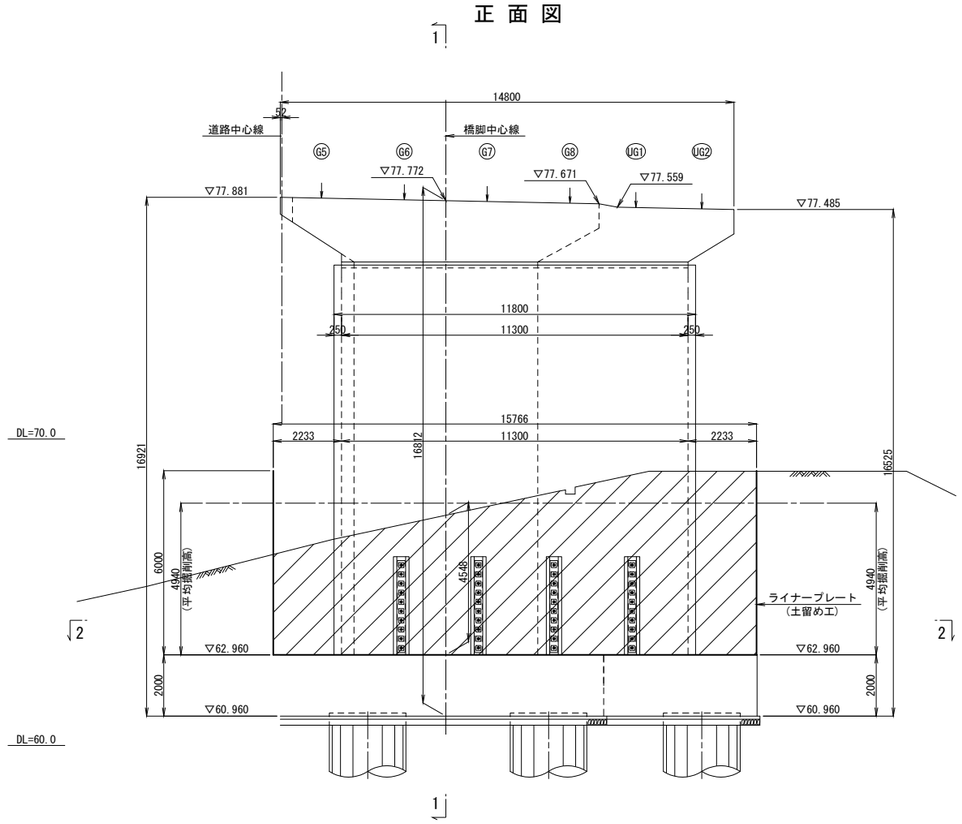


## 断 面 図 (1 - 1)

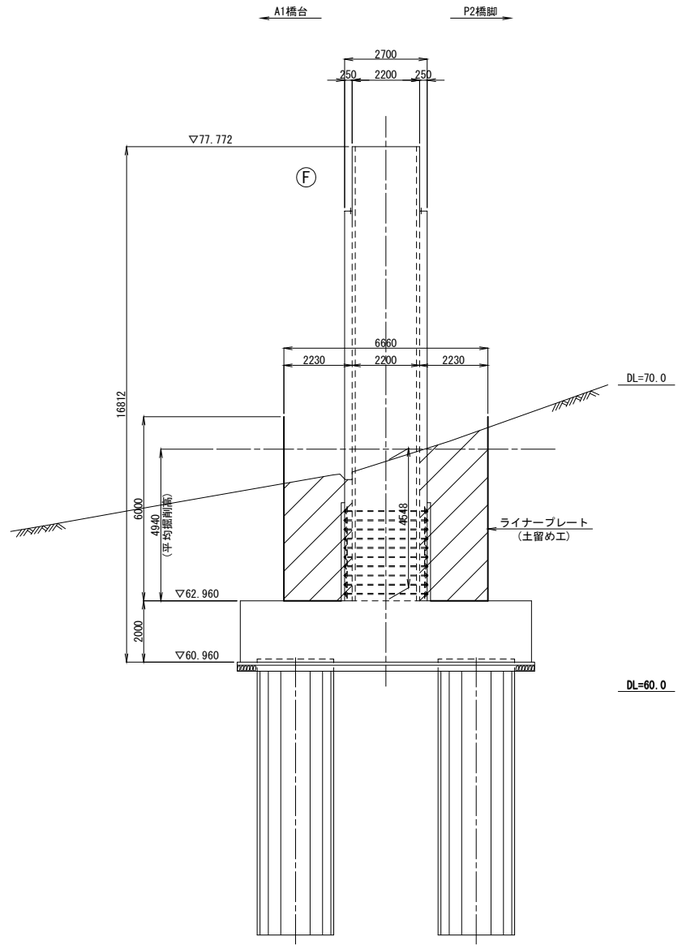


## 平 面 図 (2 - 2)

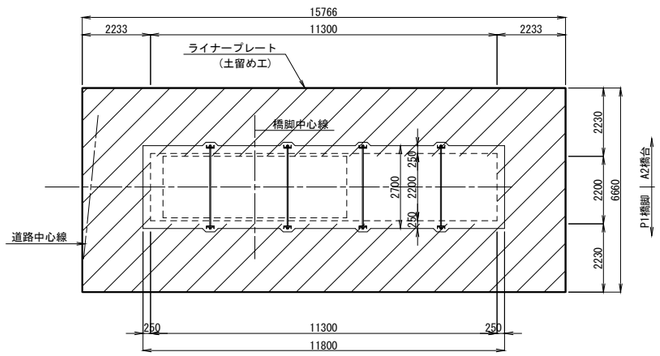


＊現地盤線は既往の設計成果等を基に設定している。
このため、着工前測量成果を基に適宜見直しを行うこと。

| | | | |
|---|---|---|---|
| 横浜横須賀道路<br>釜利谷第二高架橋耐震補強工事 | | | |
| 図面の種類 | 釜利谷第二高架橋<br>構造物掘削(その7) | | |
| 縮　　尺 | 図　示 | 図面番号 | 8 / 112 |
| 設計会社名 | 大成エンジニアリング株式会社 | | |
| 施工会社名 | | | |
| 事 務 所 名 | 東日本高速道路株式会社　関東支社<br>京 浜 管 理 事 務 所 | | |

# 釜利谷第二高架橋　構造物掘削(その8)

構造物掘削　特殊部C

P2橋脚　上り線

## 平面図 縮尺 1:100

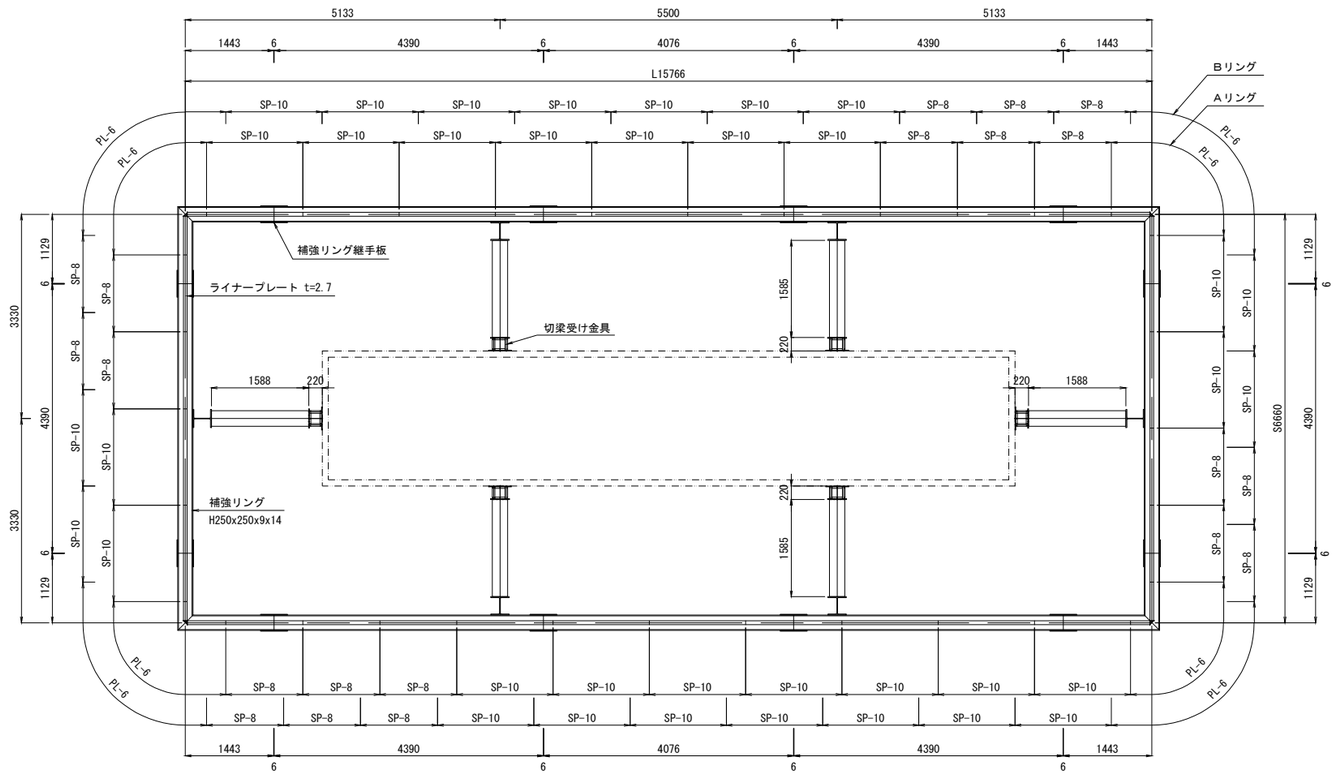


## 断面図及び側面図 縮尺 1:100

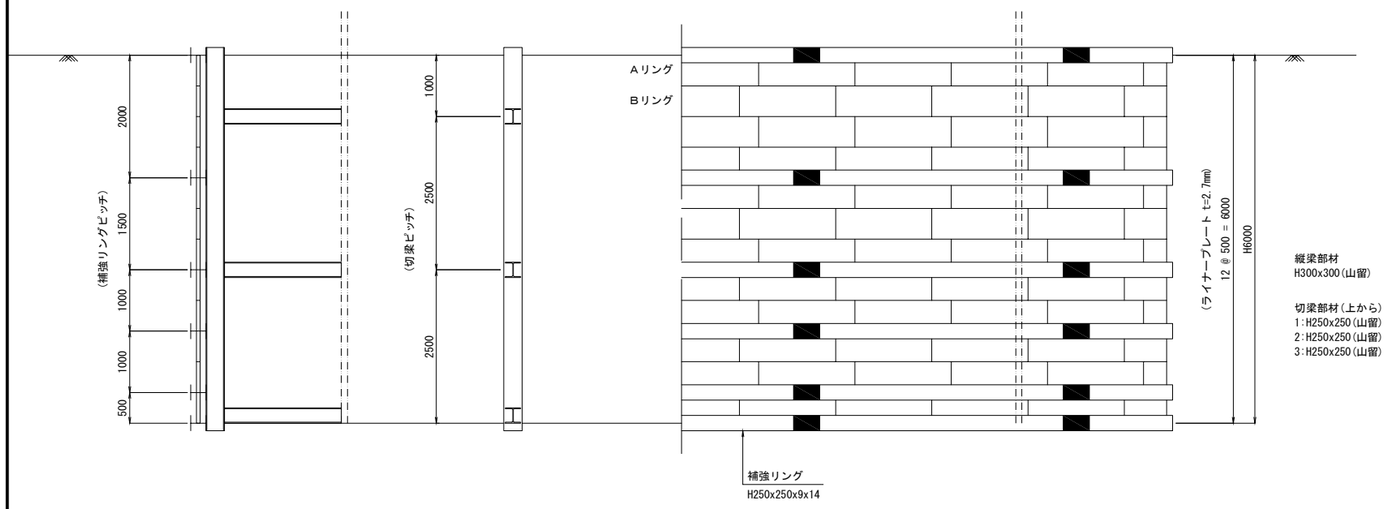


縦梁部材
H300x300(山留)

切梁部材(上から)
1:H250x250(山留)
2:H250x250(山留)
3:H250x250(山留)

## 材料表

| 名　称 | 寸　法 (mm) | 数 量 | 単 質 (kg) | 質 量 (kg) | 備　考 |
|---|---|---|---|---|---|
| ライナープレート(t＝2.7mm)・・・H=6.0m | | | | | |
| ライナープレート | 2.7x500x1570(SP-10) | 216 | 26.0 | 5616 | 黒皮 |
| ライナープレート | 2.7x500x1256(SP- 8) | 120 | 21.1 | 2532 | 黒皮 |
| ライナープレート | 2.7x500x1008(PL- 6) | 48 | 20.8 | 998 | 黒皮 |
| 組立ボルト | M16x30(4.6, ＬＰ用) | 3524 | 0.137 | 483 | |
| 組立ボルト | M16x45(8.8, ＨＲ用) | 1704 | 0.158 | 269 | |
| 小 計 | | | | 9898 | kg |
| 補強リング(H250)・・・6リング　(継手部・・・12箇所/1リング当たり) | | | | | |
| 直　材 | H250x250x9x14x4390 | 36 | 315 | 11340 | 黒皮 |
| 直　材 | H250x250x9x14x4076 | 12 | 293 | 3516 | 黒皮 |
| コーナー材 | H250x250x9x14x2572 | 24 | 185 | 4440 | 黒皮 |
| 継手板 | PL250x12x440(SM490) | 144 | 10.4 | 1498 | 黒皮 |
| 継手ボルト | M20x60(10.9) | 1728 | 0.297 | 513 | |
| 小 計 | | | | 21307 | kg |
| 合 計 | | | | 31205 | kg |
| 参考 | | | | | |
| 縦梁 | H300x300x10x15x6250 | 6 | 625 | 3750 | 山留材 |
| 切梁 | H250x250x9x14x1585 | 12 | 127 | 1524 | 山留材 |
| 切梁 | H250x250x9x14x1588 | 6 | 127 | 762 | 山留材 |
| 合 計 | | | | 6036 | kg |
| 切梁受け金具 | H25-T25 | 18 | | | 個 |
| ポリマーセメントモルタル | 310x310x30 | 18 | 0.003 | 0.054 | m3 |

## 切梁受け金具 詳細図 縮尺 1:25

平面図

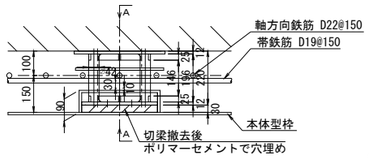


A－A断面図

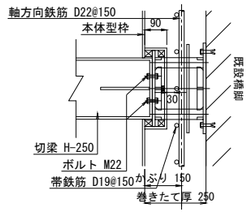


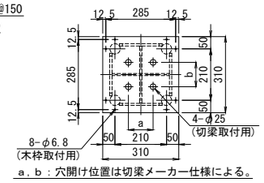





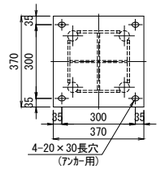


注記)
1. 切梁受け金具は適切な防錆を施すものとする。

| | | | |
|---|---|---|---|
| 横浜横須賀道路<br>釜利谷第二高架橋耐震補強工事 | | | |
| 図面の種類 | 釜利谷第二高架橋<br>構造物掘削(その8) | | |
| 縮　尺 | 図　示 | 図面番号 | 9 / 112 |
| 設計会社名 | 大成エンジニアリング株式会社 | | |
| 施工会社名 | | | |
| 事 務 所 名 | 東日本高速道路株式会社　関東支社<br>京 浜 管 理 事 務 所 | | |

# 釜利谷第二高架橋　P1橋脚耐震補強詳細図（その1）　S=1:250

## 正 面 図

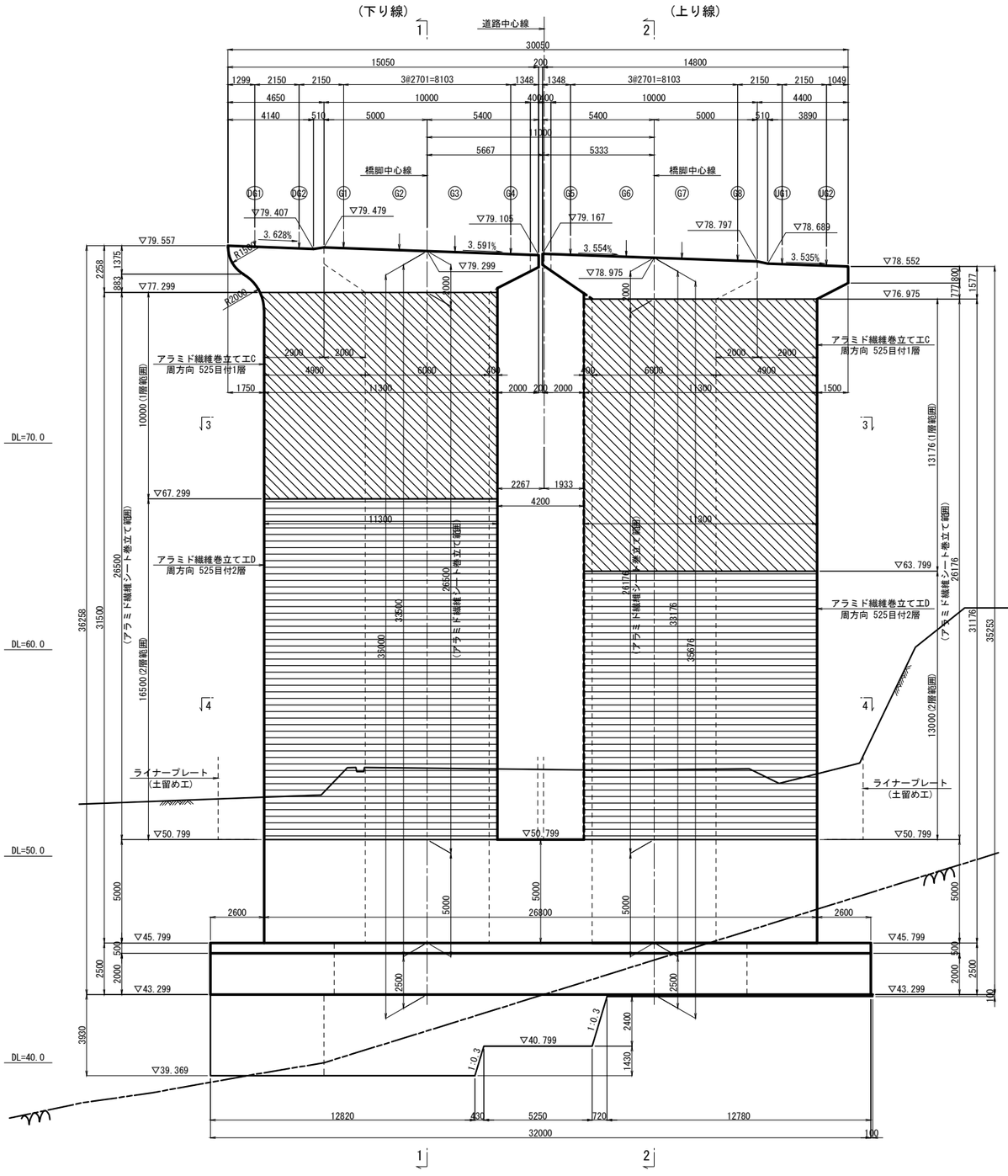


## 断 面 図（1 － 1）

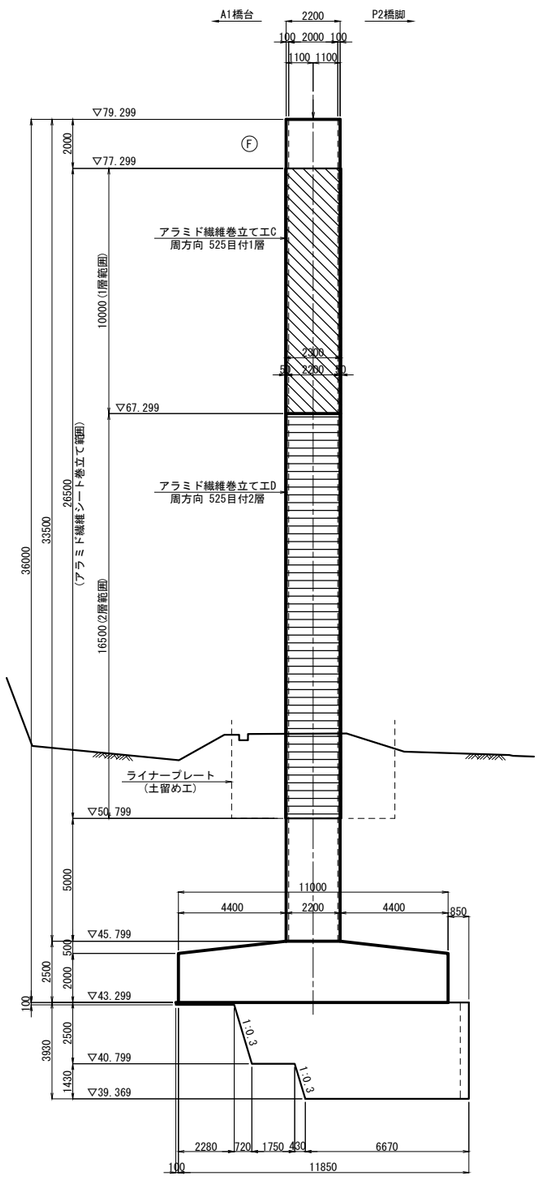


## 断 面 図（2 － 2）

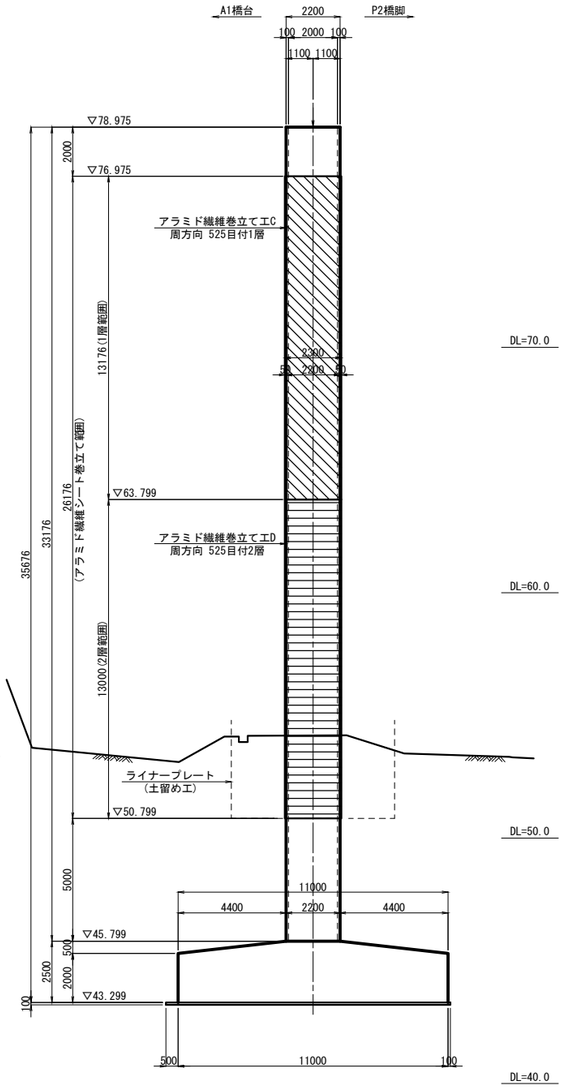


### アラミド繊維シート性能表

| 繊維目付 (g/m²) | 引張強度 (N/mm²) | 設計厚さ (mm/枚) |
|---|---|---|
| 525 | 2.350 | 0.378 |

注記）
1．本図面は、竣工図に基づき作成されたものである。
　　既設構造物の形状を現地計測の上、必要に応じて施工内容を精査すること。

| | | | |
|---|---|---|---|
| 横浜横須賀道路<br>釜利谷第二高架橋耐震補強工事 | | | |
| 図面の種類 | 釜利谷第二高架橋<br>耐震補強詳細図（その1） | | |
| 縮　尺 | 図　示 | 図面番号 | 10 / 112 |
| 設計会社名 | 株式会社　近代設計 | | |
| 施工会社名 | | | |
| 事 務 所 名 | 東日本高速道路株式会社　関東支社<br>京 浜 管 理 事 務 所 | | |

# 釜利谷第二高架橋　P1橋脚耐震補強詳細図(その2)　S=1:200

## 躯体部補強詳細図

### 平 面 図 (3 － 3)

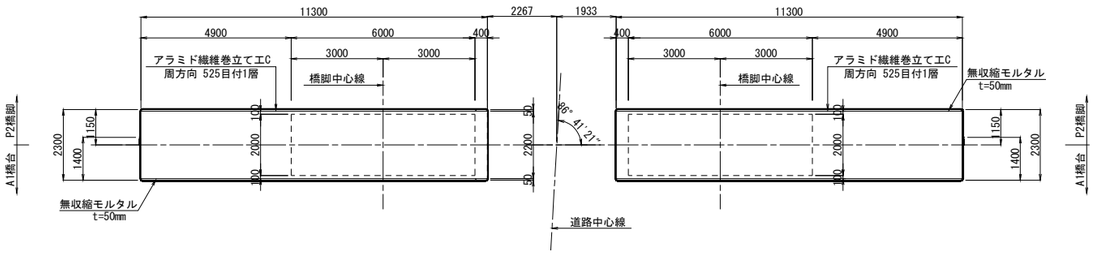


### 平 面 図 (4 － 4)

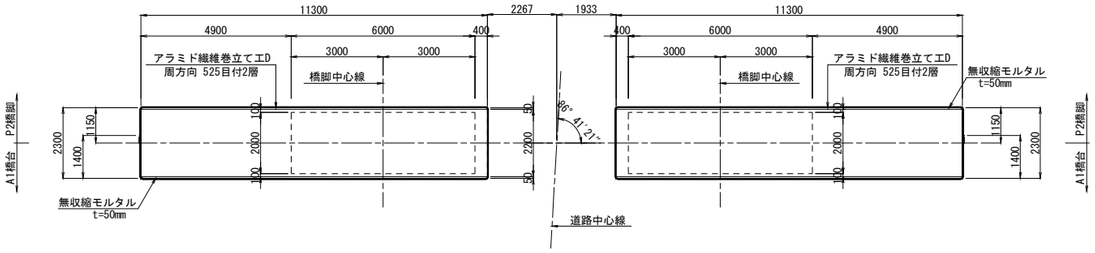


### アラミド繊維シート施工断面図

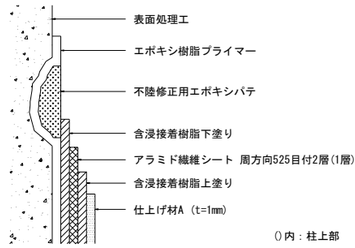


### 重ね継手部詳細図

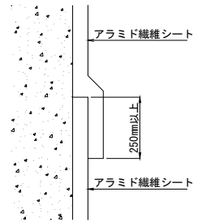


### 面取り部詳細図

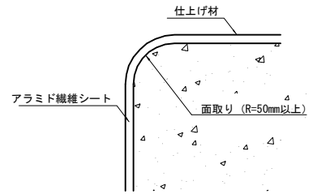


### 無収縮モルタル詳細図

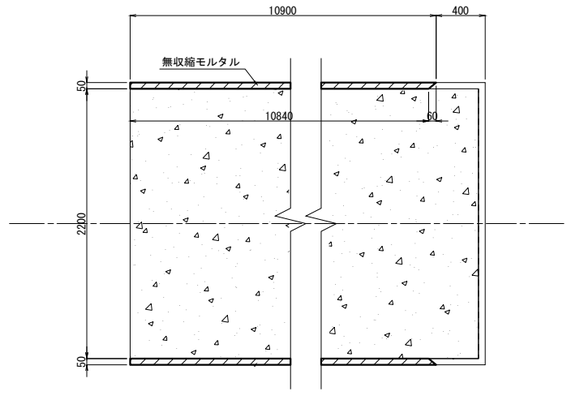


注記）
1. 本図面は、竣工図に基づき作成されたものである。
   既設構造物の形状を現地計測の上、必要に応じて施工内容を精査すること。
2. 柱断面の隅角部は、半径50mm以上の面取りを行うこと。
3. アラミド繊維シート巻立て前に無収縮モルタルにて増し厚を行い突起部を平らにすること。

| | | | |
|---|---|---|---|
| 横浜横須賀道路<br>釜利谷第二高架橋耐震補強工事 | | | |
| 図面の種類 | 釜利谷第二高架橋<br>耐震補強詳細図（その2） | | |
| 縮　　尺 | 図　示 | 図面番号 | 11 / 112 |
| 設計会社名 | 株式会社　近代設計 | | |
| 施工会社名 | | | |
| 事 務 所 名 | 東日本高速道路株式会社　関東支社<br>京 浜 管 理 事 務 所 | | |

# 釜利谷第二高架橋　P2橋脚耐震補強構造一般図(その1)　S=1:250

## 正 面 図

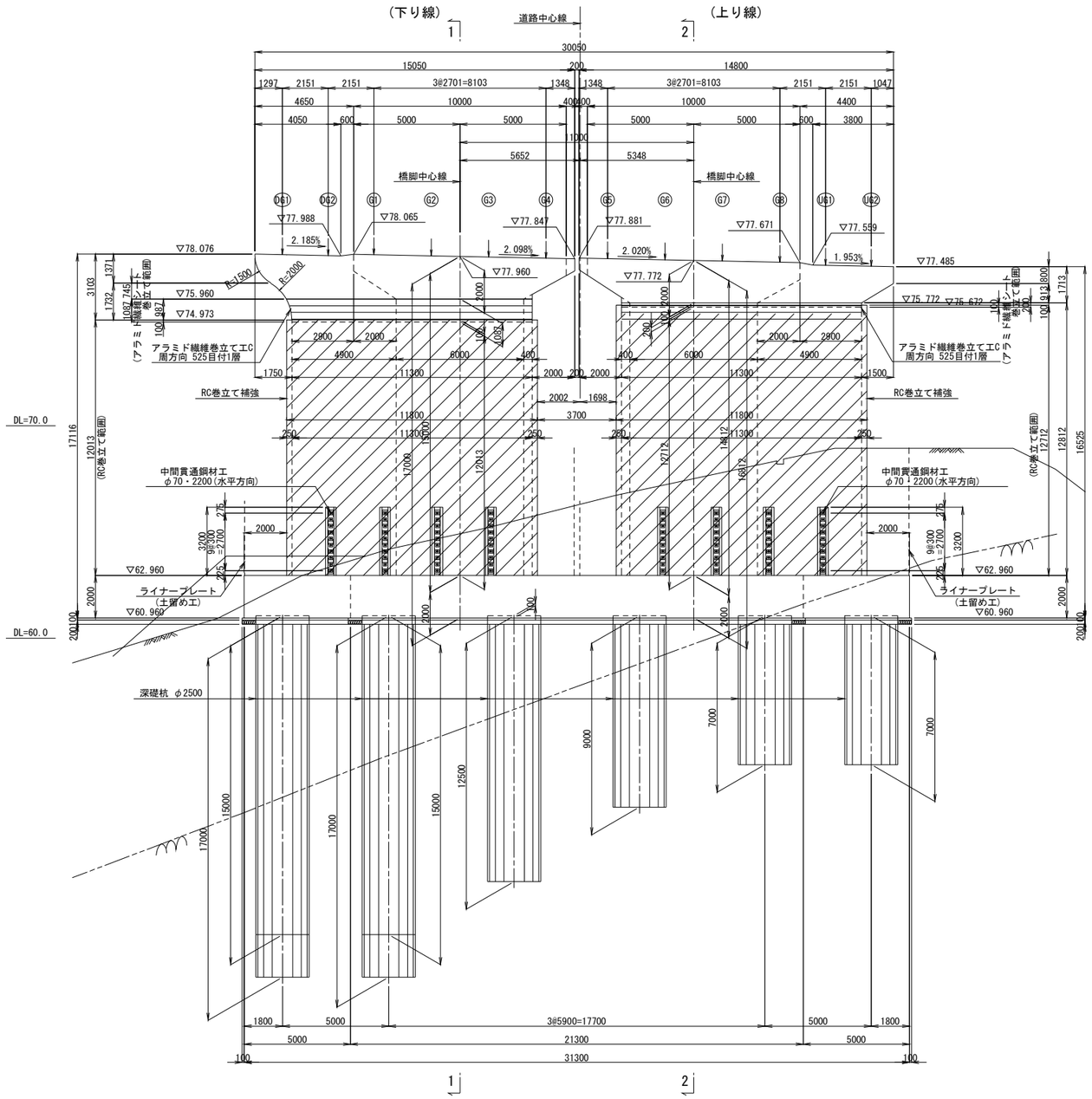


## 断 面 図 (1 - 1)

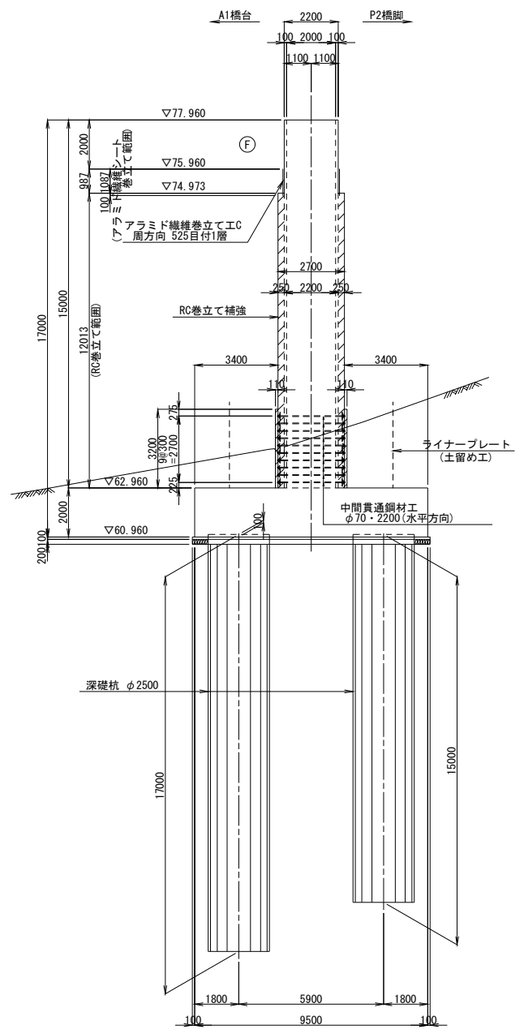


## 断 面 図 (2 - 2)

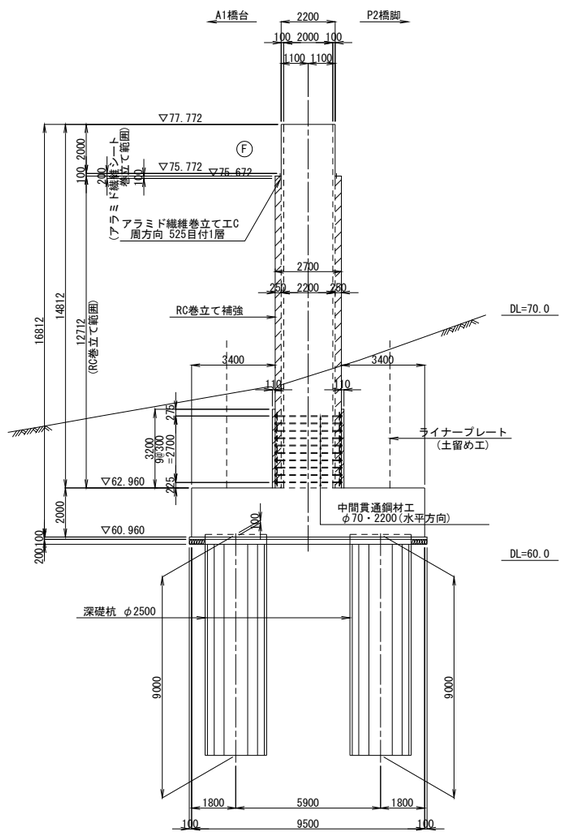


### 使用材料

| | | |
|---|---|---|
| 既設構造(橋脚躯体) | 鉄　筋 | SD295 |
| | コンクリート | σck=24N/mm2 |
| 補強構造 | 鉄　筋 | SD345 |
| | コンクリート | σck=30N/mm2 |

### アラミド繊維シート性能表

| 繊維目付 (g/m²) | 引張強度 (N/mm²) | 設計厚さ (mm/枚) |
|---|---|---|
| 525 | 2,350 | 0.378 |

注記)
1. 本図面は、竣工図に基づき作成されたものである。既設構造物の形状を現地計測の上、必要に応じて施工内容を精査すること。
2. 既設コンクリートと、新設コンクリートおよびアラミド繊維シートの接合面は、全て表面処理を行うこと。
3. ▨は、RC巻立て補強を示す。
4. ▤は、アラミド繊維巻立てエを示す。

| | | | |
|---|---|---|---|
| 横浜横須賀道路<br>釜利谷第二高架橋耐震補強工事 | | | |
| 図面の種類 | 釜利谷第二高架橋<br>耐震補強構造一般図（その1） | | |
| 縮　尺 | 図　示 | 図面番号 | 12 / 112 |
| 設計会社名 | 株式会社　近代設計 | | |
| 施工会社名 | | | |
| 事 務 所 名 | 東日本高速道路株式会社　関東支社<br>京 浜 管 理 事 務 所 | | |

# 釜利谷第二高架橋　P2橋脚耐震補強構造一般図(その2)　S=1:200

下り線 躯体部補強詳細図

## 正 面 図

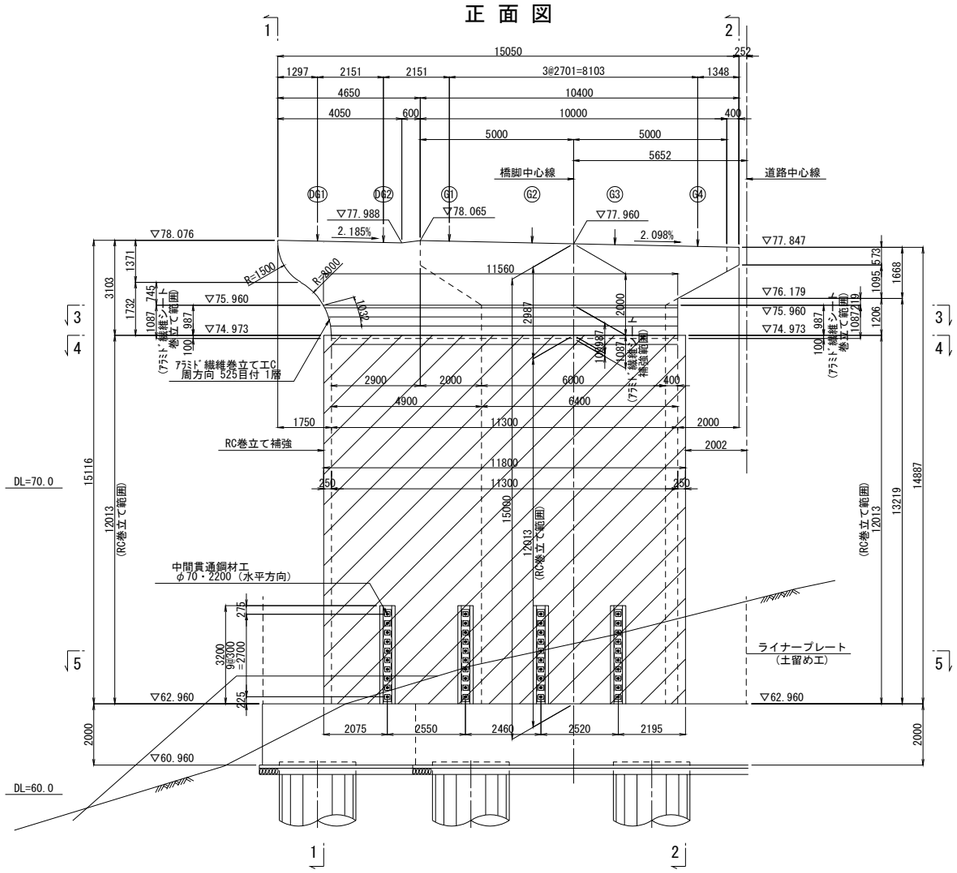


## 側 面 図 (1 － 1)

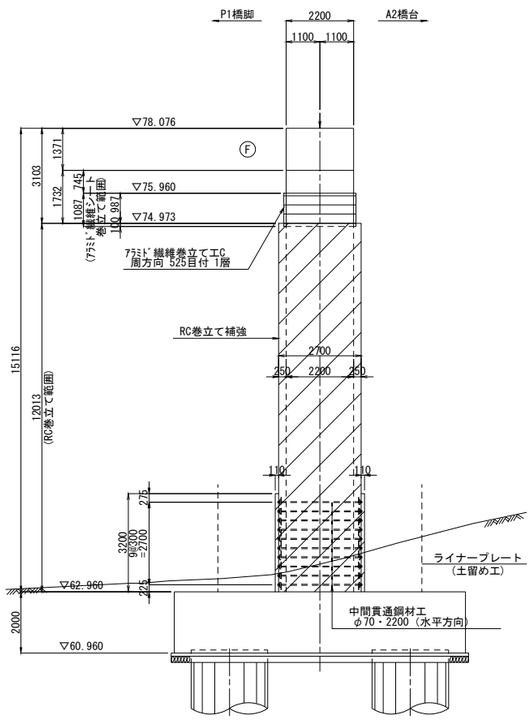


## 側 面 図 (2 － 2)

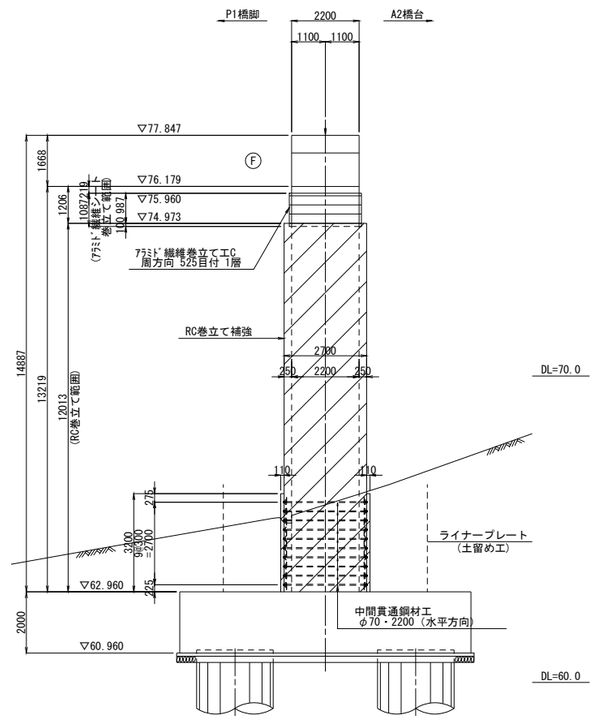


## 平 面 図 (3 － 3)

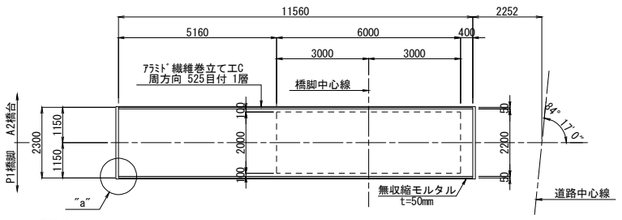


## "a"部詳細図　S=1:10

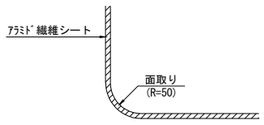


隅角部には、半径50mm以上の面取りをすること。

## 平 面 図 (5 － 5)

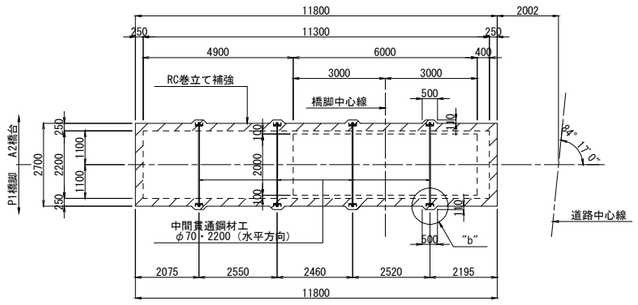


## 無収縮モルタル詳細図

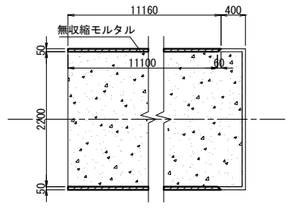


## アラミド繊維シート施工断面図

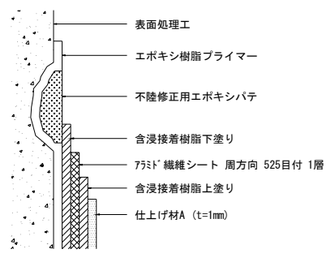


## 重ね継手部詳細図

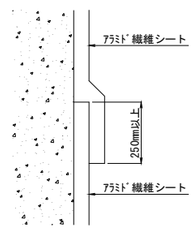


## 平 面 図 (4 － 4)

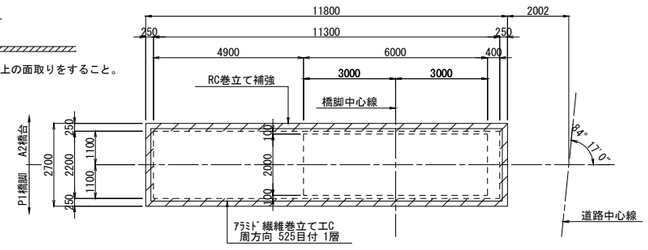


## "b"部詳細図　S=1:20

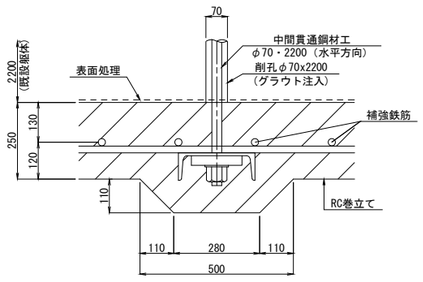


## 位 置 図

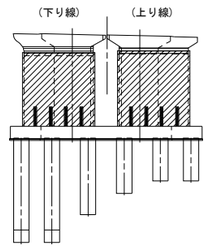


注記）
1. 本図面は、竣工図に基づき作成されたものである。
既設構造物の形状を現地計測の上、必要に応じて
施工内容を精査すること。
2. 既設コンクリートと、新設コンクリートおよびアラミド繊維シート
の接合面は、全て表面処理を行うこと。
3. ▨ は、RC巻立て補強を示す。
4. ▤ は、アラミド繊維巻立てエを示す。
5. 含浸接着樹脂はアラミド繊維シートの規格に合わせ、
適切な量で施工すること。
6. アラミド繊維シート巻立て部に著しい断面欠損や豆板等の不良部が
確認された場合は、監督員と協議すること。
7. アラミド繊維シート巻立て前に無収縮モルタルにて増し厚を行い
突起部を平らにすること。

| | | | |
|---|---|---|---|
| 横浜横須賀道路<br>釜利谷第二高架橋耐震補強工事 | | | |
| 図面の種類 | 釜利谷第二高架橋　P2橋脚<br>耐震補強構造一般図(その2) | | |
| 縮　尺 | 図　示 | 図面番号 | 13 / 112 |
| 設計会社名 | | | |
| 施工会社名 | | | |
| 事 務 所 名 | 東日本高速道路株式会社　関東支社<br>京 浜 管 理 事 務 所 | | |

# 釜利谷第二高架橋　P2橋脚耐震補強構造一般図(その3)　S=1:200

上り線 躯体部補強詳細図

## 正 面 図

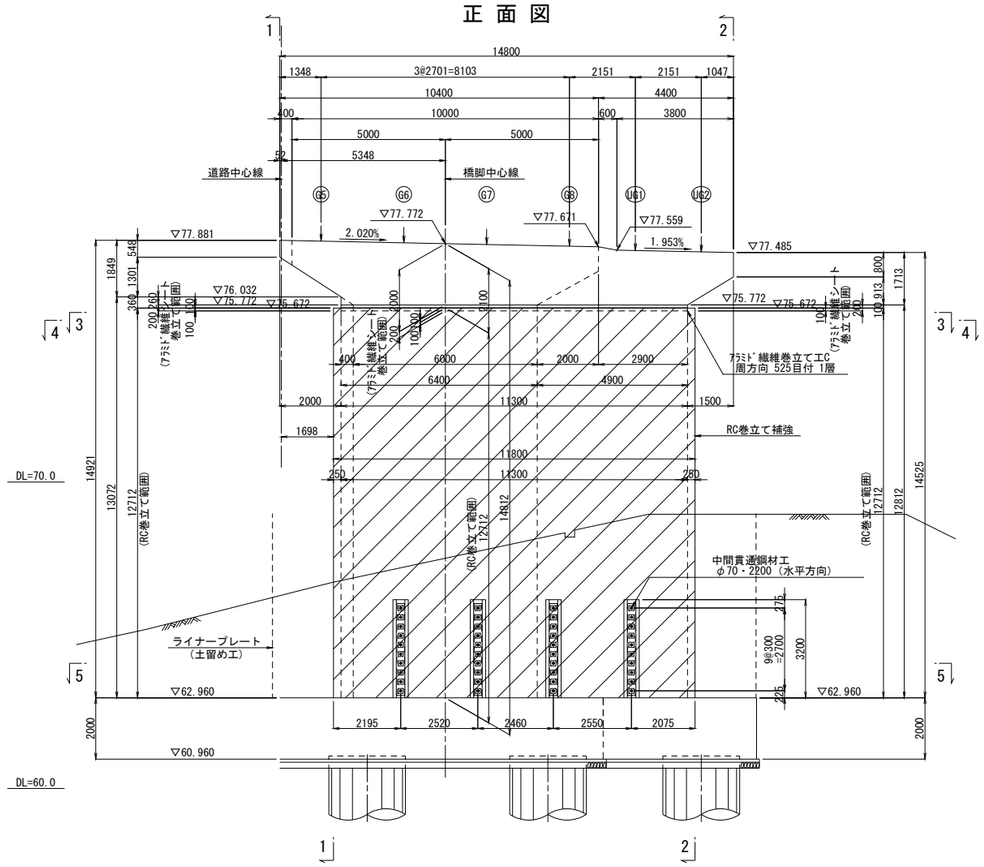


## 側 面 図 (1 － 1)

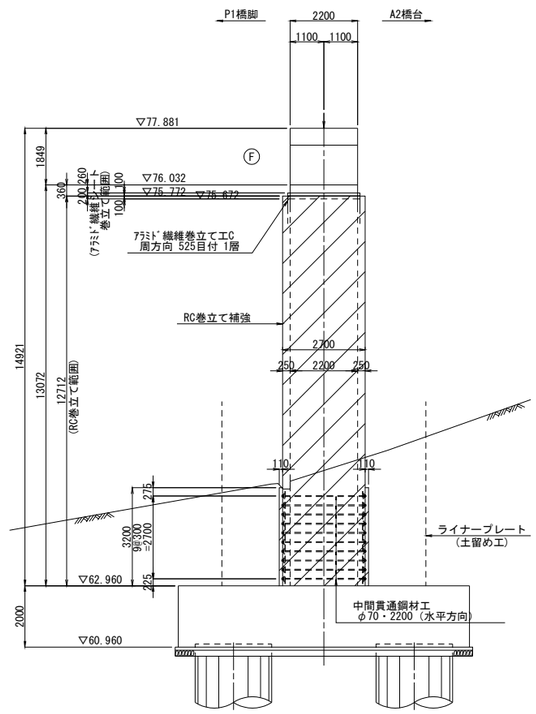


## 側 面 図 (2 － 2)

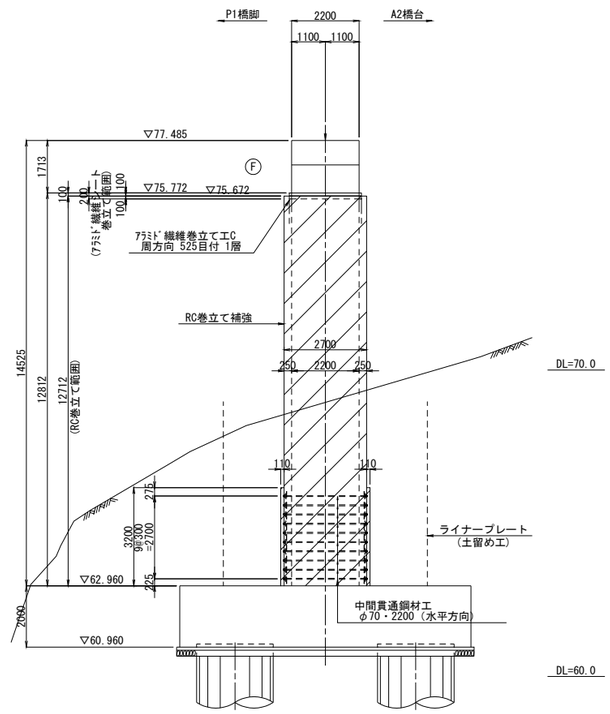


## 平 面 図 (3 － 3)

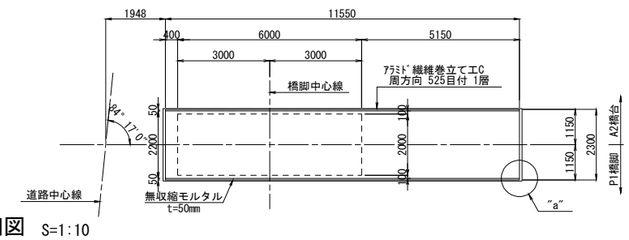


## "a"部詳細図　S=1:10

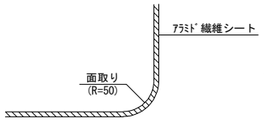


隅角部には、半径50mm以上の面取りをすること。

## 平 面 図 (5 － 5)

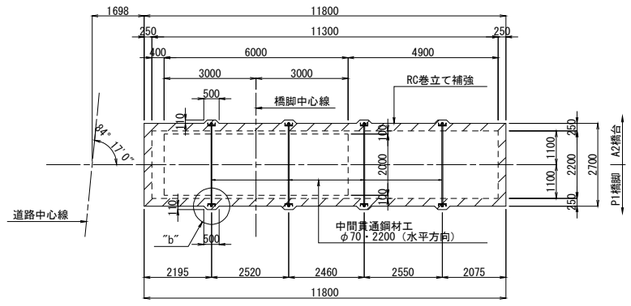


## 平 面 図 (4 － 4)

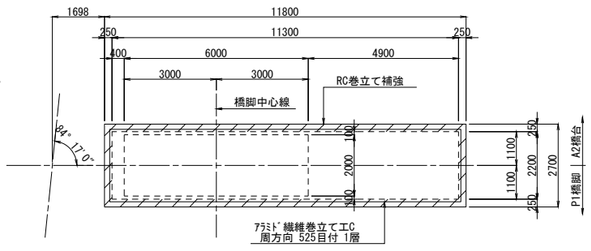


## "b"部詳細図　S=1:20

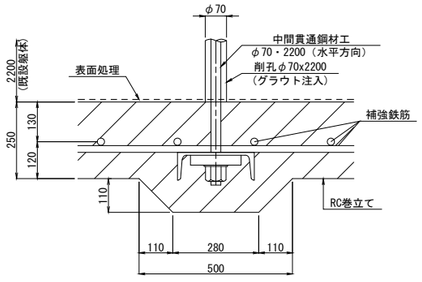


## 無収縮モルタル詳細図

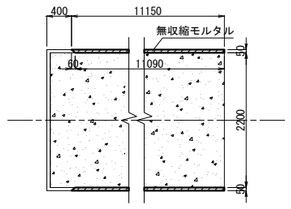


## アラミド繊維シート施工断面図

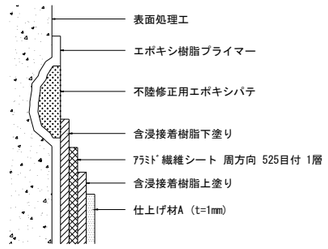


## 重ね継手部詳細図

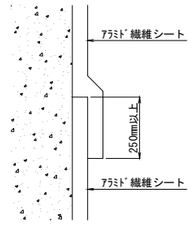


## 位 置 図

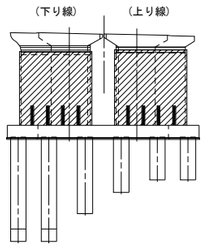


注記）
1. 本図面は、竣工図に基づき作成されたものである。既設構造物の形状を現地計測の上、必要に応じて施工内容を精査すること。
2. 既設コンクリートと、新設コンクリートおよびアラミド繊維シートの接合面は、全て表面処理を行うこと。
3. ▨は、RC巻立て補強を示す。
4. ▤は、アラミド繊維巻立てエを示す。
5. 含浸接着樹脂はアラミド繊維シートの規格に合わせ、適切な量で施工すること。
6. アラミド繊維シート巻立て部に著しい断面欠損や豆板等の不良部が確認された場合は、監督員と協議すること。
7. アラミド繊維シート巻立て前に無収縮モルタルにて増し厚を行い突起部を平らにすること。

| | | | |
|---|---|---|---|
| 横浜横須賀道路<br>釜利谷第二高架橋耐震補強工事 | | | |
| 図面の種類 | 釜利谷第二高架橋　P2橋脚<br>耐震補強構造一般図(その3) | | |
| 縮　尺 | 図　示 | 図面番号 | 14 / 112 |
| 設計会社名 | | | |
| 施工会社名 | | | |
| 事 務 所 名 | 東日本高速道路株式会社　関東支社<br>京 浜 管 理 事 務 所 | | |

# 釜利谷第二高架橋　P2橋脚(下り線)耐震補強詳細図(その1)　S=1:125

## 1 － 1

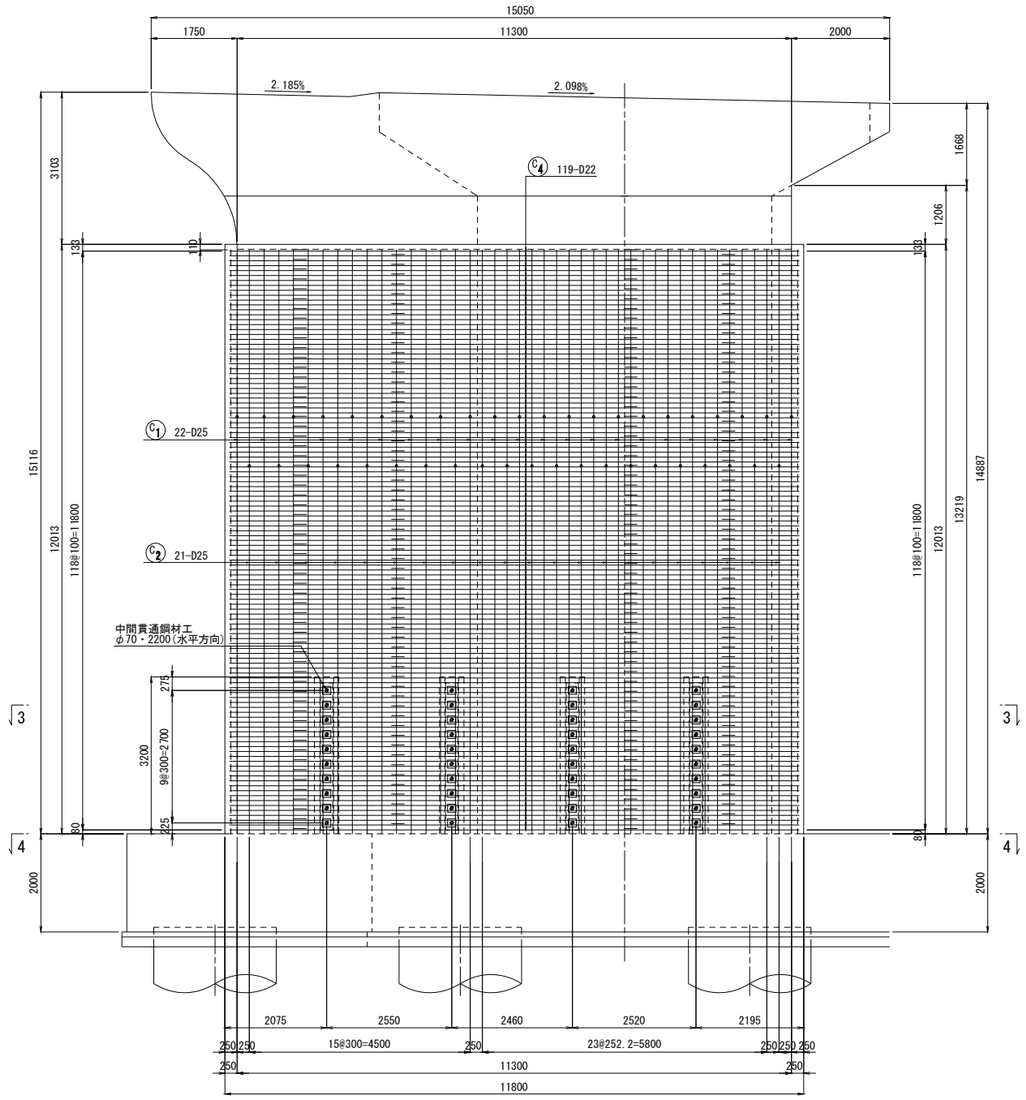


## 2 － 2

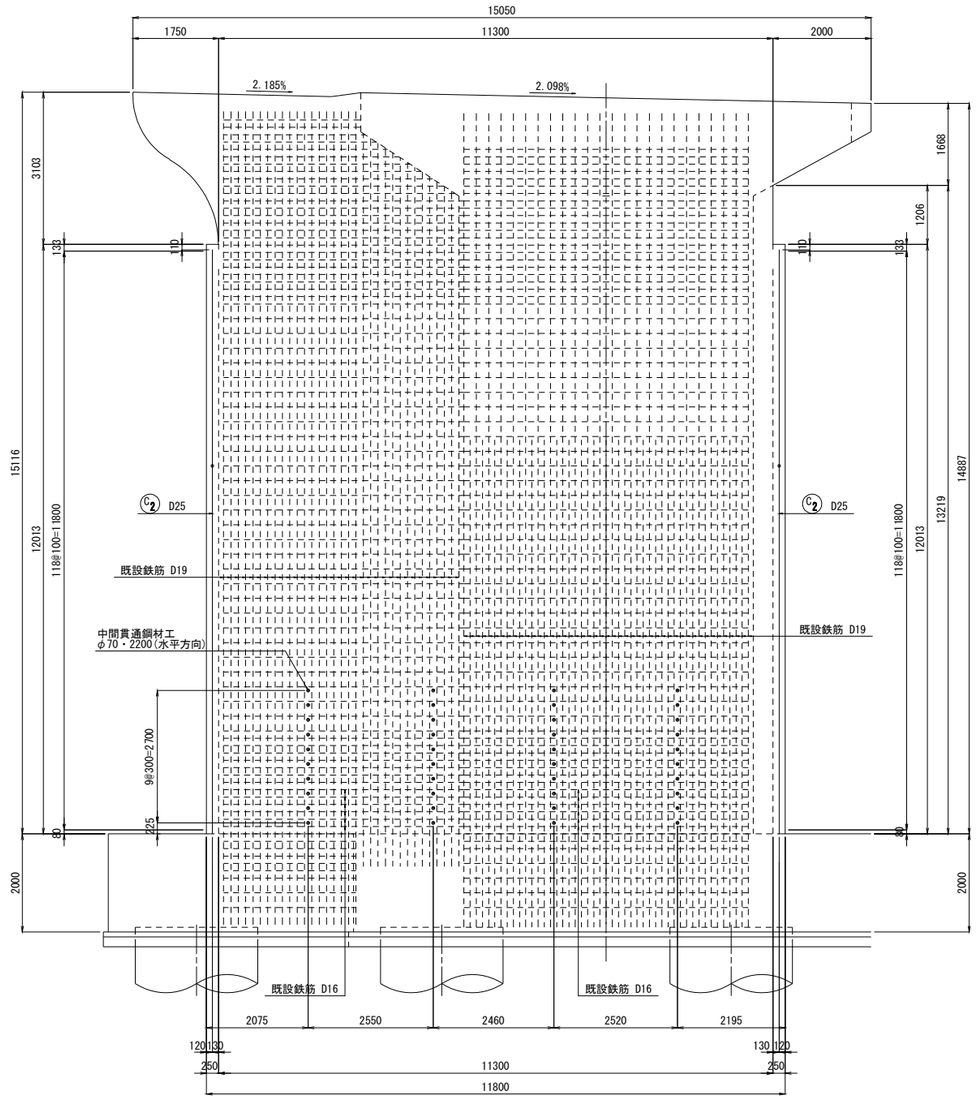


## 位置図

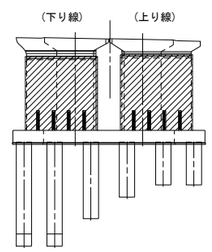


## 3 － 3

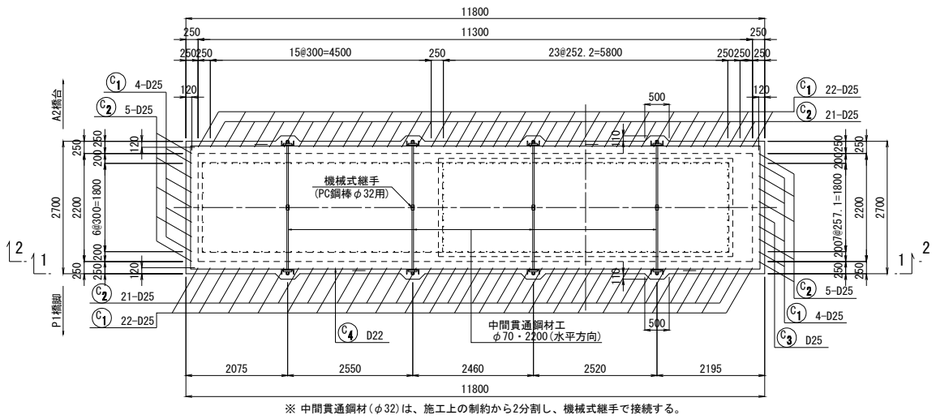


※ 中間貫通鋼材(φ32)は、施工上の制約から2分割し、機械式継手で接続する。

注記)

1. 本図面は、竣工図に基づき作成されたものである。既設構造物の形状を現地計測の上、必要に応じて施工内容を精査すること。
2. 既設コンクリートと新設コンクリートの接合面は、全て表面処理を行うこと。
3. 既設コンクリートに対する削孔の際には、鉄筋探査等を実施して既設鉄筋位置を確認し、既設鉄筋を切断しないように注意すること。

| | | |
|---|---|---|
| 既設構造(橋脚躯体) | 鉄　筋 | SD295 |
| | コンクリート | σck=24N/mm2 |
| 補強構造 | 鉄　筋 | SD345 |
| | コンクリート | σck=30N/mm2 |

| | | | |
|---|---|---|---|
| 横浜横須賀道路<br>釜利谷第二高架橋耐震補強工事 | | | |
| 図面の種類 | 釜利谷第二高架橋　P2橋脚(下り線)<br>耐震補強詳細図(その1) | | |
| 縮　尺 | 図　示 | 図面番号 | 15 / 112 |
| 設計会社名 | 株式会社　近代設計 | | |
| 施工会社名 | | | |
| 事 務 所 名 | 東日本高速道路株式会社　関東支社<br>京 浜 管 理 事 務 所 | | |

# 釜利谷第二高架橋　P2橋脚(下り線)耐震補強詳細図(その2)　S=1:125

## 1 - 1 2 - 2

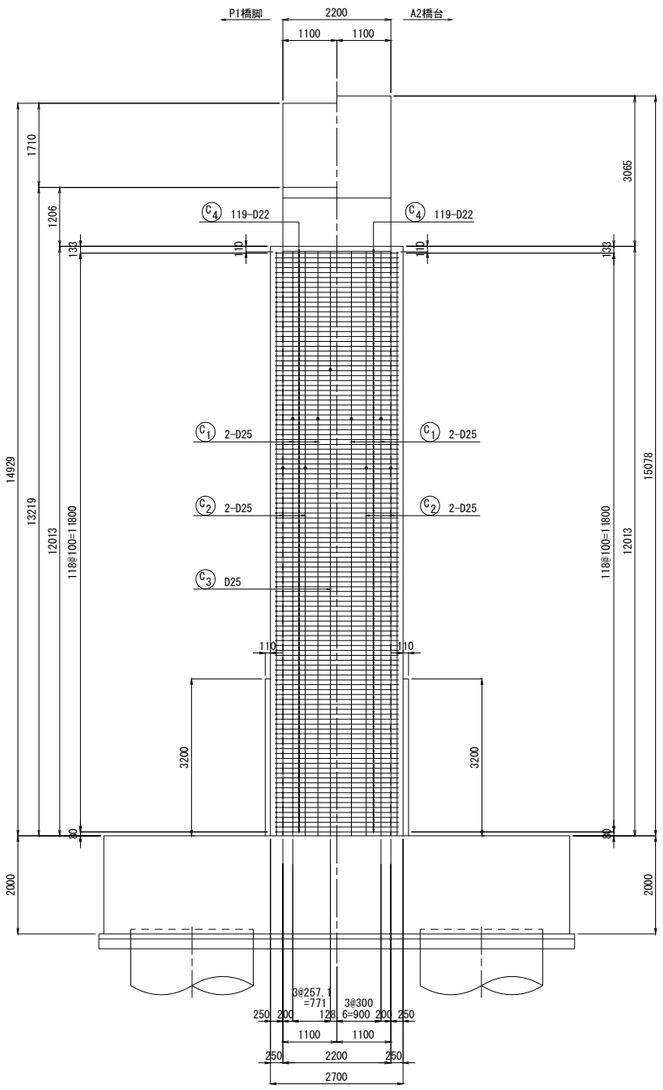


## 3 - 3

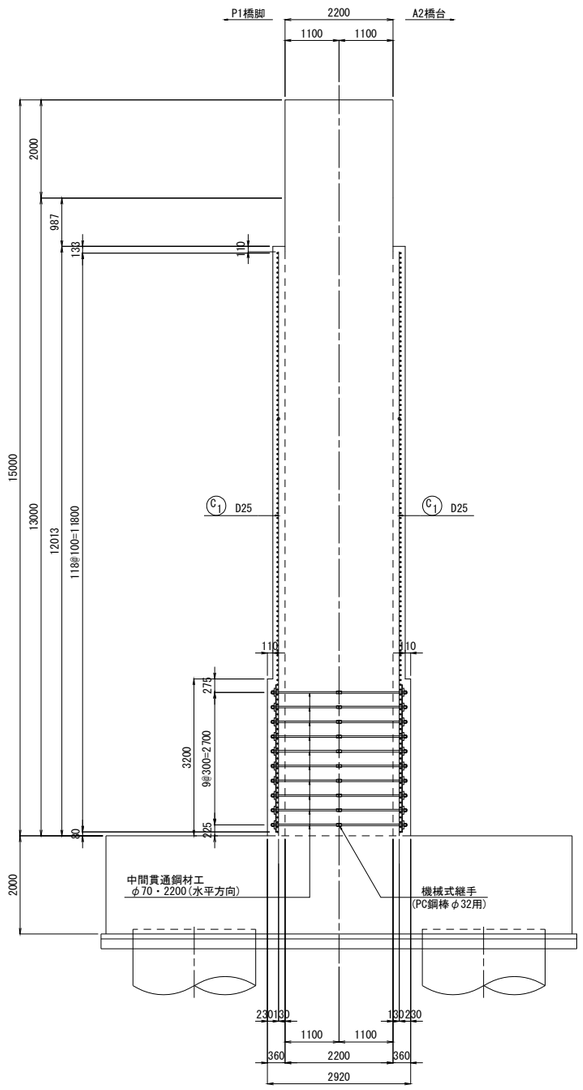


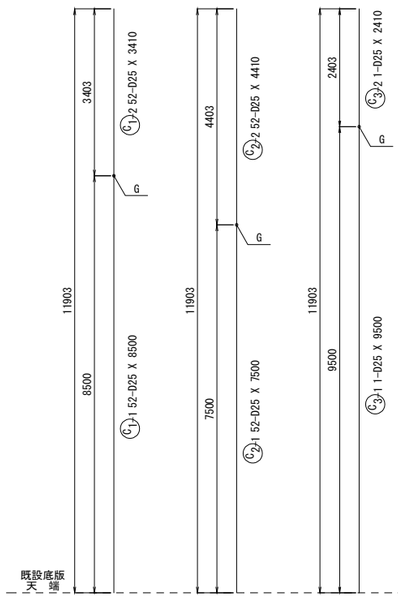


## かぶり詳細図　S=1:25

(上端)

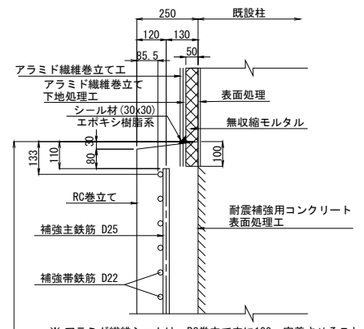


※ アラミド繊維シートは、RC巻立て内に100mm定着させること。

(下端)

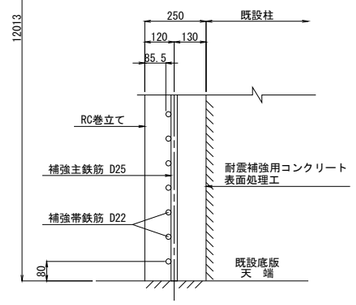


## 位 置 図

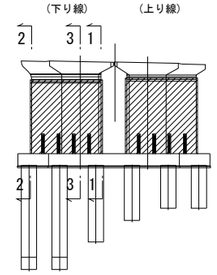


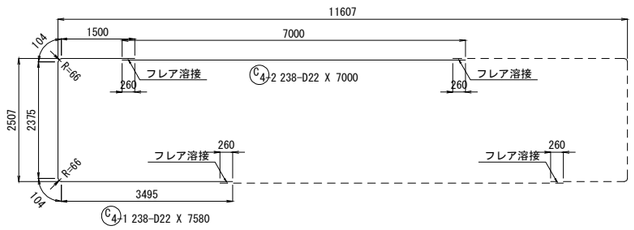


## フレア溶接詳細図

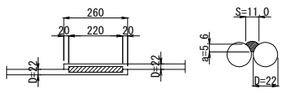


溶接ビード幅 S : S=0.5xD　= 11.0mm
のど厚 a : a=0.39xD-3 = 5.6mm
(10mm<D≦22mm)

## 組立て筋参考図　S=1:10

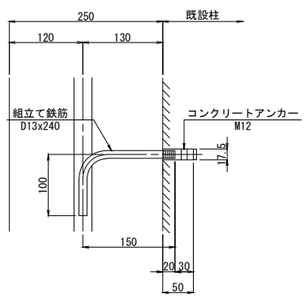


## 組立て筋参考数量

(下り線1基当り)

| 組立て鉄筋 | 径 | 長 さ | 本 数 | 単位質量 | 1本当り質量 | 質 量 | 摘 要 |
|---|---|---|---|---|---|---|---|
| | | | | | | | |
| 組立て鉄筋 | D13 | 240 | 325 | 0.995 | 0.239 | 78 | ┌ |
| | | | | | | 78kg | |
| | | | | | | | |
| (SD345) | | | | | | | |
| D13 | 78 kg | | | | | | |
| | | | | | | | |
| | | | | | | | |
| コンクリートアンカー | M12 | | 325 本 | | | | |
| | | | | | | | |

※ 組立て筋本数　　324.4m2 x 1本/m2 = 325本

注記)

1. 本図面は、竣工図に基づき作成されたものである。既設構造物の形状を現地計測の上、必要に応じて施工内容を精査すること。
2. 既設コンクリートと新設コンクリートの接合面は、全て表面処理を行うこと。
3. 既設コンクリートに対する削孔の際には、鉄筋探査等を実施して既設鉄筋位置を確認し、既設鉄筋を切断しないように注意すること。

| | | | |
|---|---|---|---|
| 横浜横須賀道路<br>釜利谷第二高架橋耐震補強工事 | | | |
| 図面の種類 | 釜利谷第二高架橋　P2橋脚(下り線)<br>耐震補強詳細図(その2) | | |
| 縮　尺 | 図　示 | 図面番号 | 16 / 112 |
| 設計会社名 | 株式会社　近代設計 | | |
| 施工会社名 | | | |
| 事 務 所 名 | 東日本高速道路株式会社　関東支社<br>京 浜 管 理 事 務 所 | | |

# 釜利谷第二高架橋　P2橋脚(下り線)耐震補強詳細図(その3)　S=1:25

## PC鋼材定着部・かぶり詳細図

### A － A

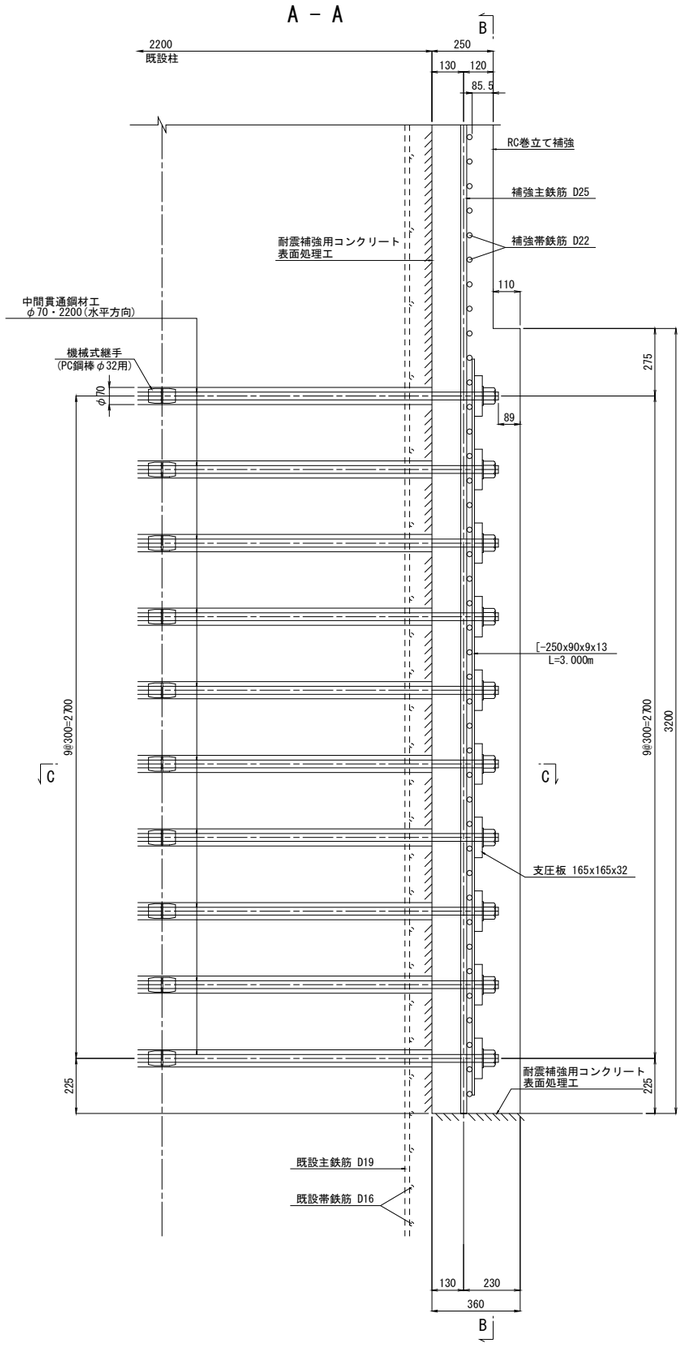


### B － B

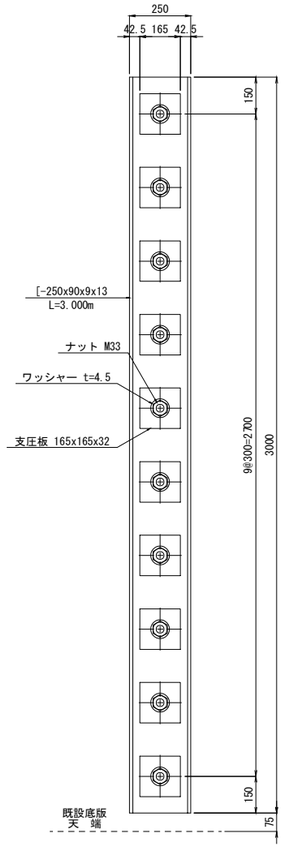


### C － C　S=1:10

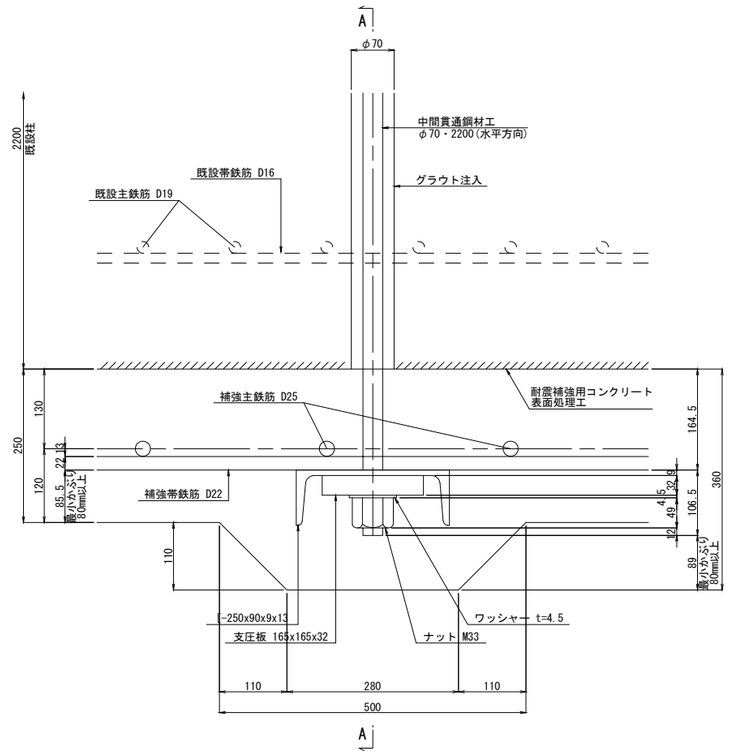


### PC鋼棒詳細図

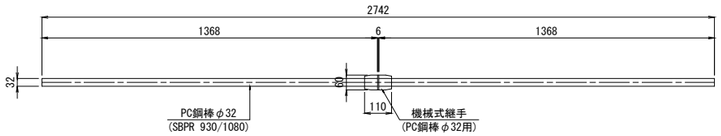


※ 中間貫通鋼材(φ32)は、施工上の制約から2分割し、機械式継手で接続する。

### 鉄筋質量表

(下り線1基当り)

| 記号 | 径 | 長さ | 本数 | 単位質量 | 1本当り質量 | 質量 | 摘要 |
|---|---|---|---|---|---|---|---|
| H<25m | | | | | | | |
| C 1-1 | D25 | 8500 | 52 | 3.98 | 33.8 | 1758 | (52) |
| C 1-2 | 〃 | 3410 | 52 | 〃 | 13.6 | 707 | |
| C 2-1 | 〃 | 7500 | 52 | 〃 | 29.9 | 1555 | (52) |
| C 2-2 | 〃 | 4410 | 52 | 〃 | 17.6 | 915 | |
| C 3-1 | 〃 | 9500 | 1 | 〃 | 37.8 | 38 | (1) |
| C 3-2 | 〃 | 2410 | 1 | 〃 | 9.59 | 10 | |
| C 4-1 | D22 | 7580 | 238 | 3.04 | 23.0 | 5474 | [238] |
| C 4-2 | 〃 | 7000 | 238 | 〃 | 21.3 | 5069 | [238] |
| | | | | | | 15526kg | |

| | | | | |
|---|---|---|---|---|
| (SD345) | | T | (ガス圧接箇所数) | [フレア溶接箇所数] |
| | D25 | 4983 kg | (105) | |
| | D22 | 10543 kg | | [476] |
| 総質量 | | 15526 kg | (105) | [476] |

注) ( )内は、ガス圧接箇所数、 [ ]内は、フレア溶接箇所数を示す。

### PC鋼材質量

(下り線1基当り)

| 径 | 長さ | 本数 | 単位質量 | 1本当り質量 | 質量 | 摘要 |
|---|---|---|---|---|---|---|
| PC鋼棒φ32 | 1368 | 80 | 6.31 | 8.63 | 690 | SBPR930/1080 |

機械式継手(PC鋼棒φ32用)　40 個

### 型鋼質量

(下り線1基当り)

| 径 | 長さ | 本数 | 単位質量 | 1本当り質量 | 質量 | 摘要 |
|---|---|---|---|---|---|---|
| [-250x90x9x13 | 3000 | 8 | 34.6 | 104 | 832 | SS400 |

### 削孔集計表

(下り線1基当り)

| | 径 | 削孔径(mm) x L(mm) | 方向 | 箇所数 |
|---|---|---|---|---|
| 躯体 | φ32 | φ70 x 2200mm | 水平 | 40 |

### 鉄筋加工寸法表
### 曲げ加工時の減長

| 径 | 90° R | 90° a | 90° Δl | 135° R | 135° a | 135° Δl |
|---|---|---|---|---|---|---|
| D13 | 39 | 61 | 17 | 71.5 | 56 | 3 |
| D16 | 48 | 75 | 21 | 88 | 69 | 4 |
| D19 | 57 | 89 | 25 | 104.5 | 82 | 5 |
| D22 | 66 | 104 | 28 | 121 | 95 | 5 |
| D25 | 75 | 118 | 32 | 137.5 | 108 | 6 |
| D29 | 87 | 137 | 37 | 159.5 | 125 | 7 |
| D32 | 96 | 151 | 41 | 176 | 138 | 8 |
| D35 | 105 | 165 | 45 | 192.5 | 151 | 8 |
| D38 | 114 | 179 | 49 | 209 | 164 | 9 |
| D41 | 123 | 193 | 53 | 225.5 | 177 | 10 |
| D51 | 153 | 240 | 66 | 280.5 | 220 | 12 |

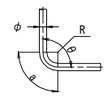


θ＞90°
R=5φ+1/2φ
θ≦90°
R=2.5φ+1/2φ

注記)
1. 本図面は、竣工図に基づき作成されたものである。既設構造物の形状を現地計測の上、必要に応じて施工内容を精査すること。
2. 既設コンクリートと新設コンクリートの接合面は、全て表面処理を行うこと。
3. 既設コンクリートに対する削孔の際には、鉄筋探査等を実施して既設鉄筋位置を確認し、既設鉄筋を切断しないように注意すること。

| | | | |
|---|---|---|---|
| 横浜横須賀道路<br>釜利谷第二高架橋耐震補強工事 | | | |
| 図面の種類 | 釜利谷第二高架橋　P2橋脚(下り線)<br>耐震補強詳細図(その3) | | |
| 縮尺 | 図示 | 図面番号 | 17 / 112 |
| 設計会社名 | 株式会社　近代設計 | | |
| 施工会社名 | | | |
| 事務所名 | 東日本高速道路株式会社　関東支社<br>京浜管理事務所 | | |

# 釜利谷第二高架橋　P2橋脚(上り線)耐震補強詳細図(その1)　S=1:125

## 1 － 1

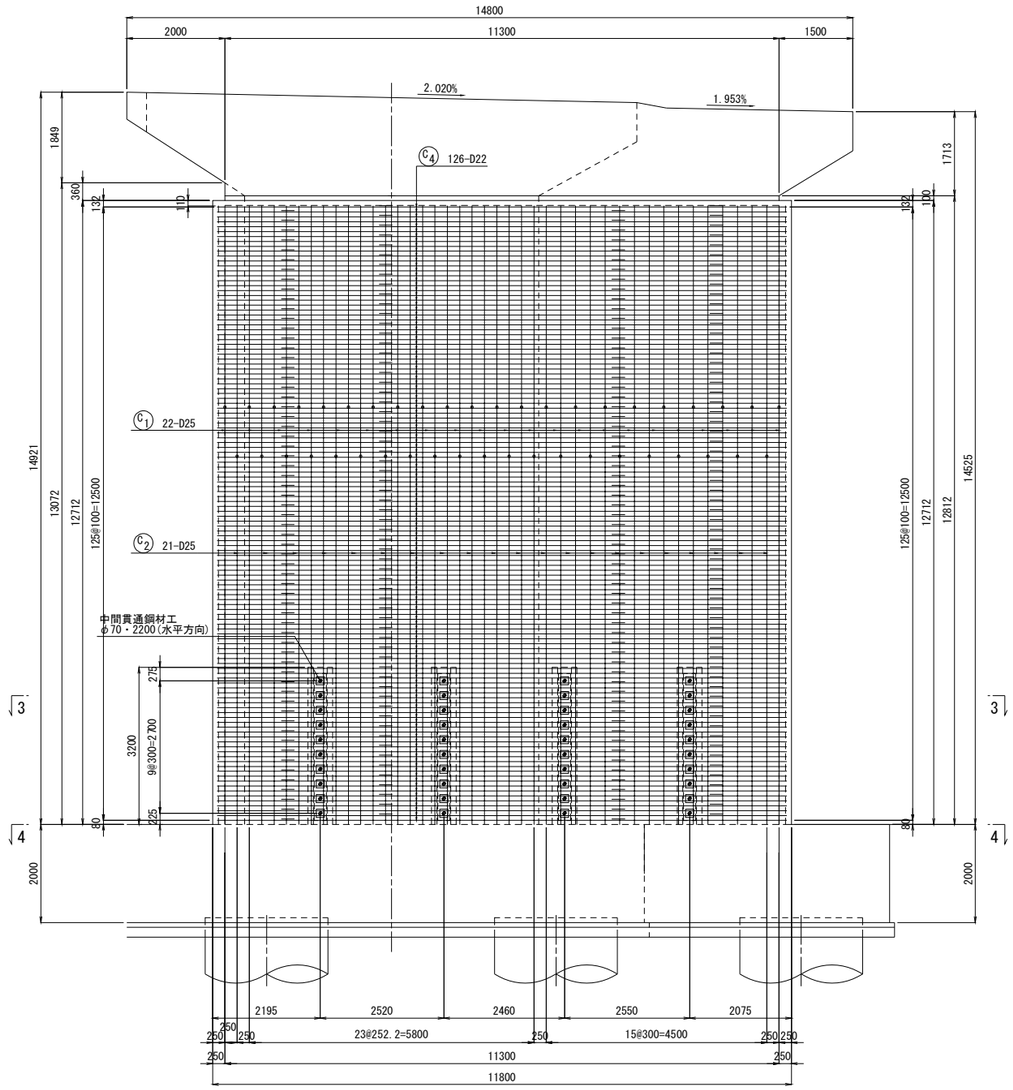


## 2 － 2

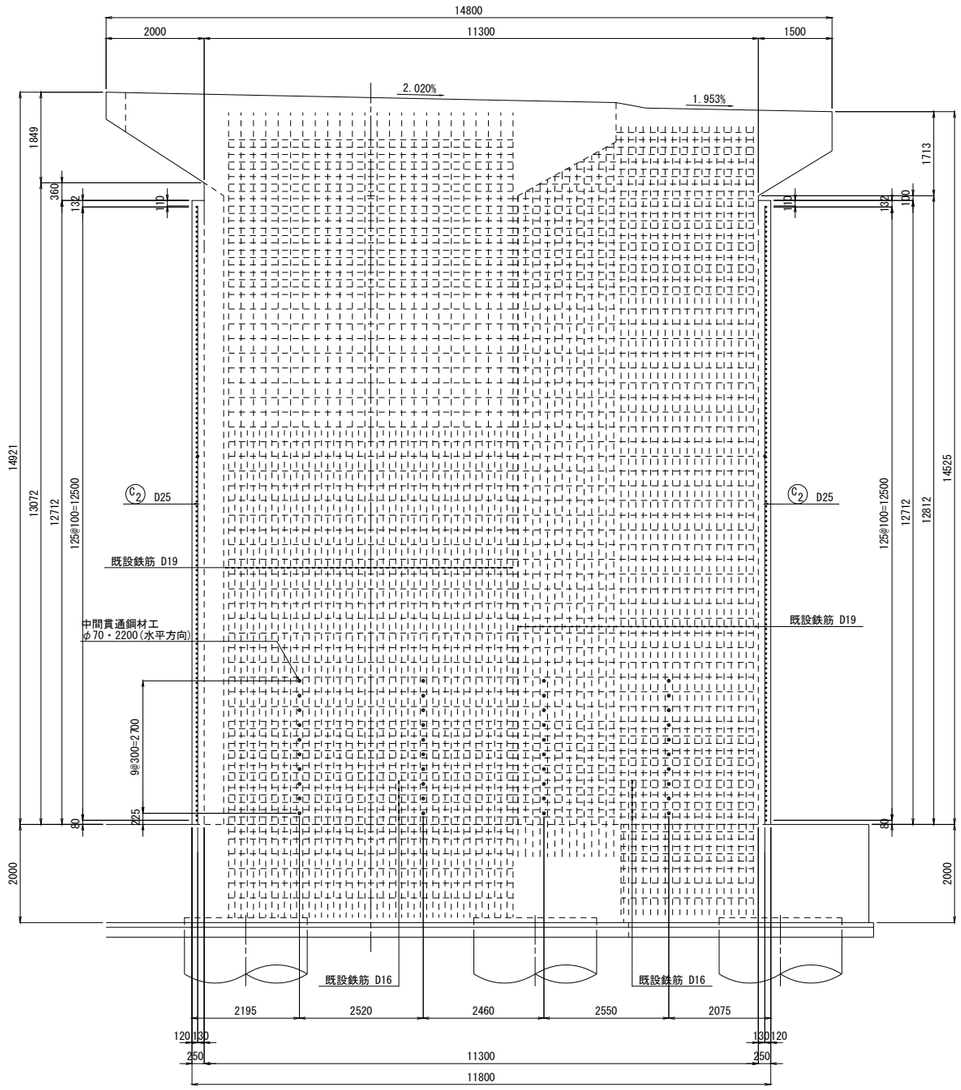


## 3 － 3

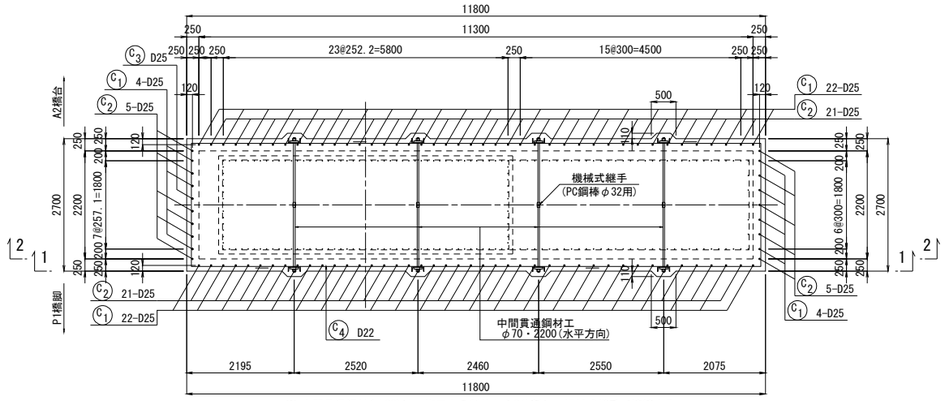


※ 中間貫通鋼材(φ32)は、施工上の制約から2分割し、機械式継手で接続する。

## 位置図

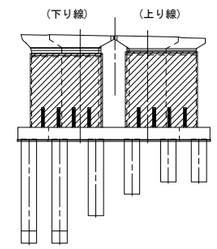


注記)

1. 本図面は、竣工図に基づき作成されたものである。既設構造物の形状を現地計測の上、必要に応じて施工内容を精査すること。
2. 既設コンクリートと新設コンクリートの接合面は、全て表面処理を行うこと。
3. 既設コンクリートに対する削孔の際には、鉄筋探査等を実施して既設鉄筋位置を確認し、既設鉄筋を切断しないように注意すること。

| | | |
|---|---|---|
| 既設構造(橋脚躯体) | 鉄　筋 | SD295 |
| | コンクリート | σck=24N/mm2 |
| 補強構造 | 鉄　筋 | SD345 |
| | コンクリート | σck=30N/mm2 |

| | | | |
|---|---|---|---|
| 横浜横須賀道路<br>釜利谷第二高架橋耐震補強工事 | | | |
| 図面の種類 | 釜利谷第二高架橋　P2橋脚(上り線)<br>耐震補強詳細図(その1) | | |
| 縮　尺 | 図　示 | 図面番号 | 18 / 112 |
| 設計会社名 | 株式会社　近代設計 | | |
| 施工会社名 | | | |
| 事 務 所 名 | 東日本高速道路株式会社　関東支社<br>京 浜 管 理 事 務 所 | | |

# 釜利谷第二高架橋　P2橋脚(上り線)耐震補強詳細図(その2)　S=1:125

## 1 - 1 2 - 2

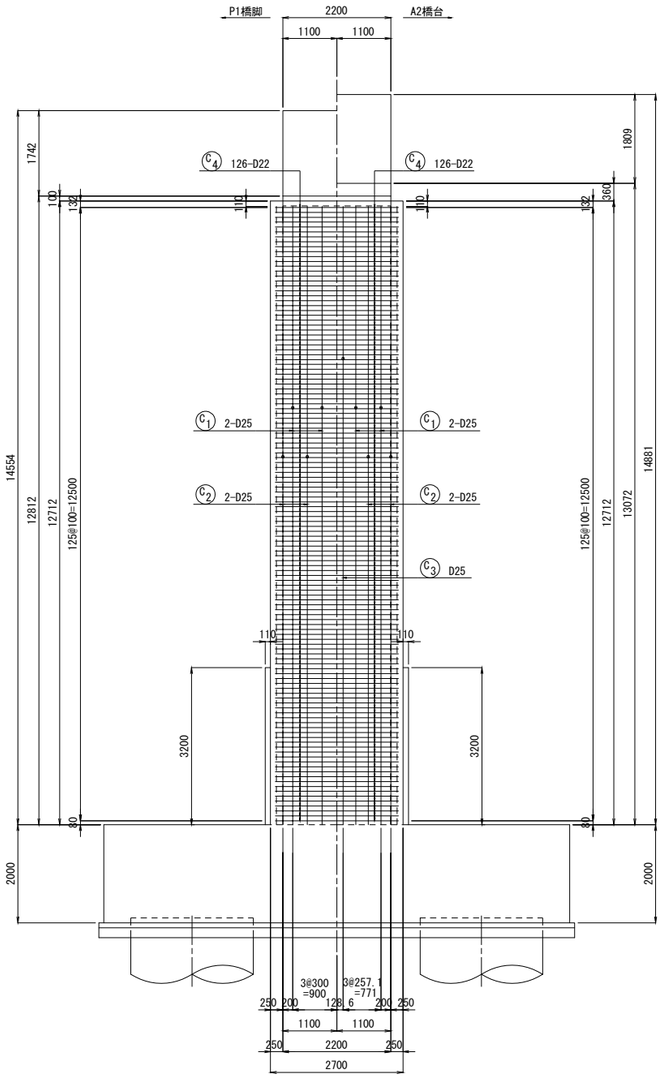


## 3 - 3

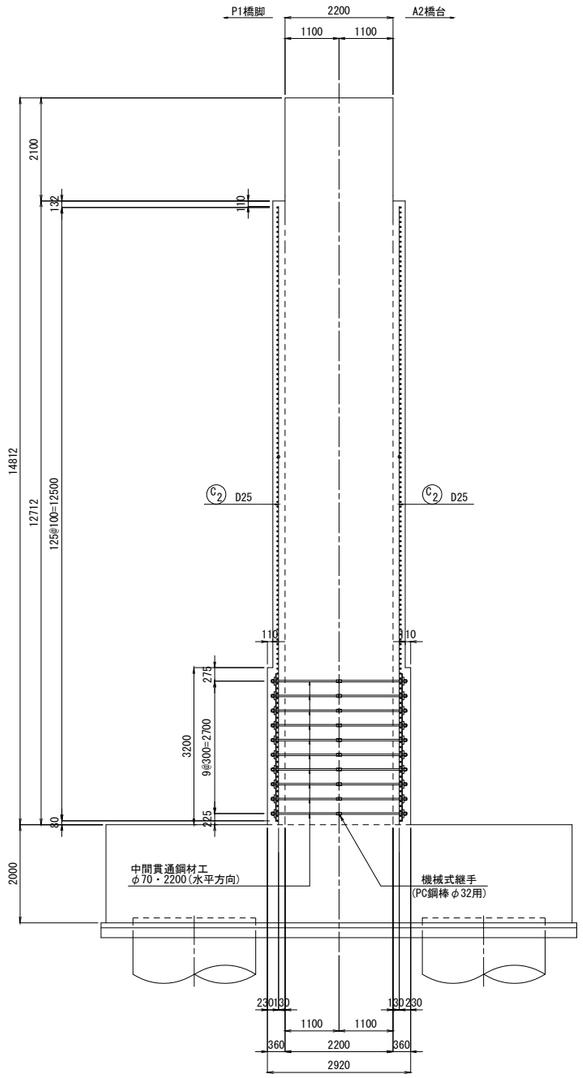


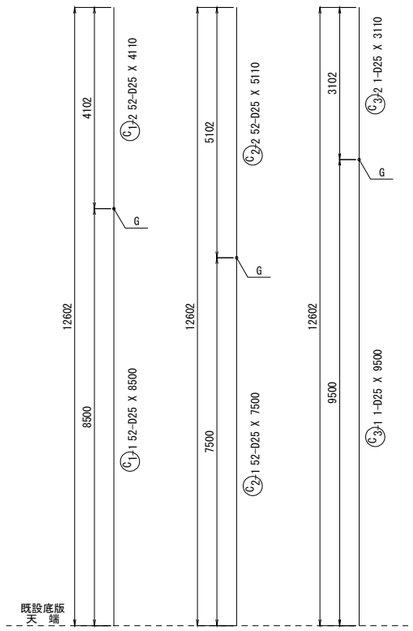


## かぶり詳細図　S=1:25

(上端)

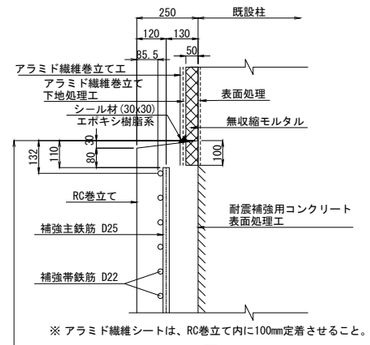


(下端)

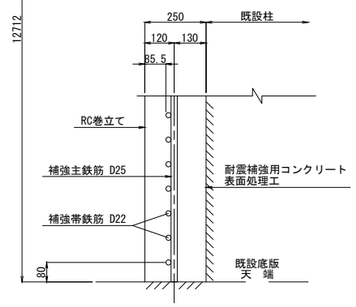


## 位 置 図

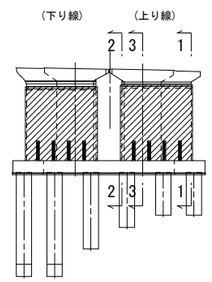


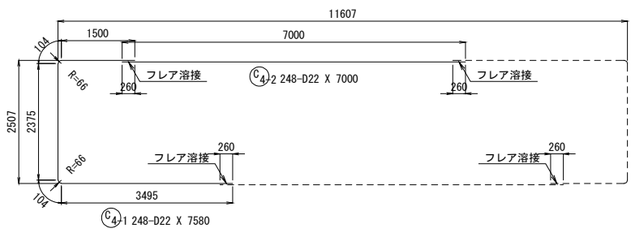


## フレア溶接詳細図

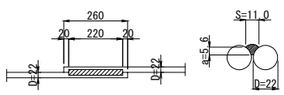


溶接ビード幅 S : S=0.5xD = 11.0mm
のど厚 a : a=0.39xD-3 = 5.6mm
(10mm<D≦22mm)

## 組立て筋参考図　S=1:10

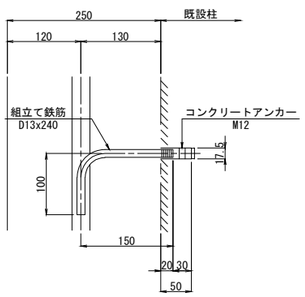


## 組立て筋参考数量

(上り線1基当り)

| 組立て鉄筋 | 径 | 長 さ | 本 数 | 単位質量 | 1本当り質量 | 質 量 | 摘 要 |
|---|---|---|---|---|---|---|---|
| | | | | | | | |
| 組立て鉄筋 | D13 | 240 | 344 | 0.995 | 0.239 | 82 | |
| | | | | | | 82 kg | |
| | | | | | | | |
| (SD345) | | | | | | | |
| | D13 | 82 kg | | | | | |
| | | | | | | | |
| | | | | | | | |
| コンクリートアンカー | M12 | | 344 本 | | | | |
| | | | | | | | |

※ 組立て筋本数　　343.2m2 x 1本/m2 = 344本

注記)
1. 本図面は、竣工図に基づき作成されたものである。既設構造物の形状を現地計測の上、必要に応じて施工内容を精査すること。
2. 既設コンクリートと新設コンクリートの接合面は、全て表面処理を行うこと。
3. 既設コンクリートに対する削孔の際には、鉄筋探査等を実施して既設鉄筋位置を確認し、既設鉄筋を切断しないように注意すること。

| | | | |
|---|---|---|---|
| 横浜横須賀道路<br>釜利谷第二高架橋耐震補強工事 | | | |
| 図面の種類 | 釜利谷第二高架橋　P2橋脚(上り線)<br>耐震補強詳細図(その2) | | |
| 縮　尺 | 図　示 | 図面番号 | 19 / 112 |
| 設計会社名 | 株式会社　近代設計 | | |
| 施工会社名 | | | |
| 事 務 所 名 | 東日本高速道路株式会社　関東支社<br>京 浜 管 理 事 務 所 | | |

# 釜利谷第二高架橋　P2橋脚(上り線)耐震補強詳細図(その3)　S=1:25

## PC鋼材定着部・かぶり詳細図

### A － A

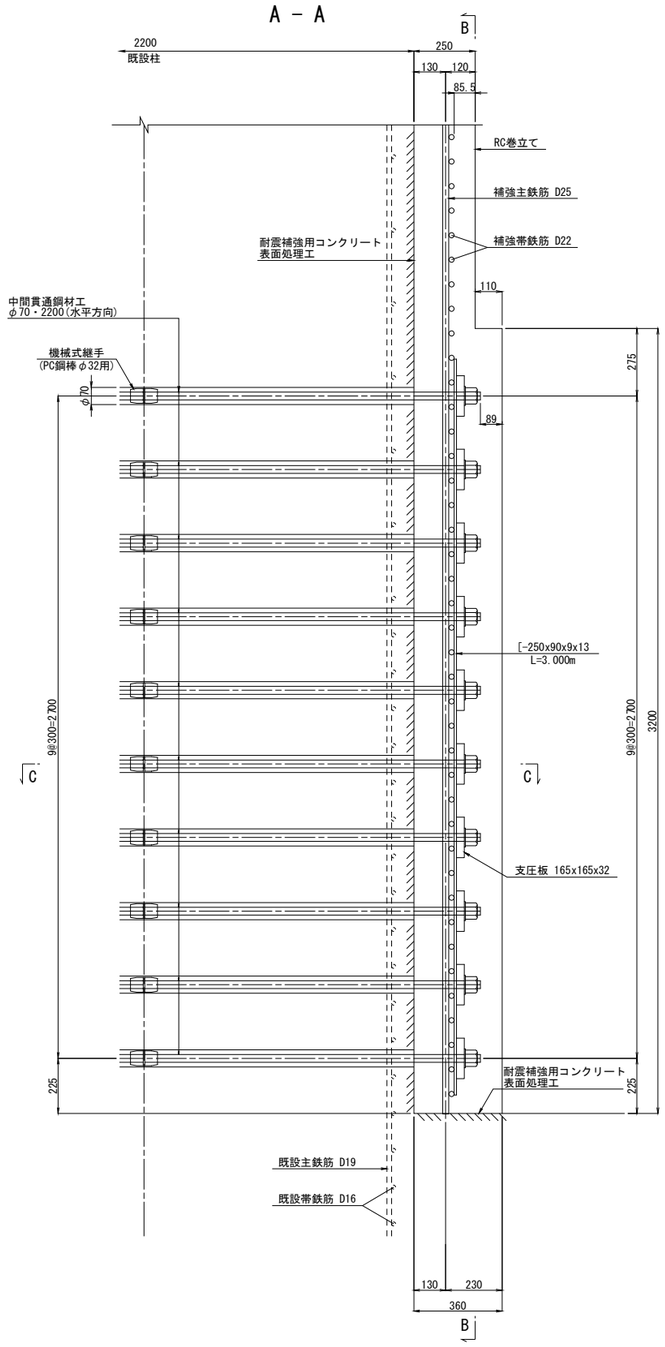


### B － B

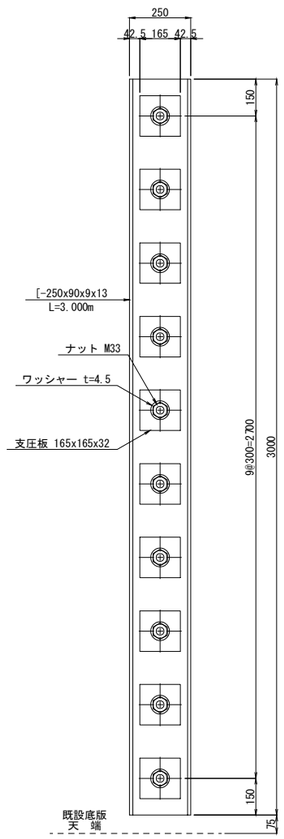


### C － C　S=1:10

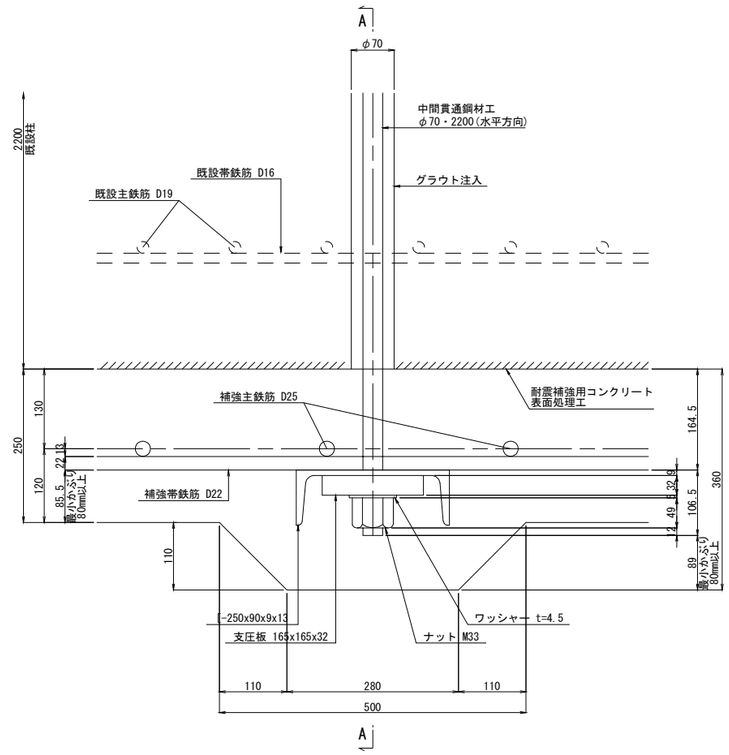


### PC鋼棒詳細図

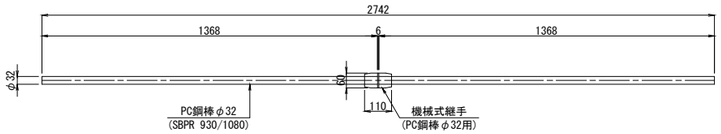


※ 中間貫通鋼材(φ32)は、施工上の制約から2分割し、機械式継手で接続する。

### 鉄筋質量表

(上り線1基当り)

| 記号 | 径 | 長さ | 本数 | 単位質量 | 1本当り質量 | 質量 | 摘要 |
|---|---|---|---|---|---|---|---|
| H<25m | | | | | | | |
| C 1-1 | D25 | 8500 | 52 | 3.98 | 33.8 | 1758 | (52) |
| C 1-2 | 〃 | 4110 | 52 | 〃 | 16.4 | 853 | |
| C 2-1 | 〃 | 7500 | 52 | 〃 | 29.9 | 1555 | (52) |
| C 2-2 | 〃 | 5110 | 52 | 〃 | 20.3 | 1056 | |
| C 3-1 | 〃 | 9500 | 1 | 〃 | 37.8 | 38 | (1) |
| C 3-2 | 〃 | 3110 | 1 | 〃 | 12.4 | 12 | |
| C 4-1 | D22 | 7580 | 248 | 3.04 | 23.0 | 5704 | [248] |
| C 4-2 | 〃 | 7000 | 248 | 〃 | 21.3 | 5282 | [248] |
| | | | | | | 16258kg | |

(SD345)　T　(ガス圧接箇所数)　[フレア溶接箇所数]

| | | | | |
|---|---|---|---|---|
| | D25 | 5272 kg | (105) | |
| | D22 | 10986 kg | | [496] |
| 総質量 | | 16258 kg | (105) | [496] |

注) ( )内は、ガス圧接箇所数、 [ ]内は、フレア溶接箇所数を示す。

### PC鋼材質量

(上り線1基当り)

| 径 | 長さ | 本数 | 単位質量 | 1本当り質量 | 質量 | 摘要 |
|---|---|---|---|---|---|---|
| PC鋼棒φ32 | 1368 | 80 | 6.31 | 8.63 | 690 | SBPR930/1080 |

機械式継手(PC鋼棒φ32用)　40 個

### 型鋼質量

(上り線1基当り)

| 径 | 長さ | 本数 | 単位質量 | 1本当り質量 | 質量 | 摘要 |
|---|---|---|---|---|---|---|
| [-250x90x9x13 | 3000 | 8 | 34.6 | 104 | 832 | SS400 |

### 削孔集計表

(上り線1基当り)

| | 径 | 削孔径(mm) x L(mm) | 方向 | 箇所数 |
|---|---|---|---|---|
| 躯体 | φ32 | φ70 x 2200mm | 水平 | 40 |

### 鉄筋加工寸法表
### 曲げ加工時の減長

| 径 | 90° R | 90° a | 90° Δl | 135° R | 135° a | 135° Δl |
|---|---|---|---|---|---|---|
| D13 | 39 | 61 | 17 | 71.5 | 56 | 3 |
| D16 | 48 | 75 | 21 | 88 | 69 | 4 |
| D19 | 57 | 89 | 25 | 104.5 | 82 | 5 |
| D22 | 66 | 104 | 28 | 121 | 95 | 5 |
| D25 | 75 | 118 | 32 | 137.5 | 108 | 6 |
| D29 | 87 | 137 | 37 | 159.5 | 125 | 7 |
| D32 | 96 | 151 | 41 | 176 | 138 | 8 |
| D35 | 105 | 165 | 45 | 192.5 | 151 | 8 |
| D38 | 114 | 179 | 49 | 209 | 164 | 9 |
| D41 | 123 | 193 | 53 | 225.5 | 177 | 10 |
| D51 | 153 | 240 | 66 | 280.5 | 220 | 12 |

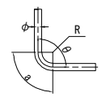


θ＞90°
R=5φ+1/2φ
θ≦90°
R=2.5φ+1/2φ

注記)
1. 本図面は、竣工図に基づき作成されたものである。既設構造物の形状を現地計測の上、必要に応じて施工内容を精査すること。
2. 既設コンクリートと新設コンクリートの接合面は、全て表面処理を行うこと。
3. 既設コンクリートに対する削孔の際には、鉄筋探査等を実施して既設鉄筋位置を確認し、既設鉄筋を切断しないように注意すること。

| | | | |
|---|---|---|---|
| 横浜横須賀道路<br>釜利谷第二高架橋耐震補強工事 | | | |
| 図面の種類 | 釜利谷第二高架橋　P2橋脚(上り線)<br>耐震補強詳細図(その3) | | |
| 縮尺 | 図示 | 図面番号 | 20 / 112 |
| 設計会社名 | 株式会社　近代設計 | | |
| 施工会社名 | | | |
| 事務所名 | 東日本高速道路株式会社　関東支社<br>京浜管理事務所 | | |

# 釜利谷第二高架橋 A2橋台耐震補強構造一般図 S=1:250

## 正 面 図

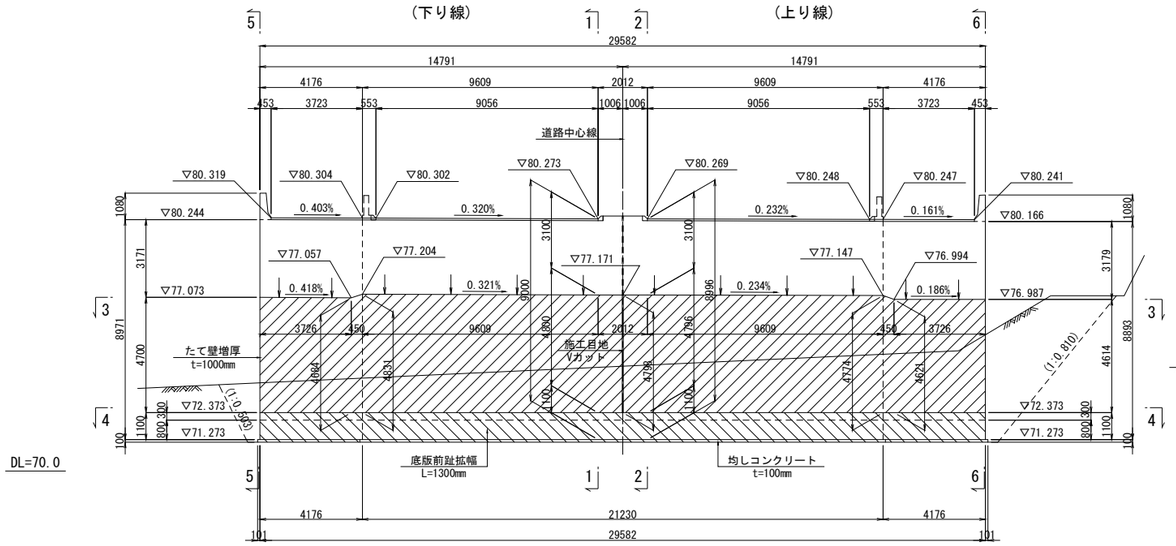


## 断 面 図 (1 - 1)

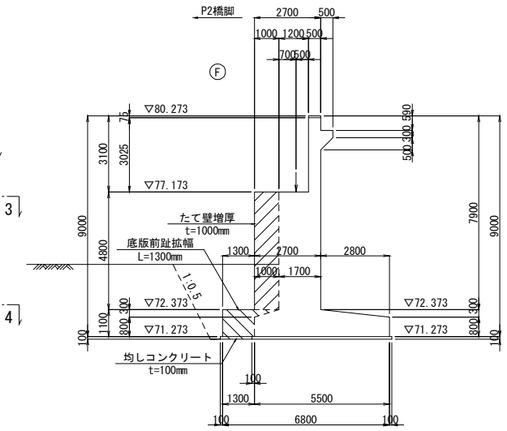


## 断 面 図 (2 - 2)

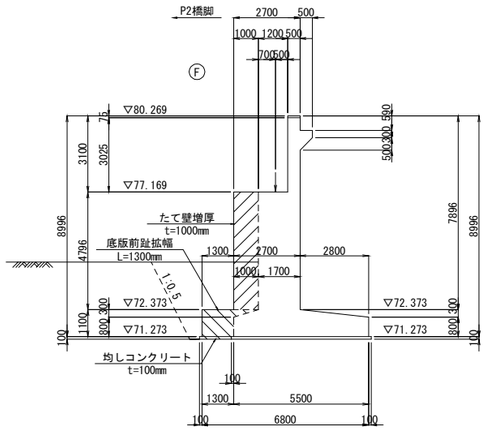


## 平 面 図 (3 - 3)

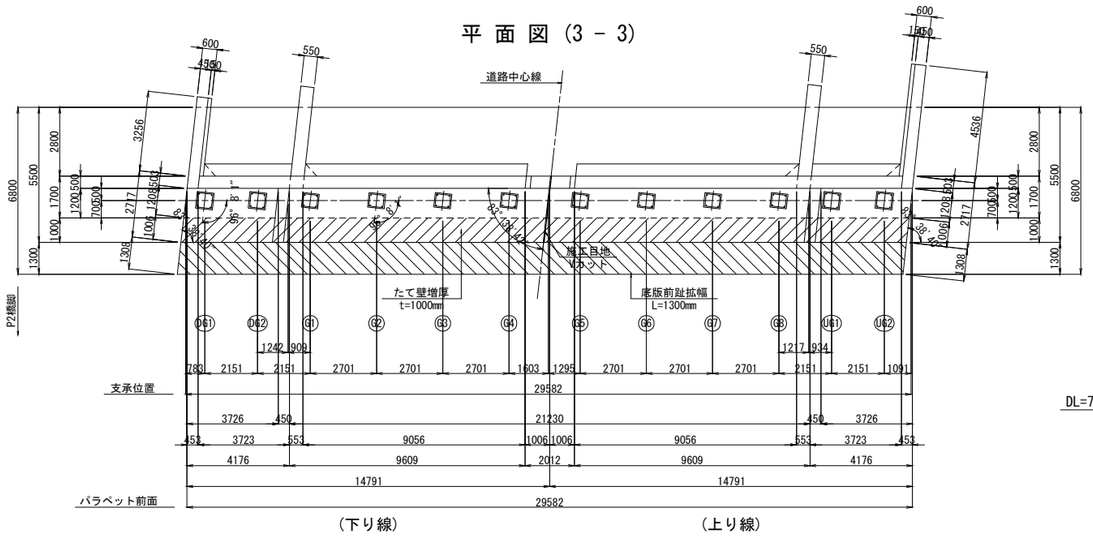


## 側 面 図 (5 - 5)

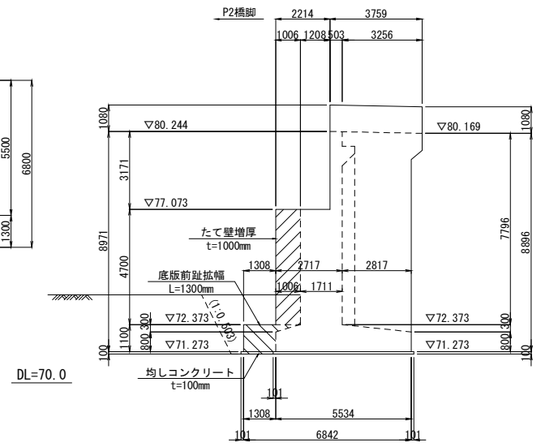


## 側 面 図 (6 - 6)

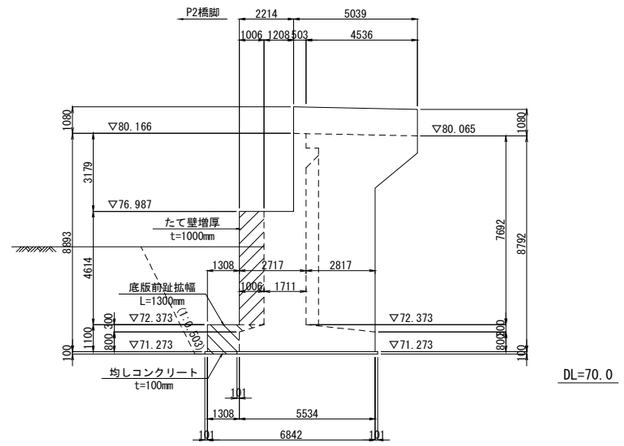


## 施工目地 配置図

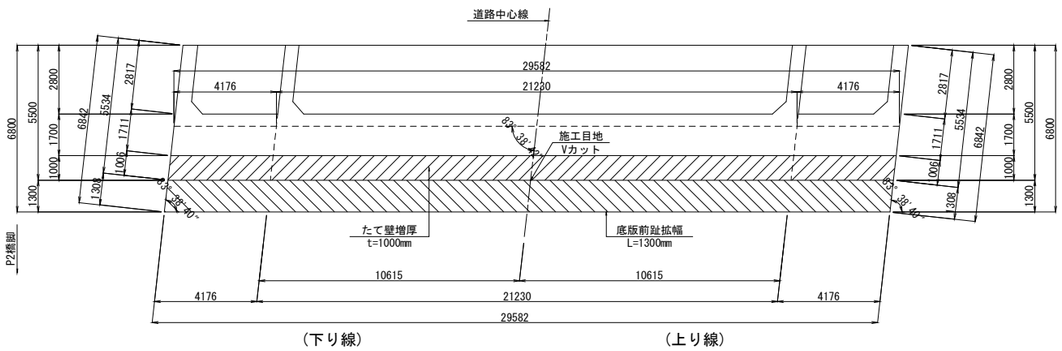


## 平 面 図 (4 - 4)

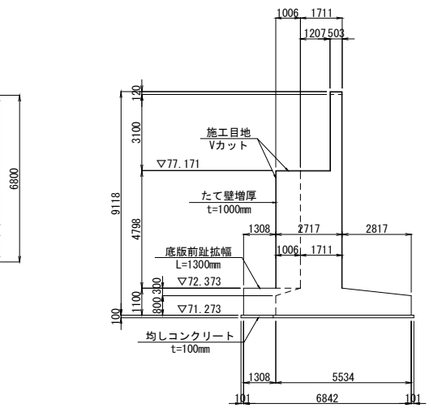


## Vカット詳細図 S=1:20

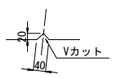


注記)
1. 本図面は、竣工図に基づき作成されたものである。既設構造物の形状を現地計測の上、必要に応じて施工内容を精査すること。
2. 既設コンクリートと新設コンクリートの接合面は、全て表面処理を行うこと。
3. ▨は、たて壁増厚工を示す。
4. ▧は、底版前趾拡幅工を示す。

### 使用材料

| | | | |
|---|---|---|---|
| 既設構造 | たて壁 | 鉄　筋 | SD295 |
| | | コンクリート | σck=24N/mm2 |
| | 底　版 | 鉄　筋 | SD295 |
| | | コンクリート | σck=24N/mm2 |
| 補強構造 | たて壁増厚 | 鉄　筋 | SD345 |
| | | コンクリート | σck=30N/mm2 |
| | 底版拡幅 | 鉄　筋 | SD345 |
| | | コンクリート | σck=24N/mm2 |
| | | 均しコンクリート | σck=18N/mm2 |

| | | | |
|---|---|---|---|
| 横浜横須賀道路<br>釜利谷第二高架橋耐震補強工事 | | | |
| 図面の種類 | 釜利谷第二高架橋　A2橋台<br>耐震補強構造一般図 | | |
| 縮　尺 | 図　示 | 図面番号 | 21 / 112 |
| 設計会社名 | 大成エンジニアリング株式会社 | | |
| 施工会社名 | | | |
| 事 務 所 名 | 東日本高速道路株式会社　関東支社<br>京 浜 管 理 事 務 所 | | |

# 釜利谷第二高架橋 A2橋台耐震補強詳細図(その1)　S=1:125

## 1 － 1

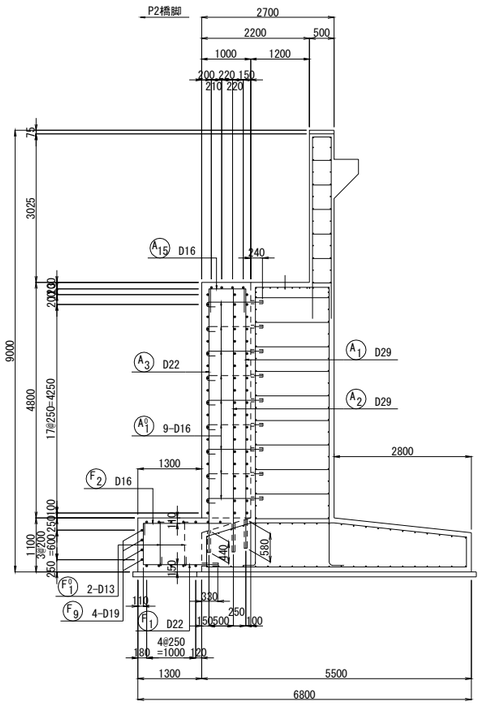


## 2 － 2

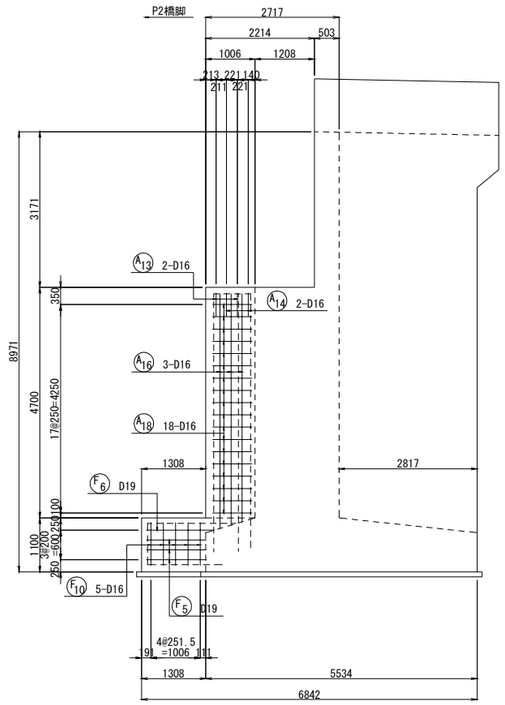


## 3 － 3

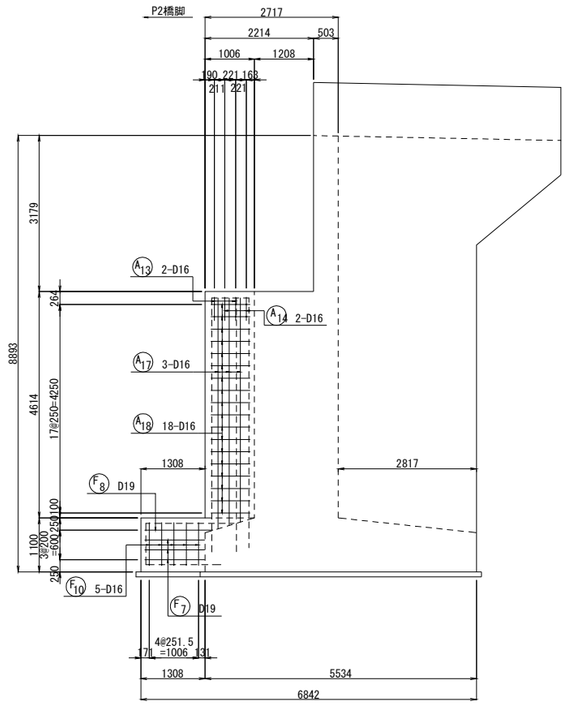


## かぶり詳細図　S=1:25

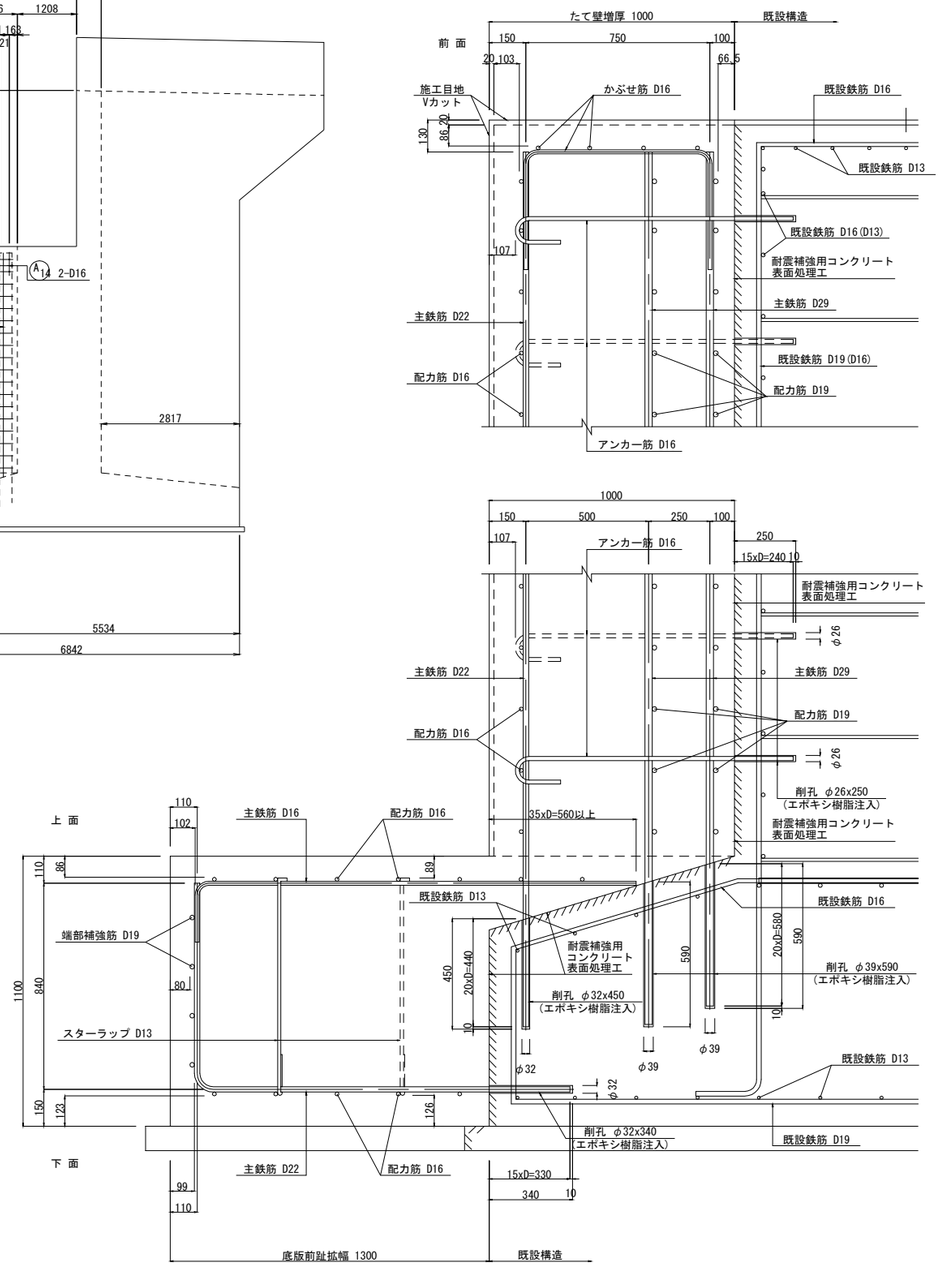


## 位 置 図

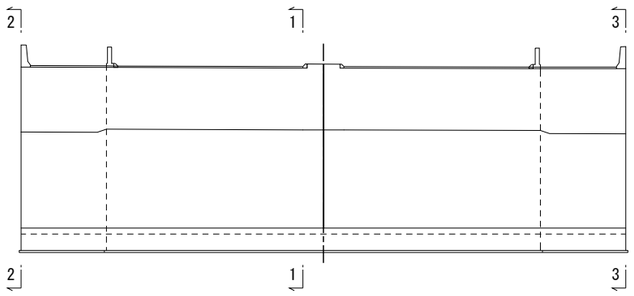


## 使用材料

| | | | |
|---|---|---|---|
| 既設構造 | たて壁 | 鉄　筋 | SD295 |
| | | コンクリート | σck=24N/mm2 |
| | 底　版 | 鉄　筋 | SD295 |
| | | コンクリート | σck=24N/mm2 |
| 補強構造 | たて壁増厚 | 鉄　筋 | SD345 |
| | | コンクリート | σck=30N/mm2 |
| | 底版拡幅 | 鉄　筋 | SD345 |
| | | コンクリート | σck=24N/mm2 |
| | | 均しコンクリート | σck=18N/mm2 |

注記)

1. 本図面は、竣工図に基づき作成されたものである。既設構造物の形状を現地計測の上、必要に応じて施工内容を精査すること。
2. 既設コンクリートと新設コンクリートの接合面は、全て表面処理を行うこと。
3. 既設コンクリートに対する削孔の際には、鉄筋探査等を実施して既設鉄筋位置を確認し、既設鉄筋を切断しないように注意すること。

| | | | |
|---|---|---|---|
| 横浜横須賀道路<br>釜利谷第二高架橋耐震補強工事 | | | |
| 図面の種類 | 釜利谷第二高架橋　A2橋台<br>耐震補強詳細図(その1) | | |
| 縮　尺 | 図　示 | 図面番号 | 22 / 112 |
| 設計会社名 | 大成エンジニアリング株式会社 | | |
| 施工会社名 | | | |
| 事務所名 | 東日本高速道路株式会社　関東支社<br>京浜管理事務所 | | |

# 釜利谷第二高架橋 A2橋台耐震補強詳細図(その2)　S=1:125

## 1 － 1
たて壁前面側鉄筋

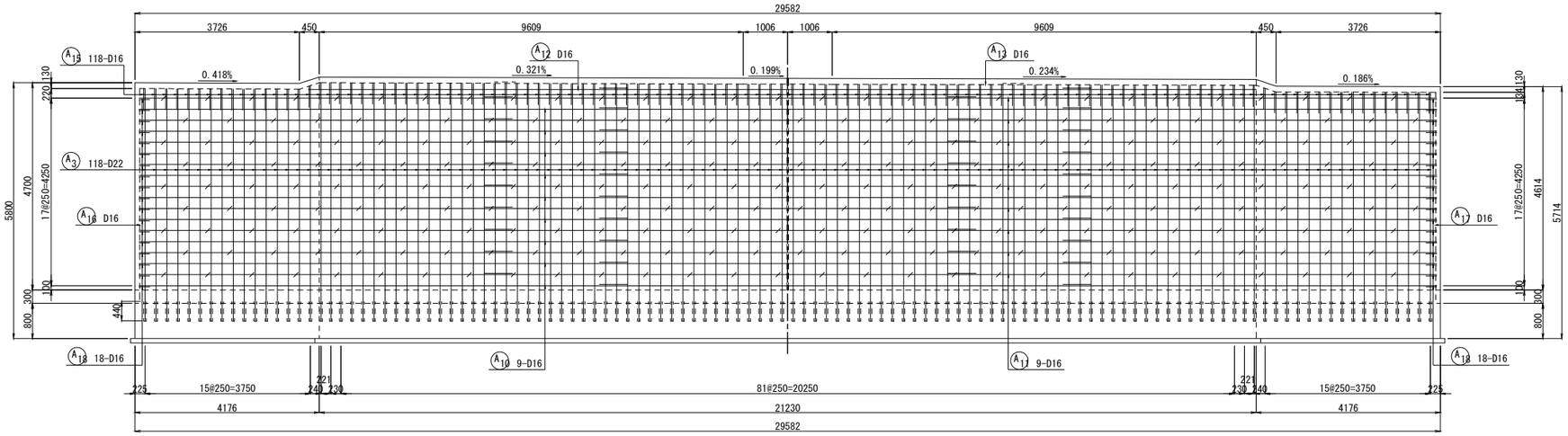


## 2 － 2
たて壁背面側鉄筋(2段目)

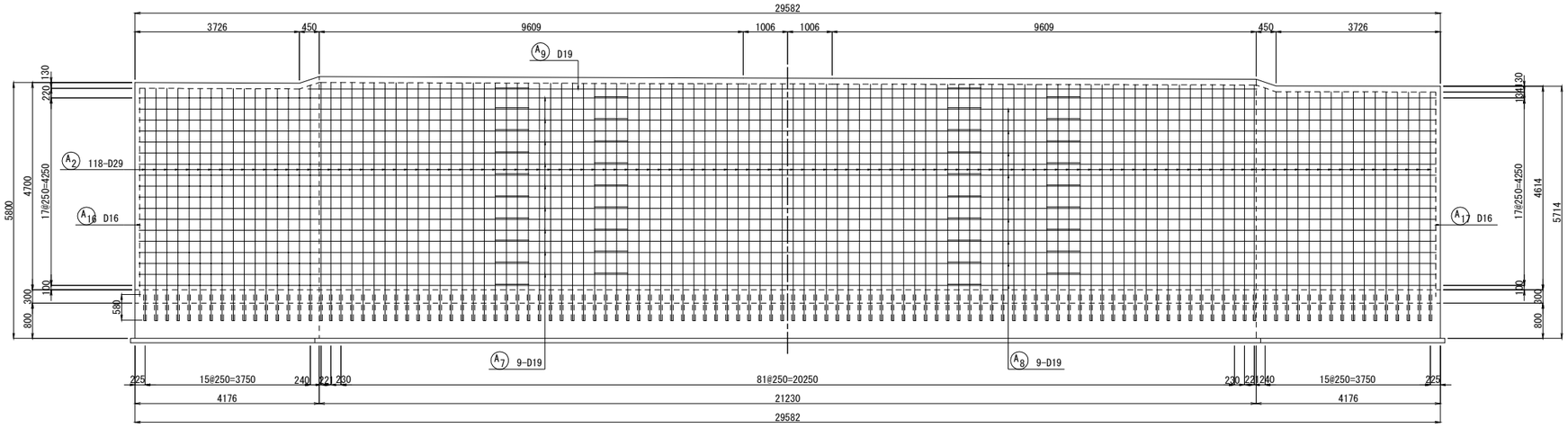


## 3 － 3
たて壁背面側鉄筋(1段目)

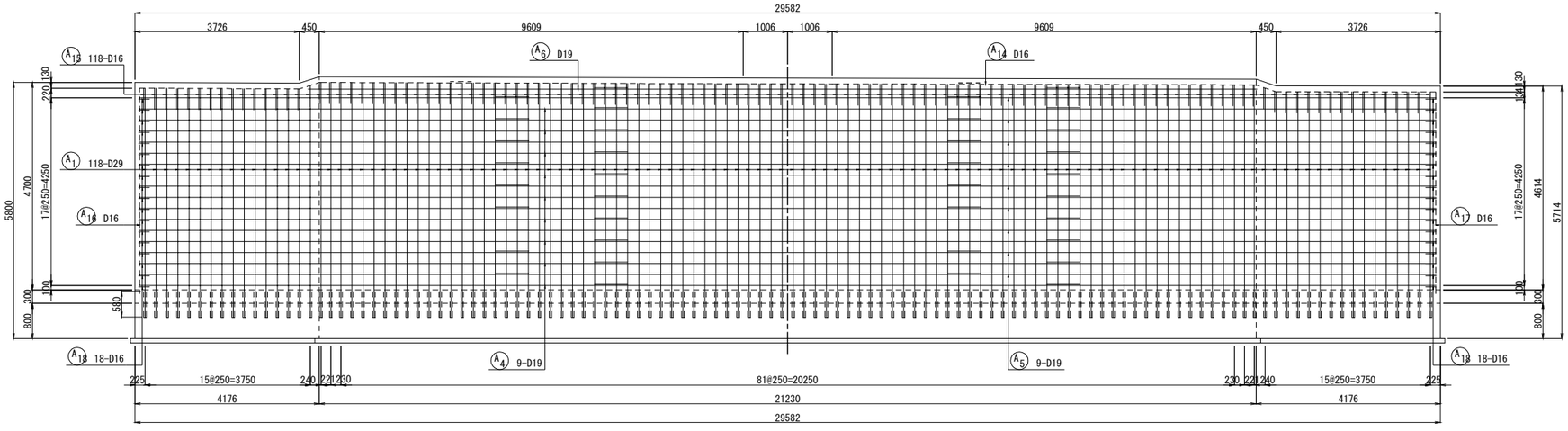


## 位 置 図

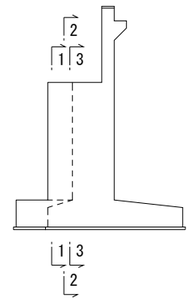


注記)
1. 本図面は、竣工図に基づき作成されたものである。
既設構造物の形状を現地計測の上、必要に応じて
施工内容を精査すること。
2. 既設コンクリートと新設コンクリートの接合面は、
全て表面処理を行うこと。
3. 既設コンクリートに対する削孔の際には、鉄筋探査等を
実施して既設鉄筋位置を確認し、既設鉄筋を切断しない
ように注意すること。

| | | | |
|---|---|---|---|
| 横浜横須賀道路<br>釜利谷第二高架橋耐震補強工事 | | | |
| 図面の種類 | 釜利谷第二高架橋　A2橋台<br>耐震補強詳細図(その2) | | |
| 縮　　尺 | 図　示 | 図面番号 | 23 / 112 |
| 設計会社名 | 大成エンジニアリング株式会社 | | |
| 施工会社名 | | | |
| 事 務 所 名 | 東日本高速道路株式会社　関東支社<br>京 浜 管 理 事 務 所 | | |

# 釜利谷第二高架橋 A2橋台耐震補強詳細図(その3)　S=1:125

## 1 － 1

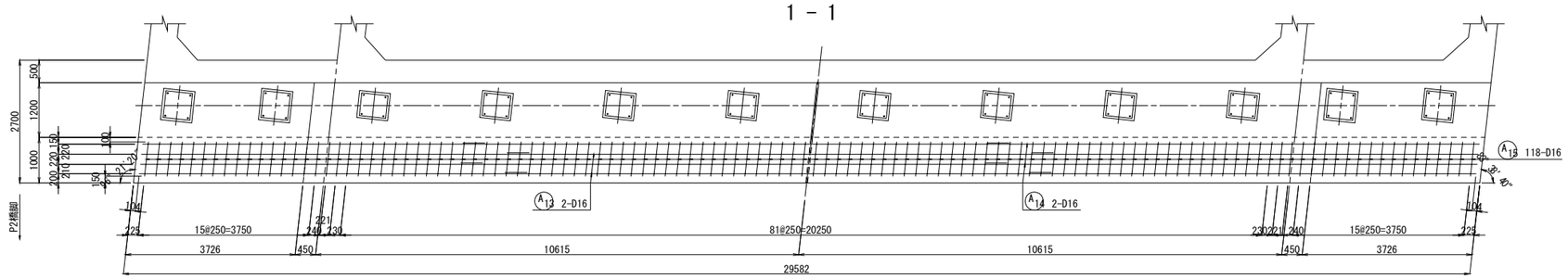


## 2 － 2

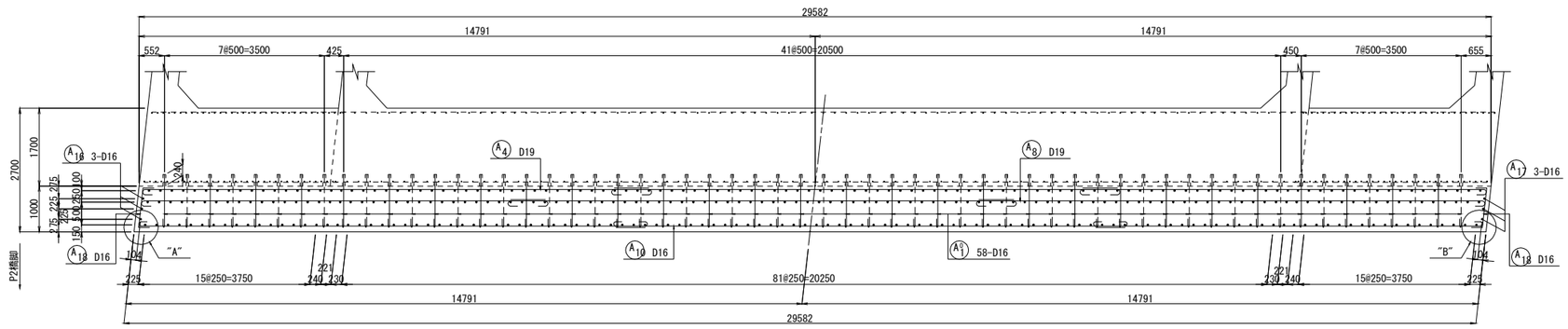


## 3 － 3

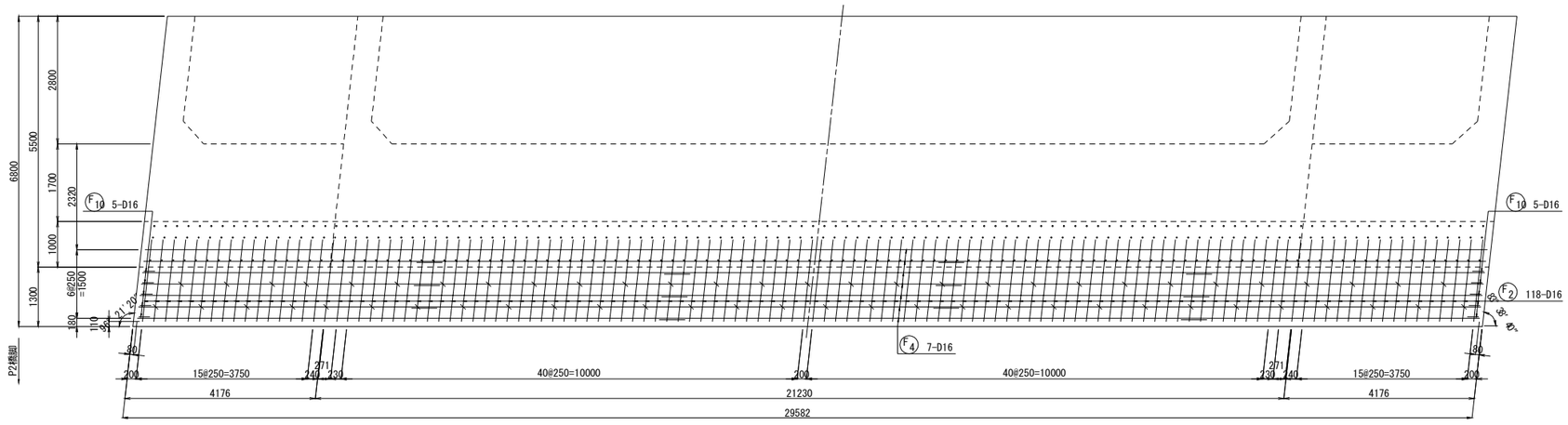


## 4 － 4

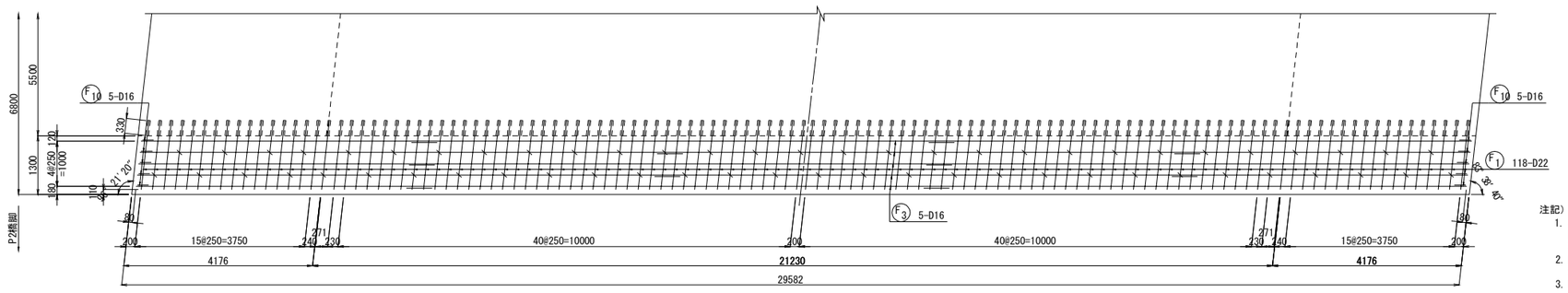


## A部詳細図　S=1:25

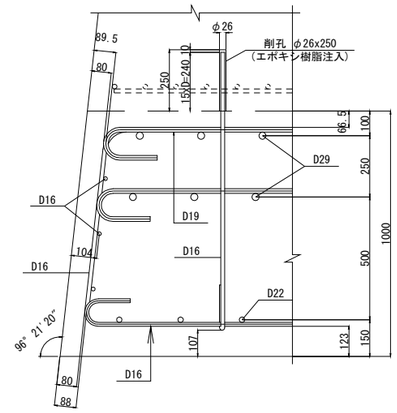


## B部詳細図　S=1:25

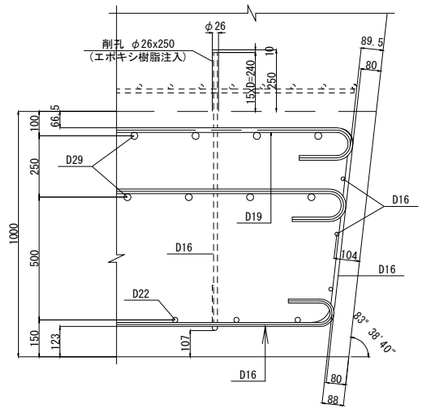


## 位置図

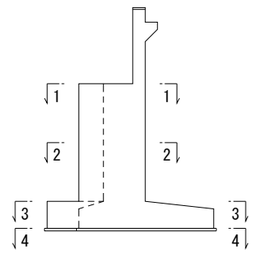


注記)

1. 本図面は、竣工図に基づき作成されたものである。既設構造物の形状を現地計測の上、必要に応じて施工内容を精査すること。
2. 既設コンクリートと新設コンクリートの接合面は、全て表面処理を行うこと。
3. 既設コンクリートに対する削孔の際には、鉄筋探査等を実施して既設鉄筋位置を確認し、既設鉄筋を切断しないように注意すること。

| | | | |
|---|---|---|---|
| 横浜横須賀道路<br>釜利谷第二高架橋耐震補強工事 | | | |
| 図面の種類 | 釜利谷第二高架橋　A2橋台<br>耐震補強詳細図(その3) | | |
| 縮　尺 | 図　示 | 図面番号 | 24 / 112 |
| 設計会社名 | 大成エンジニアリング株式会社 | | |
| 施工会社名 | | | |
| 事 務 所 名 | 東日本高速道路株式会社　関東支社<br>京 浜 管 理 事 務 所 | | |

# 釜利谷第二高架橋 A2橋台耐震補強詳細図(その4)　S=1:125



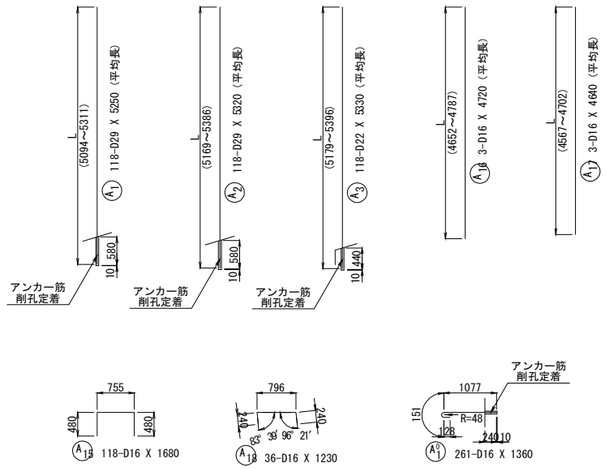


| 記号 | 径 | 本数 | L | 記号 | 径 | 本数 | L | 記号 | 径 | 本数 | L |
|---|---|---|---|---|---|---|---|---|---|---|---|
| A 1- 1 | D29 | 1 | 5179 | A 1- 41 | D29 | 1 | 5292 | A 1- 81 | D29 | 1 | 5266 |
| - 2 | 〃 | 1 | 5178 | - 42 | 〃 | 1 | 5291 | - 82 | 〃 | 1 | 5265 |
| - 3 | 〃 | 1 | 5177 | - 43 | 〃 | 1 | 5290 | - 83 | 〃 | 1 | 5265 |
| - 4 | 〃 | 1 | 5176 | - 44 | 〃 | 1 | 5289 | - 84 | 〃 | 1 | 5264 |
| - 5 | 〃 | 1 | 5175 | - 45 | 〃 | 1 | 5288 | - 85 | 〃 | 1 | 5263 |
| - 6 | 〃 | 1 | 5174 | - 46 | 〃 | 1 | 5288 | - 86 | 〃 | 1 | 5263 |
| - 7 | 〃 | 1 | 5173 | - 47 | 〃 | 1 | 5287 | - 87 | 〃 | 1 | 5262 |
| - 8 | 〃 | 1 | 5172 | - 48 | 〃 | 1 | 5286 | - 88 | 〃 | 1 | 5262 |
| - 9 | 〃 | 1 | 5171 | - 49 | 〃 | 1 | 5285 | - 89 | 〃 | 1 | 5261 |
| - 10 | 〃 | 1 | 5170 | - 50 | 〃 | 1 | 5284 | - 90 | 〃 | 1 | 5261 |
| - 11 | 〃 | 1 | 5169 | - 51 | 〃 | 1 | 5284 | - 91 | 〃 | 1 | 5260 |
| - 12 | 〃 | 1 | 5168 | - 52 | 〃 | 1 | 5283 | - 92 | 〃 | 1 | 5259 |
| - 13 | 〃 | 1 | 5167 | - 53 | 〃 | 1 | 5282 | - 93 | 〃 | 1 | 5259 |
| - 14 | 〃 | 1 | 5165 | - 54 | 〃 | 1 | 5281 | - 94 | 〃 | 1 | 5258 |
| - 15 | 〃 | 1 | 5164 | - 55 | 〃 | 1 | 5280 | - 95 | 〃 | 1 | 5258 |
| - 16 | 〃 | 1 | 5245 | - 56 | 〃 | 1 | 5280 | - 96 | 〃 | 1 | 5257 |
| - 17 | 〃 | 1 | 5311 | - 57 | 〃 | 1 | 5279 | - 97 | 〃 | 1 | 5256 |
| - 18 | 〃 | 1 | 5310 | - 58 | 〃 | 1 | 5279 | - 98 | 〃 | 1 | 5256 |
| - 19 | 〃 | 1 | 5309 | - 59 | 〃 | 1 | 5278 | - 99 | 〃 | 1 | 5255 |
| - 20 | 〃 | 1 | 5308 | - 60 | 〃 | 1 | 5278 | -100 | 〃 | 1 | 5255 |
| - 21 | 〃 | 1 | 5308 | - 61 | 〃 | 1 | 5277 | -101 | 〃 | 1 | 5254 |
| - 22 | 〃 | 1 | 5307 | - 62 | 〃 | 1 | 5277 | -102 | 〃 | 1 | 5254 |
| - 23 | 〃 | 1 | 5306 | - 63 | 〃 | 1 | 5276 | -103 | 〃 | 1 | 5185 |
| - 24 | 〃 | 1 | 5305 | - 64 | 〃 | 1 | 5276 | -104 | 〃 | 1 | 5101 |
| - 25 | 〃 | 1 | 5304 | - 65 | 〃 | 1 | 5275 | -105 | 〃 | 1 | 5100 |
| - 26 | 〃 | 1 | 5304 | - 66 | 〃 | 1 | 5275 | -106 | 〃 | 1 | 5100 |
| - 27 | 〃 | 1 | 5303 | - 67 | 〃 | 1 | 5274 | -107 | 〃 | 1 | 5100 |
| - 28 | 〃 | 1 | 5302 | - 68 | 〃 | 1 | 5273 | -108 | 〃 | 1 | 5099 |
| - 29 | 〃 | 1 | 5301 | - 69 | 〃 | 1 | 5273 | -109 | 〃 | 1 | 5099 |
| - 30 | 〃 | 1 | 5300 | - 70 | 〃 | 1 | 5272 | -110 | 〃 | 1 | 5098 |
| - 31 | 〃 | 1 | 5300 | - 71 | 〃 | 1 | 5272 | -111 | 〃 | 1 | 5098 |
| - 32 | 〃 | 1 | 5299 | - 72 | 〃 | 1 | 5271 | -112 | 〃 | 1 | 5097 |
| - 33 | 〃 | 1 | 5298 | - 73 | 〃 | 1 | 5270 | -113 | 〃 | 1 | 5097 |
| - 34 | 〃 | 1 | 5297 | - 74 | 〃 | 1 | 5270 | -114 | 〃 | 1 | 5096 |
| - 35 | 〃 | 1 | 5296 | - 75 | 〃 | 1 | 5269 | -115 | 〃 | 1 | 5096 |
| - 36 | 〃 | 1 | 5296 | - 76 | 〃 | 1 | 5269 | -116 | 〃 | 1 | 5095 |
| - 37 | 〃 | 1 | 5295 | - 77 | 〃 | 1 | 5268 | -117 | 〃 | 1 | 5095 |
| - 38 | 〃 | 1 | 5294 | - 78 | 〃 | 1 | 5268 | -118 | 〃 | 1 | 5094 |
| - 39 | 〃 | 1 | 5293 | - 79 | 〃 | 1 | 5267 | 平均長 | | 118 | 5250 |
| - 40 | 〃 | 1 | 5292 | - 80 | 〃 | 1 | 5266 | | | | |

| 記号 | 径 | 本数 | L | 記号 | 径 | 本数 | L | 記号 | 径 | 本数 | L |
|---|---|---|---|---|---|---|---|---|---|---|---|
| A 2- 1 | D29 | 1 | 5254 | A 2- 41 | D29 | 1 | 5367 | A 2- 81 | D29 | 1 | 5341 |
| - 2 | 〃 | 1 | 5253 | - 42 | 〃 | 1 | 5366 | - 82 | 〃 | 1 | 5340 |
| - 3 | 〃 | 1 | 5252 | - 43 | 〃 | 1 | 5365 | - 83 | 〃 | 1 | 5340 |
| - 4 | 〃 | 1 | 5251 | - 44 | 〃 | 1 | 5364 | - 84 | 〃 | 1 | 5339 |
| - 5 | 〃 | 1 | 5250 | - 45 | 〃 | 1 | 5363 | - 85 | 〃 | 1 | 5338 |
| - 6 | 〃 | 1 | 5249 | - 46 | 〃 | 1 | 5363 | - 86 | 〃 | 1 | 5338 |
| - 7 | 〃 | 1 | 5248 | - 47 | 〃 | 1 | 5362 | - 87 | 〃 | 1 | 5337 |
| - 8 | 〃 | 1 | 5247 | - 48 | 〃 | 1 | 5361 | - 88 | 〃 | 1 | 5337 |
| - 9 | 〃 | 1 | 5246 | - 49 | 〃 | 1 | 5360 | - 89 | 〃 | 1 | 5336 |
| - 10 | 〃 | 1 | 5245 | - 50 | 〃 | 1 | 5359 | - 90 | 〃 | 1 | 5336 |
| - 11 | 〃 | 1 | 5244 | - 51 | 〃 | 1 | 5359 | - 91 | 〃 | 1 | 5335 |
| - 12 | 〃 | 1 | 5243 | - 52 | 〃 | 1 | 5358 | - 92 | 〃 | 1 | 5334 |
| - 13 | 〃 | 1 | 5242 | - 53 | 〃 | 1 | 5357 | - 93 | 〃 | 1 | 5334 |
| - 14 | 〃 | 1 | 5240 | - 54 | 〃 | 1 | 5356 | - 94 | 〃 | 1 | 5333 |
| - 15 | 〃 | 1 | 5239 | - 55 | 〃 | 1 | 5355 | - 95 | 〃 | 1 | 5333 |
| - 16 | 〃 | 1 | 5320 | - 56 | 〃 | 1 | 5355 | - 96 | 〃 | 1 | 5332 |
| - 17 | 〃 | 1 | 5386 | - 57 | 〃 | 1 | 5354 | - 97 | 〃 | 1 | 5331 |
| - 18 | 〃 | 1 | 5385 | - 58 | 〃 | 1 | 5354 | - 98 | 〃 | 1 | 5331 |
| - 19 | 〃 | 1 | 5384 | - 59 | 〃 | 1 | 5353 | - 99 | 〃 | 1 | 5330 |
| - 20 | 〃 | 1 | 5383 | - 60 | 〃 | 1 | 5353 | -100 | 〃 | 1 | 5330 |
| - 21 | 〃 | 1 | 5383 | - 61 | 〃 | 1 | 5352 | -101 | 〃 | 1 | 5329 |
| - 22 | 〃 | 1 | 5382 | - 62 | 〃 | 1 | 5352 | -102 | 〃 | 1 | 5329 |
| - 23 | 〃 | 1 | 5381 | - 63 | 〃 | 1 | 5351 | -103 | 〃 | 1 | 5260 |
| - 24 | 〃 | 1 | 5380 | - 64 | 〃 | 1 | 5351 | -104 | 〃 | 1 | 5176 |
| - 25 | 〃 | 1 | 5379 | - 65 | 〃 | 1 | 5350 | -105 | 〃 | 1 | 5175 |
| - 26 | 〃 | 1 | 5379 | - 66 | 〃 | 1 | 5350 | -106 | 〃 | 1 | 5175 |
| - 27 | 〃 | 1 | 5378 | - 67 | 〃 | 1 | 5349 | -107 | 〃 | 1 | 5175 |
| - 28 | 〃 | 1 | 5377 | - 68 | 〃 | 1 | 5348 | -108 | 〃 | 1 | 5174 |
| - 29 | 〃 | 1 | 5376 | - 69 | 〃 | 1 | 5348 | -109 | 〃 | 1 | 5174 |
| - 30 | 〃 | 1 | 5375 | - 70 | 〃 | 1 | 5347 | -110 | 〃 | 1 | 5173 |
| - 31 | 〃 | 1 | 5375 | - 71 | 〃 | 1 | 5347 | -111 | 〃 | 1 | 5173 |
| - 32 | 〃 | 1 | 5374 | - 72 | 〃 | 1 | 5346 | -112 | 〃 | 1 | 5172 |
| - 33 | 〃 | 1 | 5373 | - 73 | 〃 | 1 | 5345 | -113 | 〃 | 1 | 5172 |
| - 34 | 〃 | 1 | 5372 | - 74 | 〃 | 1 | 5345 | -114 | 〃 | 1 | 5171 |
| - 35 | 〃 | 1 | 5371 | - 75 | 〃 | 1 | 5344 | -115 | 〃 | 1 | 5171 |
| - 36 | 〃 | 1 | 5371 | - 76 | 〃 | 1 | 5344 | -116 | 〃 | 1 | 5170 |
| - 37 | 〃 | 1 | 5370 | - 77 | 〃 | 1 | 5343 | -117 | 〃 | 1 | 5170 |
| - 38 | 〃 | 1 | 5369 | - 78 | 〃 | 1 | 5343 | -118 | 〃 | 1 | 5169 |
| - 39 | 〃 | 1 | 5368 | - 79 | 〃 | 1 | 5342 | 平均長 | | 118 | 5320 |
| - 40 | 〃 | 1 | 5367 | - 80 | 〃 | 1 | 5341 | | | | |

| 記号 | 径 | 本数 | L | 記号 | 径 | 本数 | L | 記号 | 径 | 本数 | L |
|---|---|---|---|---|---|---|---|---|---|---|---|
| A 3- 1 | D22 | 1 | 5264 | A 3- 41 | D22 | 1 | 5377 | A 3- 81 | D22 | 1 | 5351 |
| - 2 | 〃 | 1 | 5263 | - 42 | 〃 | 1 | 5376 | - 82 | 〃 | 1 | 5350 |
| - 3 | 〃 | 1 | 5262 | - 43 | 〃 | 1 | 5375 | - 83 | 〃 | 1 | 5350 |
| - 4 | 〃 | 1 | 5261 | - 44 | 〃 | 1 | 5374 | - 84 | 〃 | 1 | 5349 |
| - 5 | 〃 | 1 | 5260 | - 45 | 〃 | 1 | 5373 | - 85 | 〃 | 1 | 5348 |
| - 6 | 〃 | 1 | 5259 | - 46 | 〃 | 1 | 5373 | - 86 | 〃 | 1 | 5348 |
| - 7 | 〃 | 1 | 5258 | - 47 | 〃 | 1 | 5372 | - 87 | 〃 | 1 | 5347 |
| - 8 | 〃 | 1 | 5257 | - 48 | 〃 | 1 | 5371 | - 88 | 〃 | 1 | 5347 |
| - 9 | 〃 | 1 | 5256 | - 49 | 〃 | 1 | 5370 | - 89 | 〃 | 1 | 5346 |
| - 10 | 〃 | 1 | 5255 | - 50 | 〃 | 1 | 5369 | - 90 | 〃 | 1 | 5346 |
| - 11 | 〃 | 1 | 5254 | - 51 | 〃 | 1 | 5369 | - 91 | 〃 | 1 | 5345 |
| - 12 | 〃 | 1 | 5253 | - 52 | 〃 | 1 | 5368 | - 92 | 〃 | 1 | 5344 |
| - 13 | 〃 | 1 | 5252 | - 53 | 〃 | 1 | 5367 | - 93 | 〃 | 1 | 5344 |
| - 14 | 〃 | 1 | 5250 | - 54 | 〃 | 1 | 5366 | - 94 | 〃 | 1 | 5343 |
| - 15 | 〃 | 1 | 5249 | - 55 | 〃 | 1 | 5365 | - 95 | 〃 | 1 | 5343 |
| - 16 | 〃 | 1 | 5330 | - 56 | 〃 | 1 | 5365 | - 96 | 〃 | 1 | 5342 |
| - 17 | 〃 | 1 | 5396 | - 57 | 〃 | 1 | 5364 | - 97 | 〃 | 1 | 5341 |
| - 18 | 〃 | 1 | 5395 | - 58 | 〃 | 1 | 5364 | - 98 | 〃 | 1 | 5341 |
| - 19 | 〃 | 1 | 5394 | - 59 | 〃 | 1 | 5363 | - 99 | 〃 | 1 | 5340 |
| - 20 | 〃 | 1 | 5393 | - 60 | 〃 | 1 | 5363 | -100 | 〃 | 1 | 5340 |
| - 21 | 〃 | 1 | 5393 | - 61 | 〃 | 1 | 5362 | -101 | 〃 | 1 | 5339 |
| - 22 | 〃 | 1 | 5392 | - 62 | 〃 | 1 | 5362 | -102 | 〃 | 1 | 5339 |
| - 23 | 〃 | 1 | 5391 | - 63 | 〃 | 1 | 5361 | -103 | 〃 | 1 | 5270 |
| - 24 | 〃 | 1 | 5390 | - 64 | 〃 | 1 | 5361 | -104 | 〃 | 1 | 5186 |
| - 25 | 〃 | 1 | 5389 | - 65 | 〃 | 1 | 5360 | -105 | 〃 | 1 | 5185 |
| - 26 | 〃 | 1 | 5389 | - 66 | 〃 | 1 | 5360 | -106 | 〃 | 1 | 5185 |
| - 27 | 〃 | 1 | 5388 | - 67 | 〃 | 1 | 5359 | -107 | 〃 | 1 | 5185 |
| - 28 | 〃 | 1 | 5387 | - 68 | 〃 | 1 | 5358 | -108 | 〃 | 1 | 5184 |
| - 29 | 〃 | 1 | 5386 | - 69 | 〃 | 1 | 5358 | -109 | 〃 | 1 | 5184 |
| - 30 | 〃 | 1 | 5385 | - 70 | 〃 | 1 | 5357 | -110 | 〃 | 1 | 5183 |
| - 31 | 〃 | 1 | 5385 | - 71 | 〃 | 1 | 5357 | -111 | 〃 | 1 | 5183 |
| - 32 | 〃 | 1 | 5384 | - 72 | 〃 | 1 | 5356 | -112 | 〃 | 1 | 5182 |
| - 33 | 〃 | 1 | 5383 | - 73 | 〃 | 1 | 5355 | -113 | 〃 | 1 | 5182 |
| - 34 | 〃 | 1 | 5382 | - 74 | 〃 | 1 | 5355 | -114 | 〃 | 1 | 5181 |
| - 35 | 〃 | 1 | 5381 | - 75 | 〃 | 1 | 5354 | -115 | 〃 | 1 | 5181 |
| - 36 | 〃 | 1 | 5381 | - 76 | 〃 | 1 | 5354 | -116 | 〃 | 1 | 5180 |
| - 37 | 〃 | 1 | 5380 | - 77 | 〃 | 1 | 5353 | -117 | 〃 | 1 | 5180 |
| - 38 | 〃 | 1 | 5379 | - 78 | 〃 | 1 | 5353 | -118 | 〃 | 1 | 5179 |
| - 39 | 〃 | 1 | 5378 | - 79 | 〃 | 1 | 5352 | 平均長 | | 118 | 5330 |
| - 40 | 〃 | 1 | 5377 | - 80 | 〃 | 1 | 5351 | | | | |

| 記号 | 径 | 本数 | L |
|---|---|---|---|
| A 16-1 | D16 | 1 | 4652 |
| -2 | 〃 | 1 | 4720 |
| -3 | 〃 | 1 | 4787 |
| 平均長 | | 3 | 4720 |

| 記号 | 径 | 本数 | L |
|---|---|---|---|
| A 17-1 | D16 | 1 | 4567 |
| -2 | 〃 | 1 | 4634 |
| -3 | 〃 | 1 | 4702 |
| 平均長 | | 3 | 4640 |

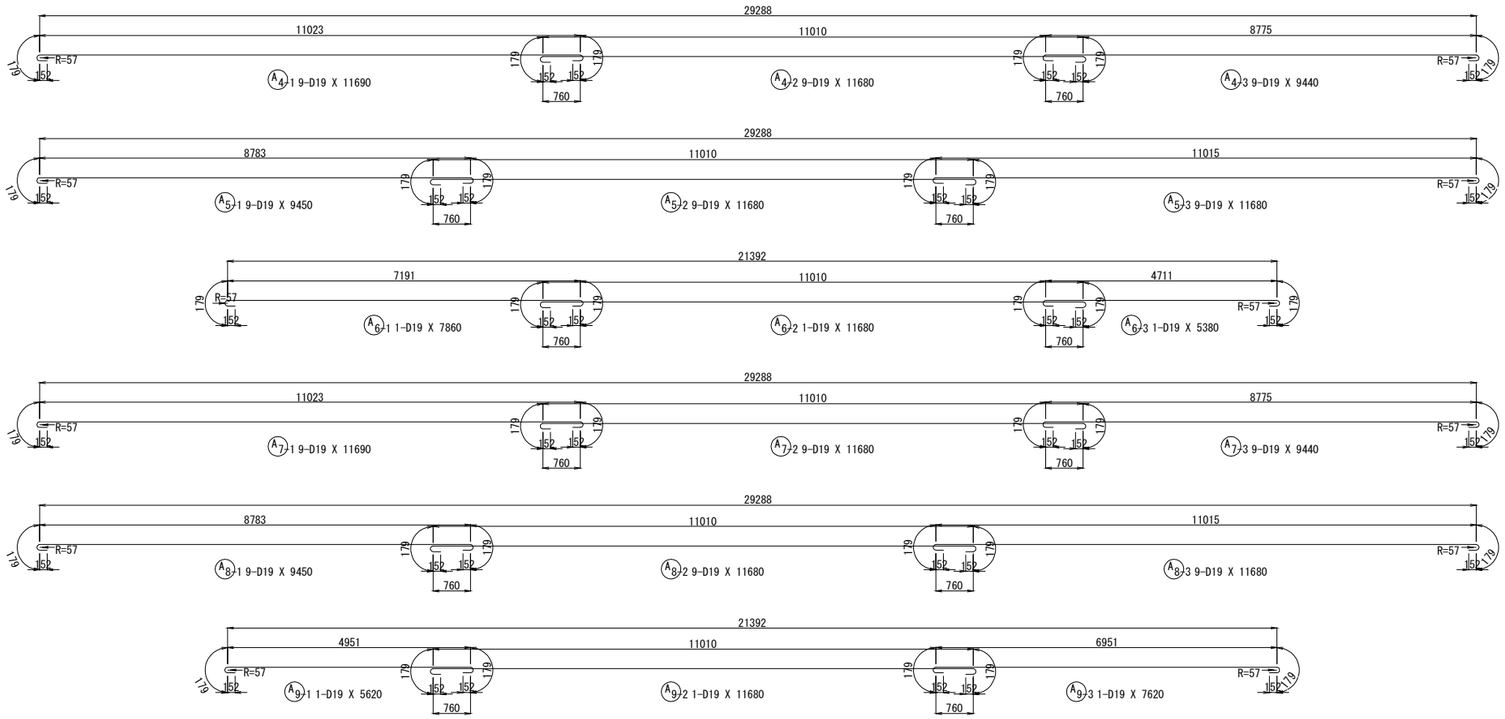


注記)

1. 本図面は、竣工図に基づき作成されたものである。既設構造物の形状を現地計測の上、必要に応じて施工内容を精査すること。
2. 既設コンクリートと新設コンクリートの接合面は、全て表面処理を行うこと。
3. 既設コンクリートに対する削孔の際には、鉄筋探査等を実施して既設鉄筋位置を確認し、既設鉄筋を切断しないように注意すること。

| | | | |
|---|---|---|---|
| 横浜横須賀道路<br>釜利谷第二高架橋耐震補強工事 | | | |
| 図面の種類 | 釜利谷第二高架橋　A2橋台<br>耐震補強詳細図(その4) | | |
| 縮　尺 | 図　示 | 図面番号 | 25 / 112 |
| 設計会社名 | 大成エンジニアリング株式会社 | | |
| 施工会社名 | | | |
| 事務所名 | 東日本高速道路株式会社　関東支社<br>京浜管理事務所 | | |

# 釜利谷第二高架橋 A2橋台耐震補強詳細図(その5)　S=1:125

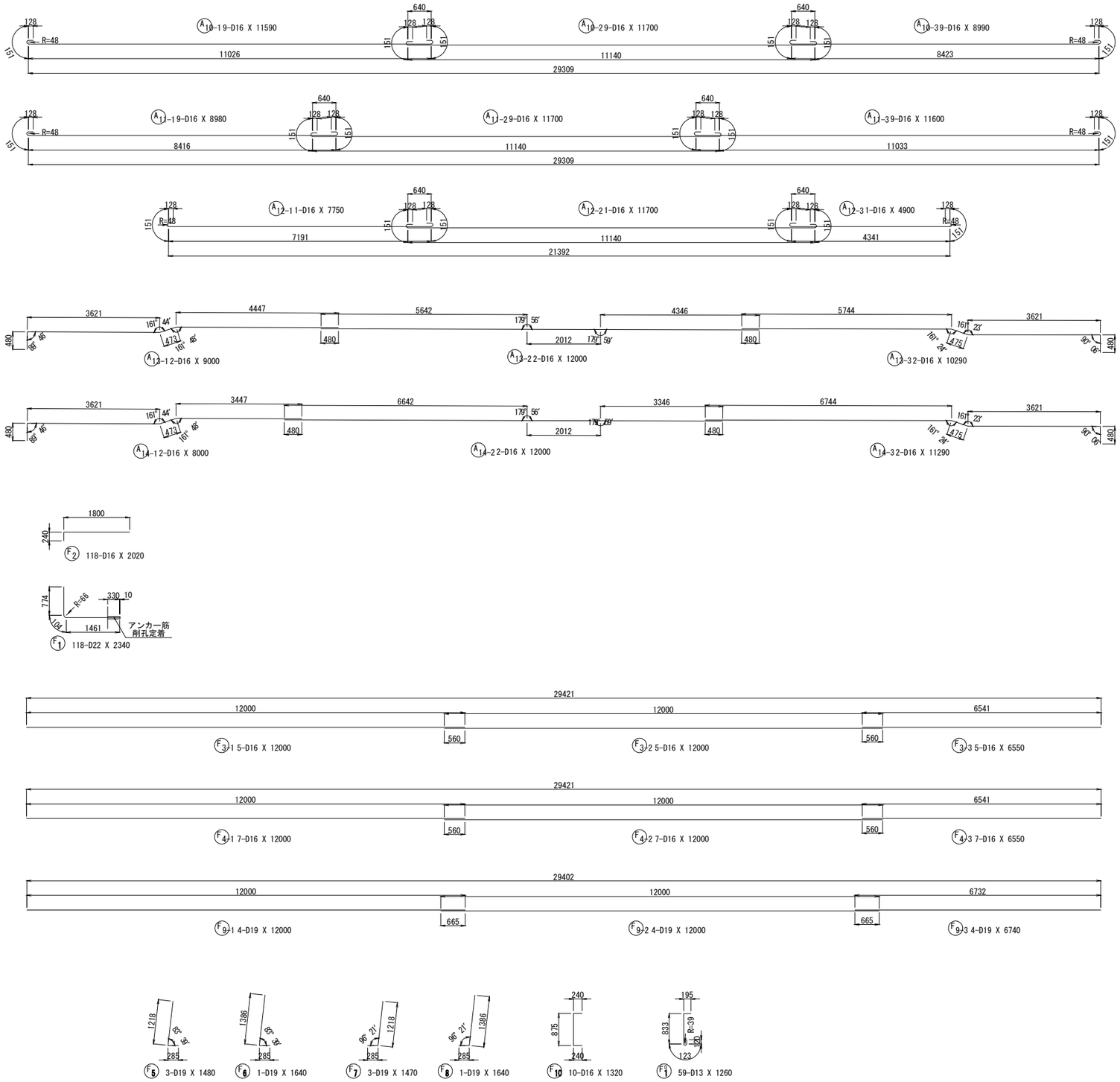


注記)

1. 本図面は、竣工図に基づき作成されたものである。既設構造物の形状を現地計測の上、必要に応じて施工内容を精査すること。
2. 既設コンクリートと新設コンクリートの接合面は、全て表面処理を行うこと。
3. 既設コンクリートに対する削孔の際には、鉄筋探査等を実施して既設鉄筋位置を確認し、既設鉄筋を切断しないように注意すること。

| | | | |
|---|---|---|---|
| 横浜横須賀道路<br>釜利谷第二高架橋耐震補強工事 | | | |
| 図面の種類 | 釜利谷第二高架橋　A2橋台<br>耐震補強詳細図(その5) | | |
| 縮　尺 | 図　示 | 図面番号 | 26 / 112 |
| 設計会社名 | 大成エンジニアリング株式会社 | | |
| 施工会社名 | | | |
| 事 務 所 名 | 東日本高速道路株式会社　関東支社<br>京 浜 管 理 事 務 所 | | |

# 釜利谷第二高架橋 A2橋台耐震補強詳細図(その6)　S=1:200



## アンカー筋削孔位置図(参考図)

### たて壁前面

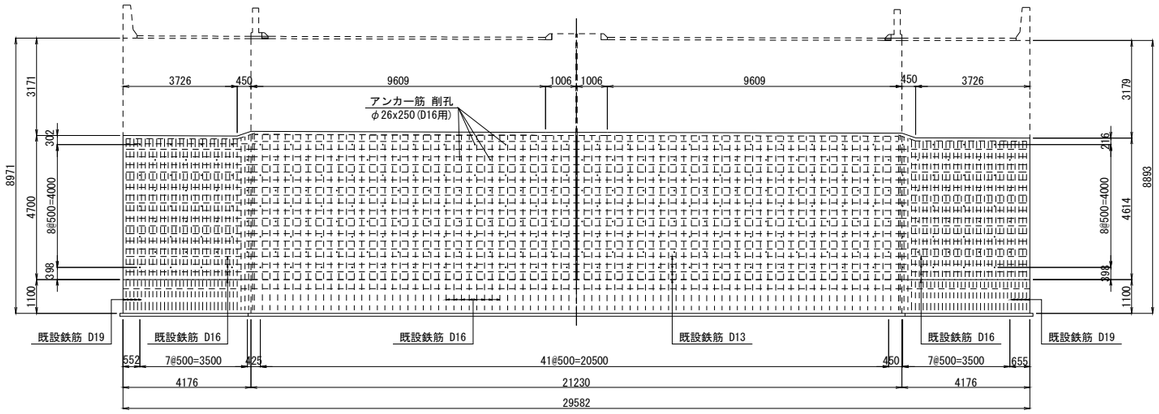


### 底版上面

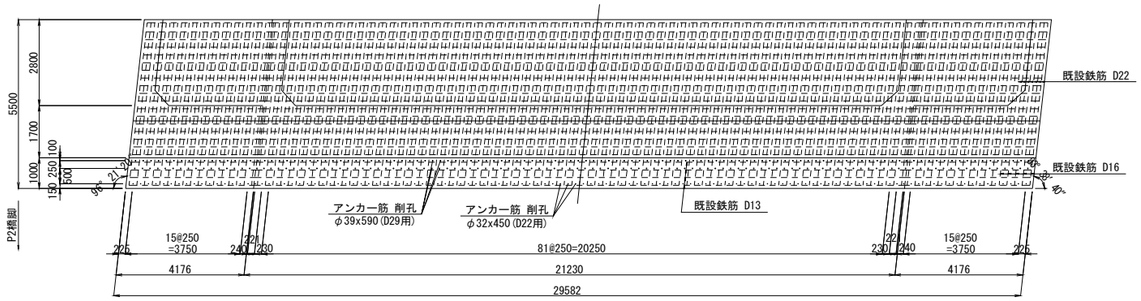


### 底版前趾先端

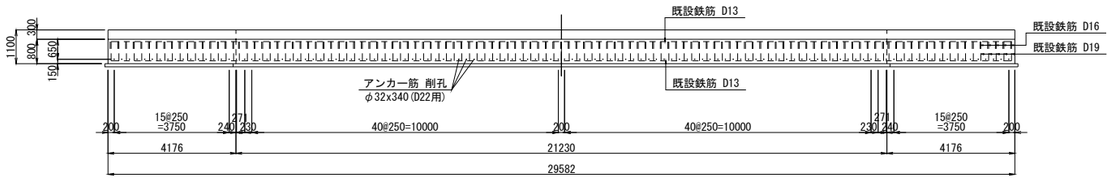


※ アンカー削孔は既設鉄筋を探査の上、適宜削孔位置をずらして施工すること。

## 鉄筋質量表

| 単価項目 | 記号 | 径 | 長さ | 本数 | 単位質量 | 1本当り質量 | 質量 | 摘要 |
|---|---|---|---|---|---|---|---|---|
| | (たて壁増厚) | | | | | | | |
| 鉄筋 T1 | $A_{1}$ | D29 | 5250 | 118 | 5.04 | 26.5 | 3127 | (平均長) |
| | $A_{2}$ | 〃 | 5320 | 118 | 〃 | 26.8 | 3162 | (平均長) |
| | $A_{3}$ | D22 | 5330 | 118 | 3.04 | 16.2 | 1912 | (平均長) |
| 鉄筋 T | $A_{4-1}$ | D19 | 11690 | 9 | 2.25 | 26.3 | 237 | |
| | $A_{4-2}$ | 〃 | 11680 | 9 | 〃 | 26.3 | 237 | |
| | $A_{4-3}$ | 〃 | 9440 | 9 | 〃 | 21.2 | 191 | |
| | $A_{5-1}$ | 〃 | 9450 | 9 | 〃 | 21.3 | 192 | |
| | $A_{5-2}$ | 〃 | 11680 | 9 | 〃 | 26.3 | 237 | |
| | $A_{5-3}$ | 〃 | 11680 | 9 | 〃 | 26.3 | 237 | |
| | $A_{6-1}$ | 〃 | 7860 | 1 | 〃 | 17.7 | 18 | |
| | $A_{6-2}$ | 〃 | 11680 | 1 | 〃 | 26.3 | 26 | |
| | $A_{6-3}$ | 〃 | 5380 | 1 | 〃 | 12.1 | 12 | |
| | $A_{7-1}$ | 〃 | 11690 | 9 | 〃 | 26.3 | 237 | |
| | $A_{7-2}$ | 〃 | 11680 | 9 | 〃 | 26.3 | 237 | |
| | $A_{7-3}$ | 〃 | 9440 | 9 | 〃 | 21.2 | 191 | |
| | $A_{8-1}$ | 〃 | 9450 | 9 | 〃 | 21.3 | 192 | |
| | $A_{8-2}$ | 〃 | 11680 | 9 | 〃 | 26.3 | 237 | |
| | $A_{8-3}$ | 〃 | 11680 | 9 | 〃 | 26.3 | 237 | |
| | $A_{9-1}$ | 〃 | 5620 | 1 | 〃 | 12.6 | 13 | |
| | $A_{9-2}$ | 〃 | 11680 | 1 | 〃 | 26.3 | 26 | |
| | $A_{9-3}$ | 〃 | 7620 | 1 | 〃 | 17.1 | 17 | |
| | $A_{10-1}$ | D16 | 11590 | 9 | 1.56 | 18.1 | 163 | |
| | $A_{10-2}$ | 〃 | 11700 | 9 | 〃 | 18.3 | 165 | |
| | $A_{10-3}$ | 〃 | 8990 | 9 | 〃 | 14.0 | 126 | |
| | $A_{11-1}$ | 〃 | 8980 | 9 | 〃 | 14.0 | 126 | |
| | $A_{11-2}$ | 〃 | 11700 | 9 | 〃 | 18.3 | 165 | |
| | $A_{11-3}$ | 〃 | 11600 | 9 | 〃 | 18.1 | 163 | |
| | $A_{12-1}$ | 〃 | 7750 | 1 | 〃 | 12.1 | 12 | |
| | $A_{12-2}$ | 〃 | 11700 | 1 | 〃 | 18.3 | 18 | |
| | $A_{12-3}$ | 〃 | 4900 | 1 | 〃 | 7.64 | 8 | |
| | $A_{13-1}$ | 〃 | 9000 | 2 | 〃 | 14.0 | 28 | |
| | $A_{13-2}$ | 〃 | 12000 | 2 | 〃 | 18.7 | 37 | |
| | $A_{13-3}$ | 〃 | 10290 | 2 | 〃 | 16.1 | 32 | |
| | $A_{14-1}$ | 〃 | 8000 | 2 | 〃 | 12.5 | 25 | |
| | $A_{14-2}$ | 〃 | 12000 | 2 | 〃 | 18.7 | 37 | |
| | $A_{14-3}$ | 〃 | 11290 | 2 | 〃 | 17.6 | 35 | |
| | $A_{15}$ | 〃 | 1680 | 118 | 〃 | 2.62 | 309 | |
| | $A_{16}$ | 〃 | 4720 | 3 | 〃 | 7.36 | 22 | (平均長) |
| | $A_{17}$ | 〃 | 4640 | 3 | 〃 | 7.24 | 22 | (平均長) |
| | $A_{18}$ | 〃 | 1230 | 36 | 〃 | 1.92 | 69 | |
| | | | | | | | 12537kg | |
| 鉄筋 T2 | $A^{0}_{1}$ | D16 | 1360 | 261 | 1.56 | 2.12 | 553 | |
| | | | | | | | 553kg | |

| 単価項目 | 記号 | 径 | 長さ | 本数 | 単位質量 | 1本当り質量 | 質量 | 摘要 |
|---|---|---|---|---|---|---|---|---|
| | (底版前趾拡幅) | | | | | | | |
| 鉄筋 T2 | $F_{1}$ | D22 | 2340 | 118 | 3.04 | 7.11 | 839 | |
| 鉄筋 T | $F_{2}$ | D16 | 2020 | 118 | 1.56 | 3.15 | 372 | |
| | $F_{3-1}$ | 〃 | 12000 | 5 | 〃 | 18.7 | 94 | |
| | $F_{3-2}$ | 〃 | 12000 | 5 | 〃 | 18.7 | 94 | |
| | $F_{3-3}$ | 〃 | 6550 | 5 | 〃 | 10.2 | 51 | |
| | $F_{4-1}$ | 〃 | 12000 | 7 | 〃 | 18.7 | 131 | |
| | $F_{4-2}$ | 〃 | 12000 | 7 | 〃 | 18.7 | 131 | |
| | $F_{4-3}$ | 〃 | 6550 | 7 | 〃 | 10.2 | 71 | |
| | $F_{5}$ | D19 | 1480 | 3 | 2.25 | 3.33 | 10 | |
| | $F_{6}$ | 〃 | 1640 | 1 | 〃 | 3.69 | 4 | |
| | $F_{7}$ | 〃 | 1470 | 3 | 〃 | 3.31 | 10 | |
| | $F_{8}$ | 〃 | 1640 | 1 | 〃 | 3.69 | 4 | |
| | $F_{9-1}$ | 〃 | 12000 | 4 | 〃 | 27.0 | 108 | |
| | $F_{9-2}$ | 〃 | 12000 | 4 | 〃 | 27.0 | 108 | |
| | $F_{9-3}$ | 〃 | 6740 | 4 | 〃 | 15.2 | 61 | |
| | $F_{10}$ | D16 | 1320 | 10 | 1.56 | 2.06 | 21 | |
| | | | | | | | 2109kg | |
| 鉄筋 T | $F^{0}_{1}$ | D13 | 1260 | 59 | 0.995 | 1.25 | 74 | |
| | | | | | | | 74kg | |

| | | | | |
|---|---|---|---|---|
| (SD345) | | T | T1 | T2 |
| 合　計 | D29 | 6289 kg | | |
| | D22 | | 1912 kg | 839 kg |
| | D19 | 3079 kg | | |
| | D16 | 2527 kg | | 553 kg |
| | D13 | 74 kg | | |
| 総質量 | | 5680 kg | 8201 kg | 1392 kg |

## 削孔集計表

(下部工1基当り)

| | 径 | 削孔径(mm) x L(mm) | 方向 | 箇所数 |
|---|---|---|---|---|
| 躯体 | D16 | φ26 x 250mm | 水平 | 261 |
| 底版 | D22 | φ32 x 340mm | 水平 | 118 |
| 底版 | D22 | φ32 x 450mm | 鉛直(下) | 118 |
| 底版 | D29 | φ39 x 590mm | 鉛直(下) | 236 |

## 鉄筋加工寸法表
## 曲げ加工時の減長

| 径 | 90° R | 90° a | 90° Δl | 135° R | 135° a | 135° Δl |
|---|---|---|---|---|---|---|
| D13 | 39 | 61 | 17 | 71.5 | 56 | 3 |
| D16 | 48 | 75 | 21 | 88 | 69 | 4 |
| D19 | 57 | 89 | 25 | 104.5 | 82 | 5 |
| D22 | 66 | 104 | 28 | 121 | 95 | 5 |
| D25 | 75 | 118 | 32 | 137.5 | 108 | 6 |
| D29 | 87 | 137 | 37 | 159.5 | 125 | 7 |
| D32 | 96 | 151 | 41 | 176 | 138 | 8 |
| D35 | 105 | 165 | 45 | 192.5 | 151 | 8 |
| D38 | 114 | 179 | 49 | 209 | 164 | 9 |
| D41 | 123 | 193 | 53 | 225.5 | 177 | 10 |
| D51 | 153 | 240 | 66 | 280.5 | 220 | 12 |

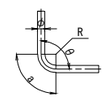


$\theta > 90°$
$R=5\phi+1/2\phi$

$\theta \leq 90°$
$R=2.5\phi+1/2\phi$

注記)
1. 本図面は、竣工図に基づき作成されたものである。既設構造物の形状を現地計測の上、必要に応じて施工内容を精査すること。
2. 既設コンクリートと新設コンクリートの接合面は、全て表面処理を行うこと。
3. 既設コンクリートに対する削孔の際には、鉄筋探査等を実施して既設鉄筋位置を確認し、既設鉄筋を切断しないように注意すること。

| | | | |
|---|---|---|---|
| 横浜横須賀道路<br>釜利谷第二高架橋耐震補強工事 | | | |
| 図面の種類 | 釜利谷第二高架橋　A2橋台<br>耐震補強詳細図(その6) | | |
| 縮尺 | 図示 | 図面番号 | 27 / 112 |
| 設計会社名 | 大成エンジニアリング株式会社 | | |
| 施工会社名 | | | |
| 事務所名 | 東日本高速道路株式会社　関東支社<br>京浜管理事務所 | | |

# 釜利谷第二高架橋　A1橋台(下り線)支承取替工(その1)　縮尺 1:100



## 取替前 断面図

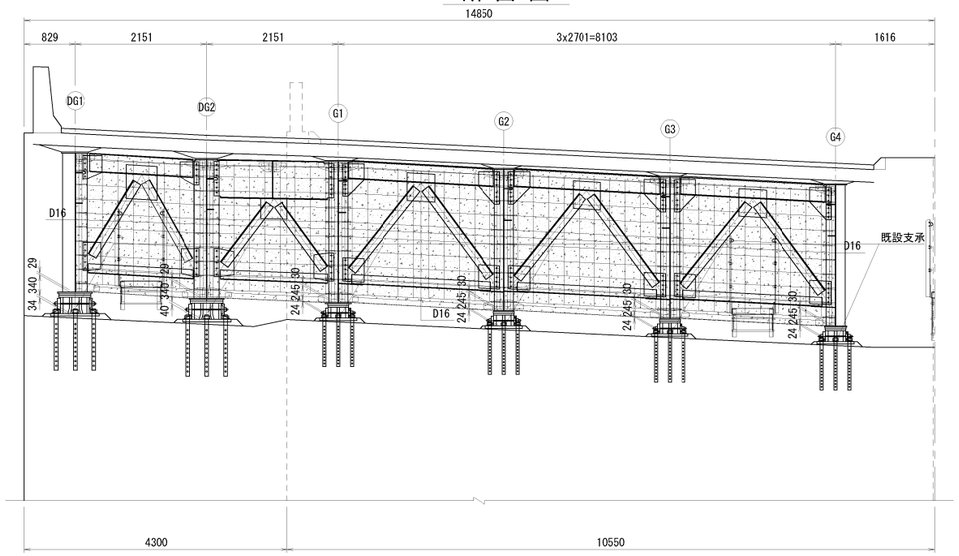


## 取替後 断面図

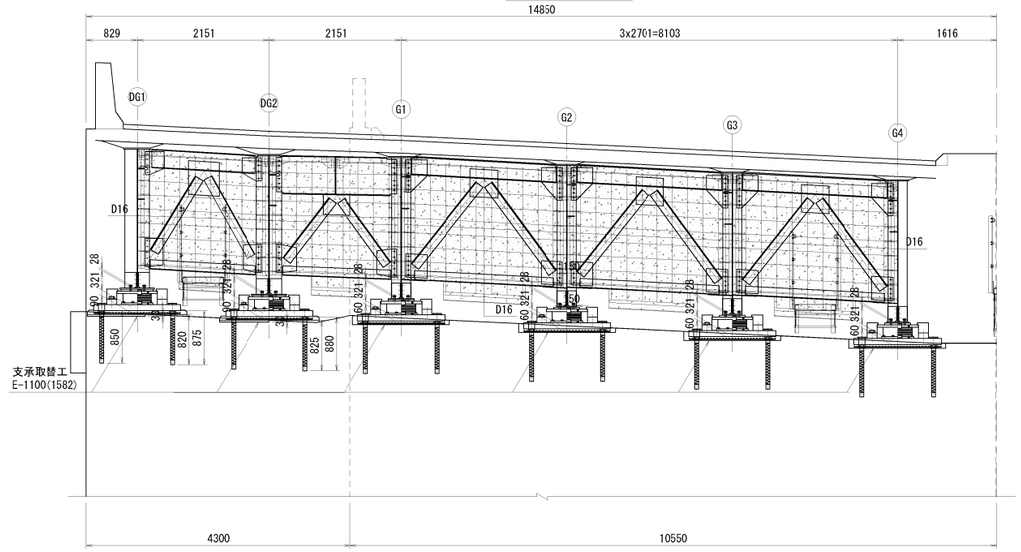


## 平面図

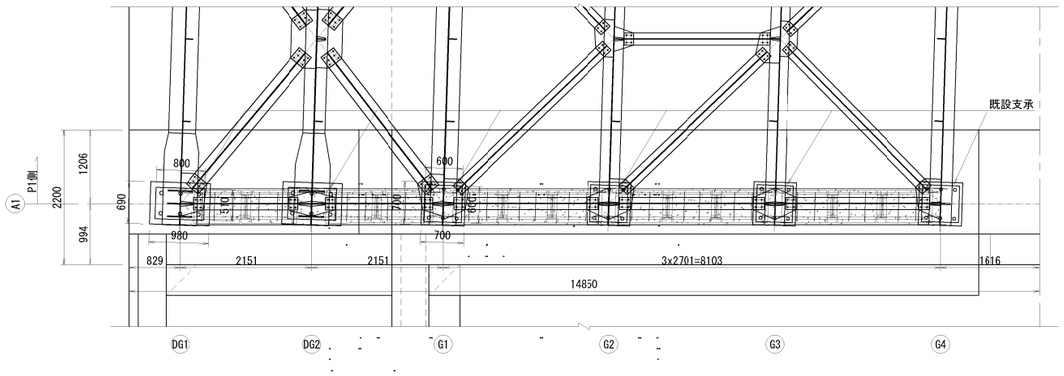


## 平面図

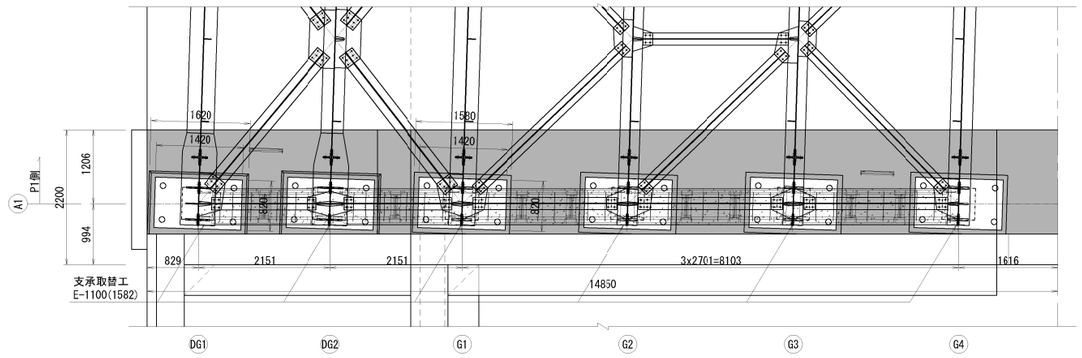


## 側面図(建設当初 G1)

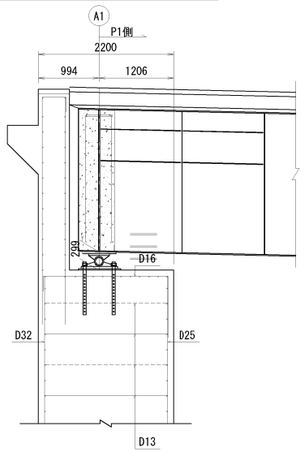


## 側面図(拡幅部 DG1)

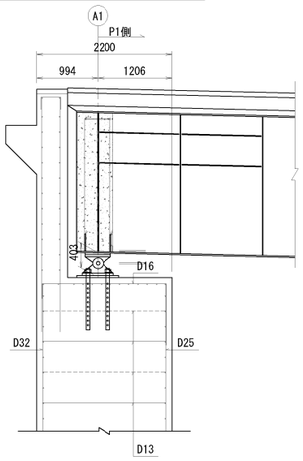


## 位置図

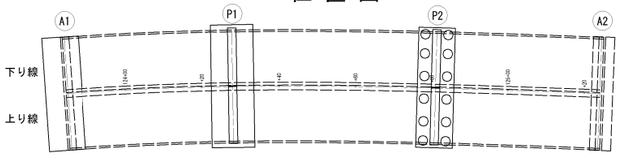


## 側面図(建設当初 G1)

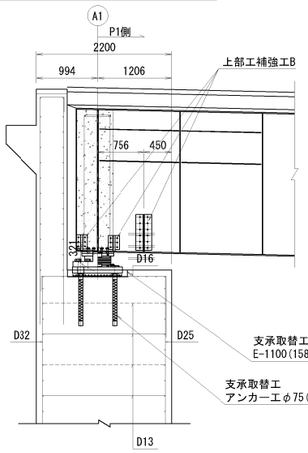


## 側面図(拡幅部 DG1)

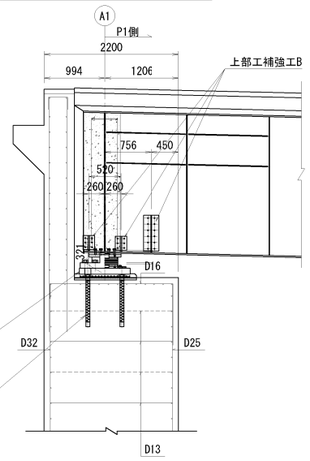


| | | | |
|---|---|---|---|
| 横浜横須賀道路<br>釜利谷第二高架橋耐震補強工事 | | | |
| 図面の種類 | 釜利谷第二高架橋　A1橋台(下り線)<br>支承取替工(その1) | | |
| 縮　尺 | 図　示 | 図面番号 | 28 / 112 |
| 設計会社名 | 大成エンジニアリング株式会社 | | |
| 施工会社名 | | | |
| 事務所名 | 東日本高速道路株式会社　関東支社<br>京浜管理事務所 | | |

# 釜利谷第二高架橋　A1橋台(下り線)支承取替工(その2)　縮尺 1:100

## 支承取替順序 断面図

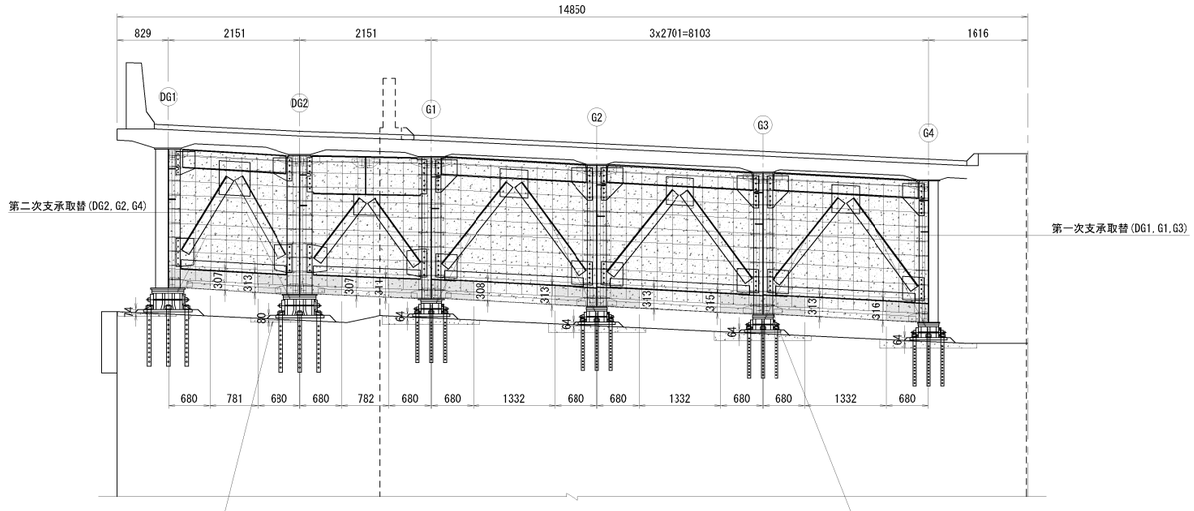


## 側 面 図(建設当初 G1 )

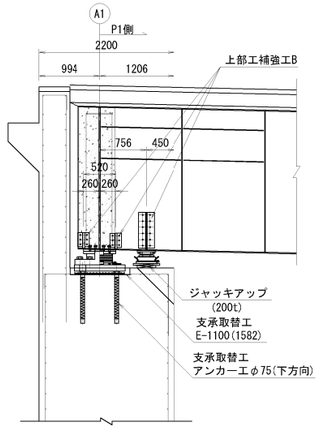


## 側 面 図(拡幅部 DG1 )

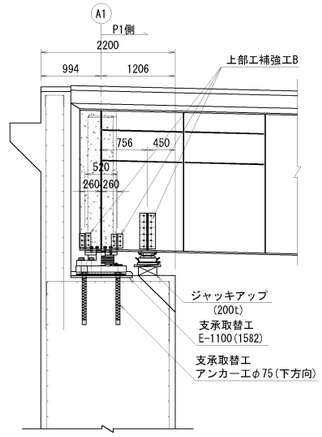


## 施 工 順 番 図 (参考)

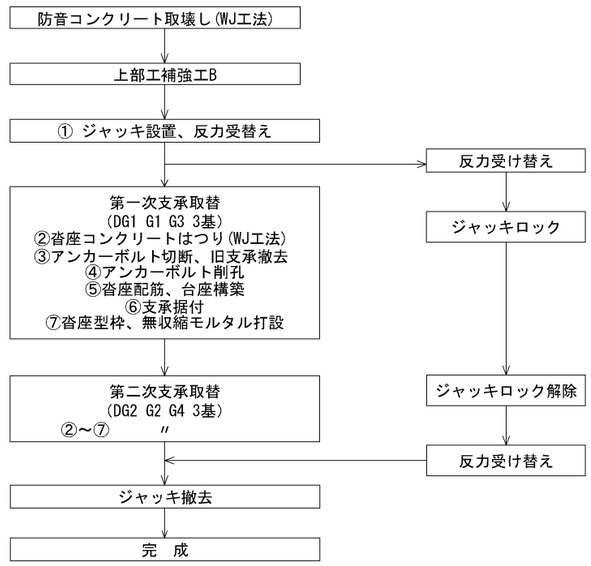


## 平 面 図

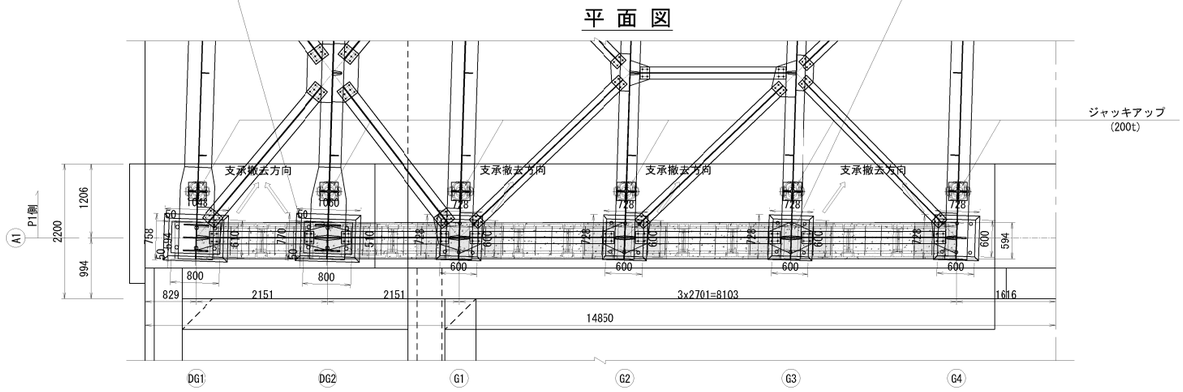


## コンクリートはつり工A
## 防音コンクリート撤去詳細図　縮尺1:20

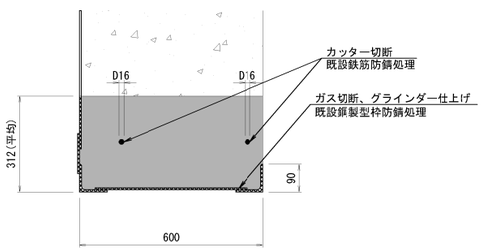


## 位 置 図

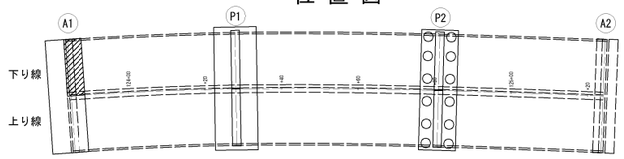


注　記

1. 図面詳細寸法は現地実測の上、決定のこと。
2. 支承本体、アンカーボルト詳細は「支承詳細図」を参照のこと。
3. コンクリート削孔は鉄筋探査を行い、既設鉄筋を切断しない様に留意すること。
4. 支承取替時に干渉する既設鉄筋との取扱いは、監督員と協議の上決定すること。

| | | | |
|---|---|---|---|
| 横浜横須賀道路<br>釜利谷第二高架橋耐震補強工事 | | | |
| 図面の種類 | 釜利谷第二高架橋　A1橋台(下り線)<br>支承取替工(その2) | | |
| 縮　　尺 | 図　示 | 図面番号 | 29 / 112 |
| 設計会社名 | 大成エンジニアリング株式会社 | | |
| 施工会社名 | | | |
| 事 務 所 名 | 東日本高速道路株式会社　関東支社<br>京 浜 管 理 事 務 所 | | |

# 釜利谷第二高架橋　A1橋台(下り線)支承取替工(その3)　縮尺 1:25

上部工補強工B

主桁補強材

## 支点上部補強材詳細図
〈G1～G4〉

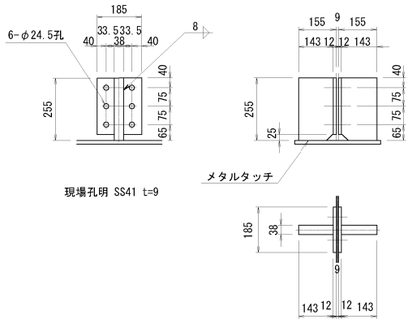


現場孔明 SS41 t=9

製作数：8
2-Base 185×12×230 (SM400A)
2-リブ 143×38×255 (SM400B)
6-TCB M22×70 (S10T)

## 支点上部補強材詳細図
〈DG1,DG2〉

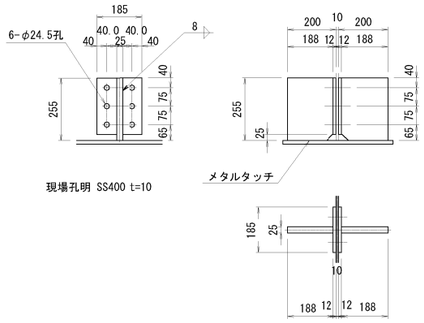


現場孔明 SS400 t=10

製作数：2
2-Base 185×12×230 (SM400A)
2-リブ 188×25×255 (SM400A)
6-TCB M22×70 (S10T)

## 仮受け補剛材(ジャッキアップ用)

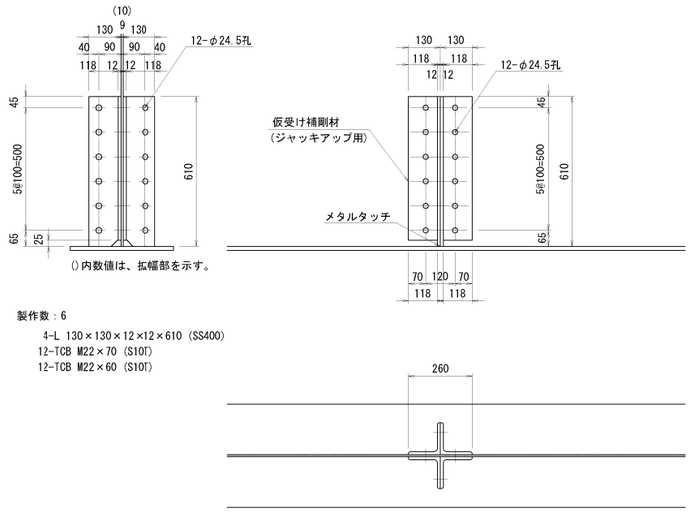


製作数：6
4-L 130×130×12×12×610 (SS400)
12-TCB M22×70 (S10T)
12-TCB M22×60 (S10T)

## 主桁補強材側面図　縮尺1:50

支承取替工
E-1100(1582)

### 側 面 図(建設当初 G1 )

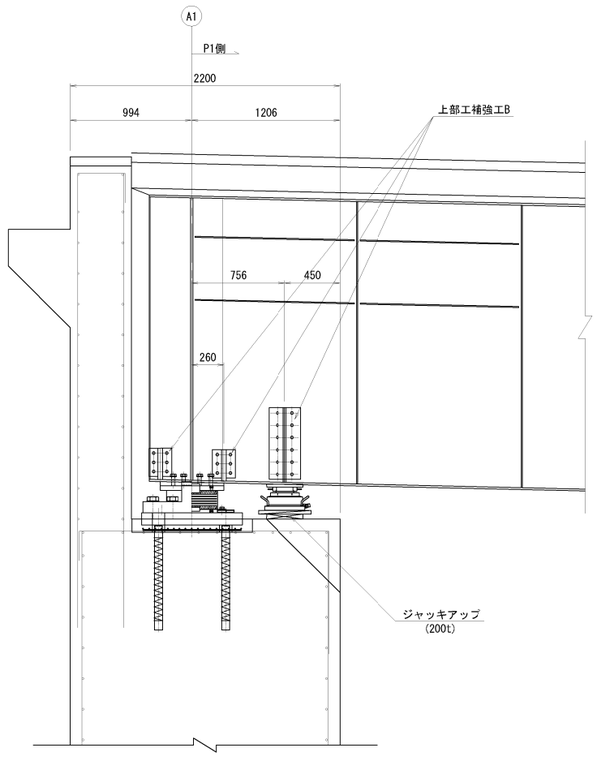


### 側 面 図(拡幅部 DG1 )

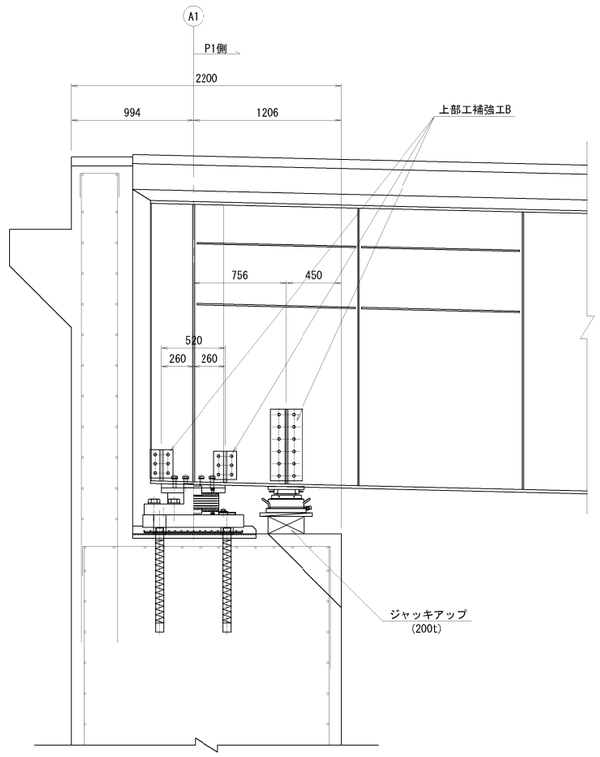


## ソールプレート詳細図　縮尺1:20
〈〉内数値は、拡幅部を示す。

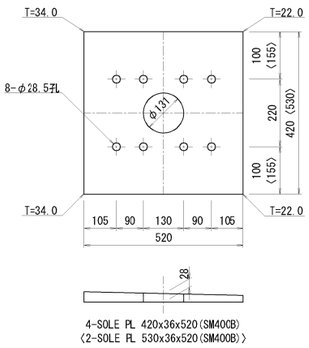


※溶融亜鉛めっき処理（膜厚は、JIS H8641 HDZT77とする。）

注 記
1.本体補強材は全て塗装仕様とする。
2.高力ボルトは転用しないこと

| | | | |
|---|---|---|---|
| 横浜横須賀道路<br>釜利谷第二高架橋耐震補強工事 | | | |
| 図面の種類 | 釜利谷第二高架橋　A1橋台(下り線)<br>支承取替工(その3) | | |
| 縮　尺 | 図　示 | 図面番号 | 30 / 112 |
| 設計会社名 | 大成エンジニアリング株式会社 | | |
| 施工会社名 | | | |
| 事 務 所 名 | 東日本高速道路株式会社　関東支社<br>京 浜 管 理 事 務 所 | | |

# 釜利谷第二高架橋　A1橋台(下り線)支承取替工(その4)

支承取替工　E-1100(1582)
新支承設置
新支承 標準断面図 縮尺 1:20

DG1

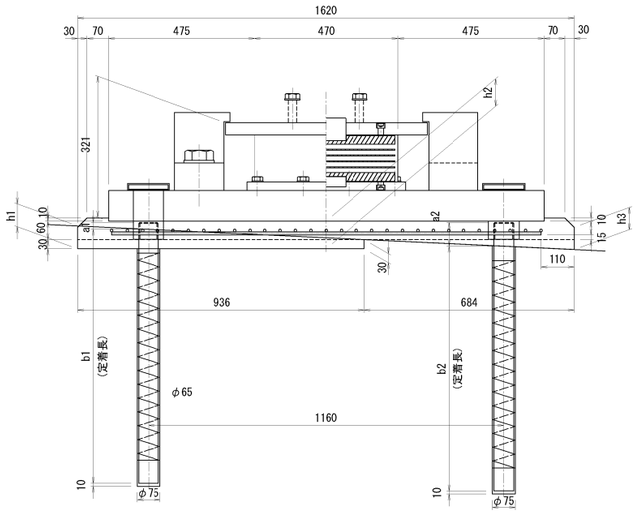


DG2

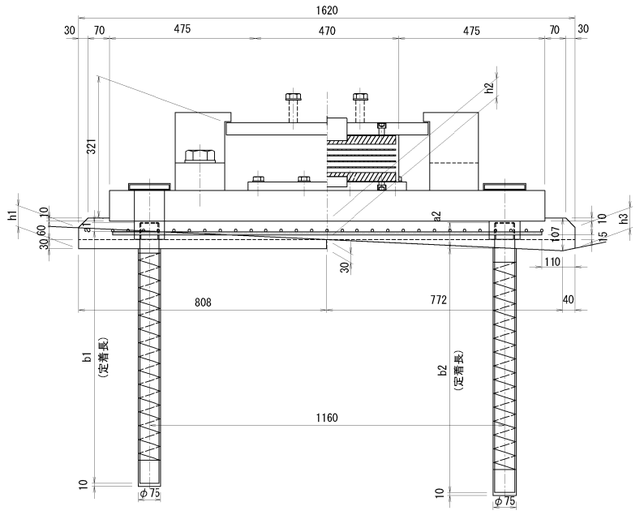


G1 G2 G3

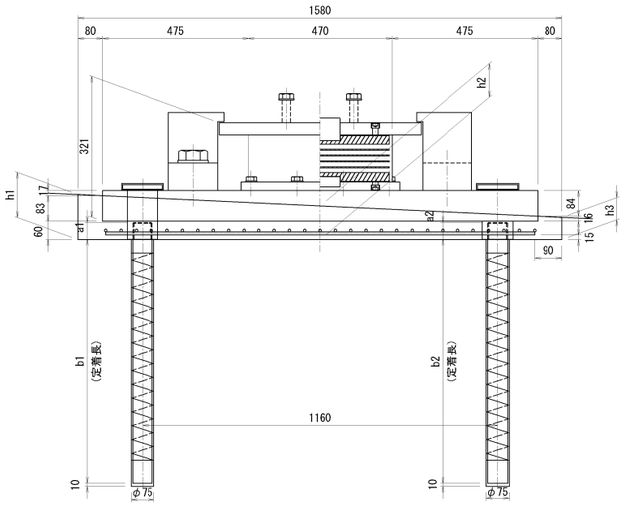


G4

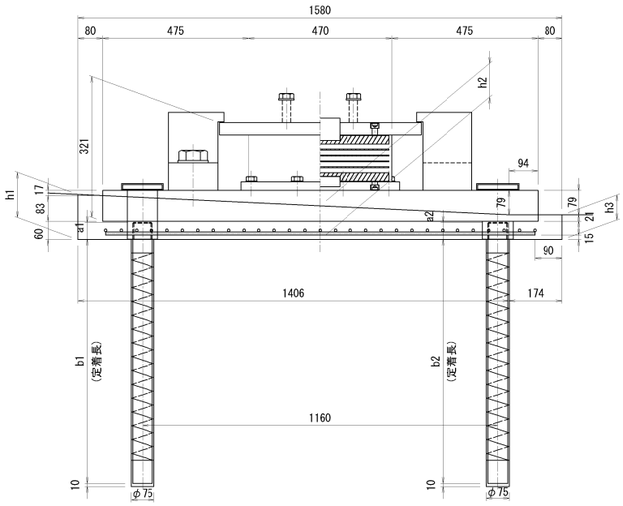


## 支承取替工　アンカー工φ75（下方向）

| | 台座高 | | | アンカー長(下り線側) | | | | アンカー長(上り線側) | | | |
|---|---|---|---|---|---|---|---|---|---|---|---|
| | h1(mm) | h2(mm) | h3(mm) | a1(mm) | b1(mm) | アンカー長(mm) | 削孔長(mm) | a2(mm) | b2(mm) | アンカー長(mm) | 削孔長(mm) |
| DG1 | 74 | 90 | 72 | 23 | 827 | 850 | 337 | 78 | 797 | 875 | 807 |
| DG2 | 68 | 60 | 68 | 29 | 821 | 850 | 331 | 84 | 796 | 880 | 806 |
| G1 | 147 | 110 | 72 | 55 | 795 | 850 | 305 | 55 | 795 | 850 | 805 |
| G2 | 147 | 110 | 72 | 55 | 795 | 850 | 305 | 55 | 795 | 850 | 805 |
| G3 | 147 | 110 | 72 | 55 | 795 | 850 | 305 | 55 | 795 | 850 | 805 |
| G4 | 147 | 110 | 81 | 55 | 795 | 850 | 305 | 55 | 795 | 850 | 805 |

## 沓座格子鉄筋

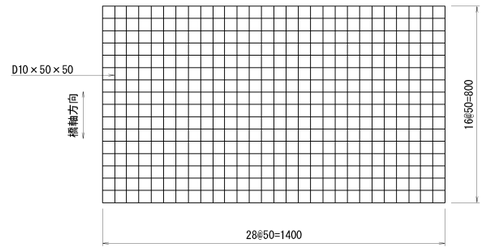


### 格子鉄筋 数量表

| 名称 | 寸法 | 材質 | 単位 | 数量 | | 質量(Kg) | 備考 |
|---|---|---|---|---|---|---|---|
| | | | | 1箇所 | 合計(6箇所) | | |
| 格子鉄筋 | D10×50×50 | SD345 | Kg | 26.3 | 158 | 158 | 23.50Kg／m2 |

## 台座配置図

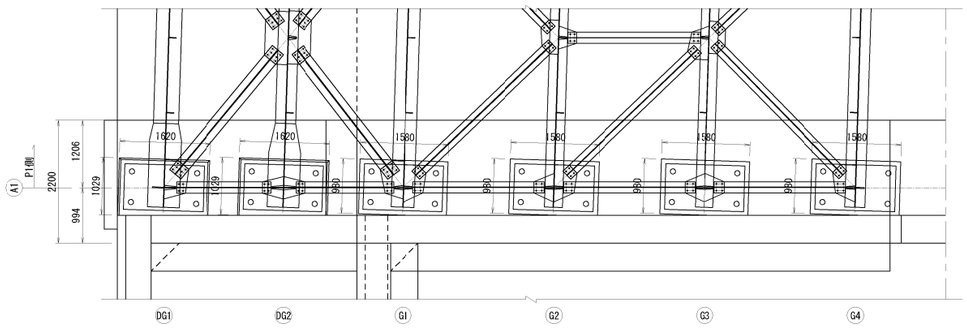


注記）
1. 図面詳細寸法は現地実測の上、決定のこと。
2. 支承本体、アンカーボルト詳細は「支承詳細図」を参照のこと。
3. 格子鉄筋と支承アンカーが干渉する場合は、格子鉄筋を適宜現場加工すること。

| | | | |
|---|---|---|---|
| 横浜横須賀道路<br>釜利谷第二高架橋耐震補強工事 | | | |
| 図面の種類 | 釜利谷第二高架橋　A1橋台(下り線)<br>支承取替工(その4) | | |
| 縮　尺 | 図　示 | 図面番号 | 31 / 112 |
| 設計会社名 | 大成エンジニアリング株式会社 | | |
| 施工会社名 | | | |
| 事務所名 | 東日本高速道路株式会社　関東支社<br>京浜管理事務所 | | |

# 釜利谷第二高架橋　A1橋台(上り線)支承取替工(その1)　縮尺 1:100

## 取替前 断面図

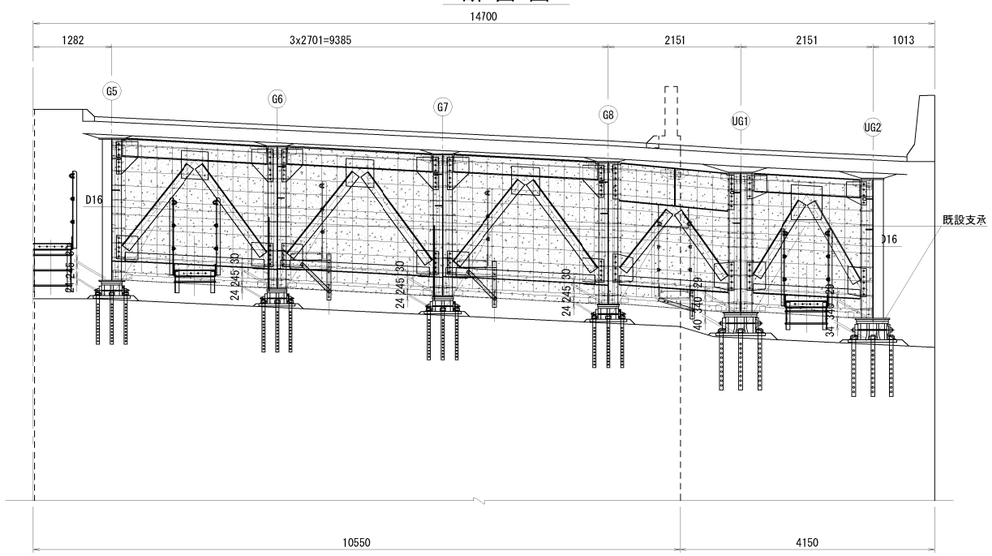


## 取替後 断面図

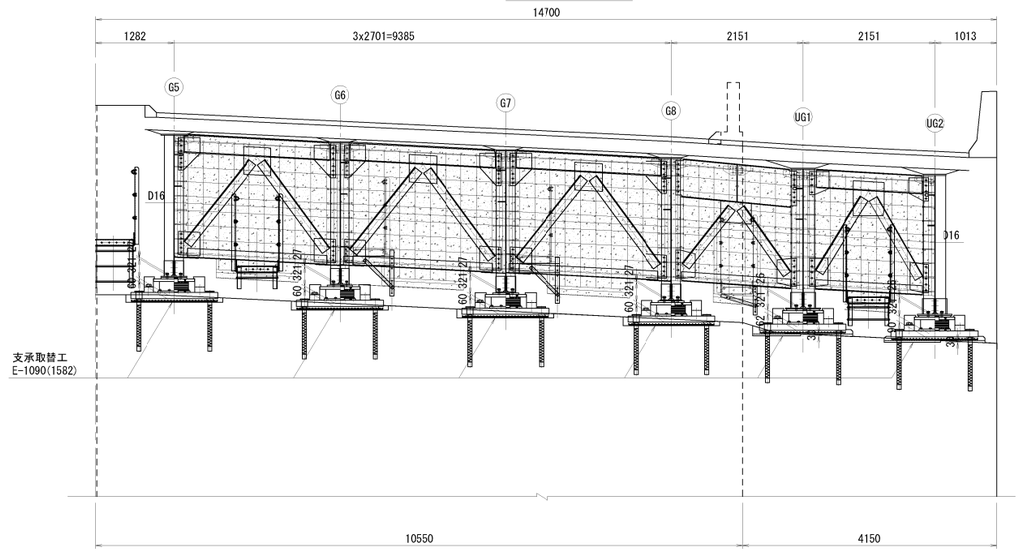


## 平面図

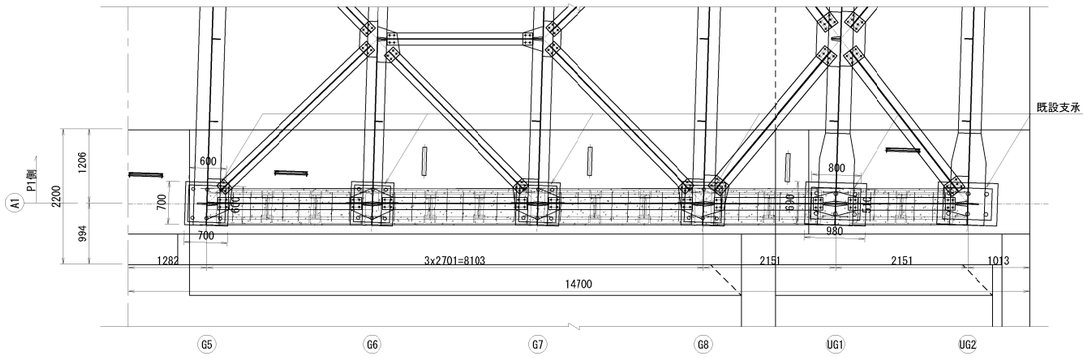


## 平面図

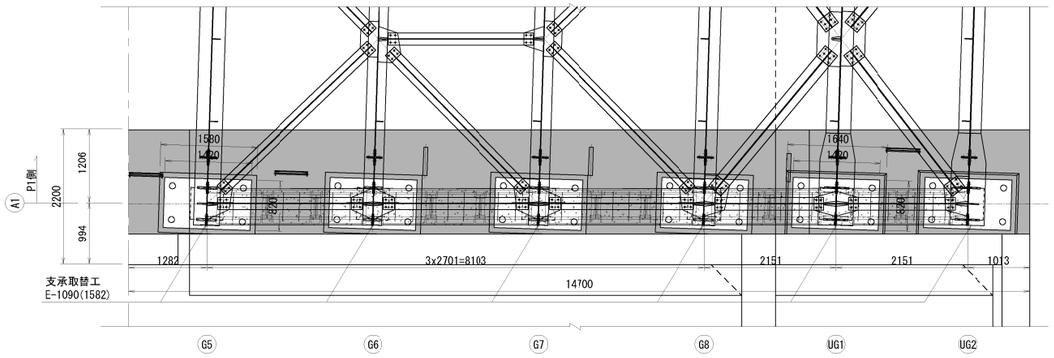


## 側面図(建設当初 G8)

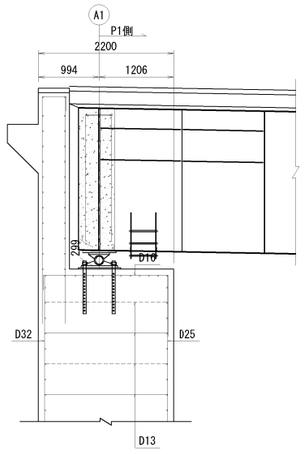


## 側面図(拡幅部 UG2)

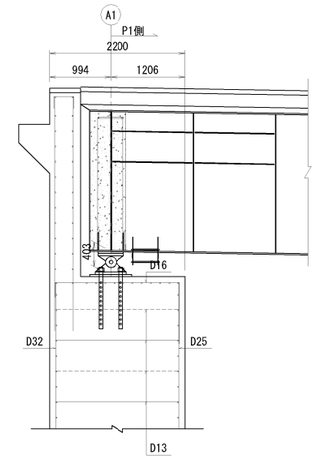


## 位置図

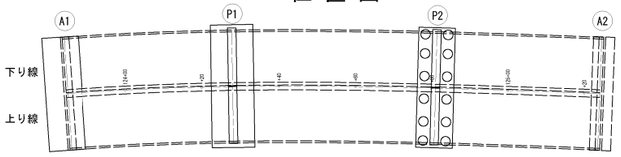


## 側面図(建設当初 G8)

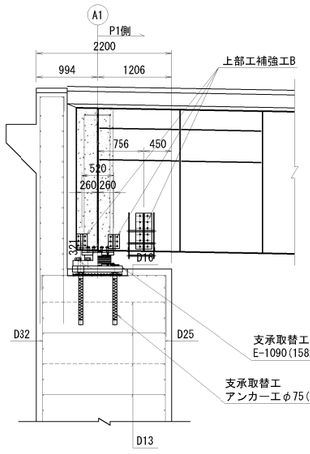


## 側面図(拡幅部 UG2)

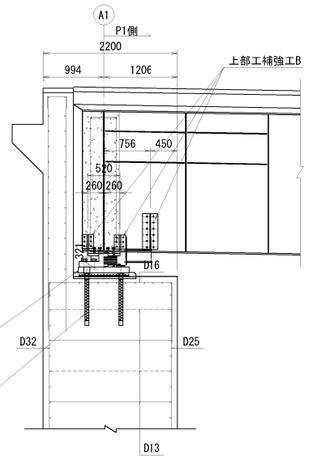


| | | | |
|---|---|---|---|
| 横浜横須賀道路<br>釜利谷第二高架橋耐震補強工事 | | | |
| 図面の種類 | 釜利谷第二高架橋　A1橋台(上り線)<br>支承取替工(その1) | | |
| 縮　尺 | 図　示 | 図面番号 | 32 / 112 |
| 設計会社名 | 大成エンジニアリング株式会社 | | |
| 施工会社名 | | | |
| 事務所名 | 東日本高速道路株式会社　関東支社<br>京浜管理事務所 | | |

# 釜利谷第二高架橋　A1橋台(上り線)支承取替工(その2)　縮尺 1:100

## 支承取替順序 断面図

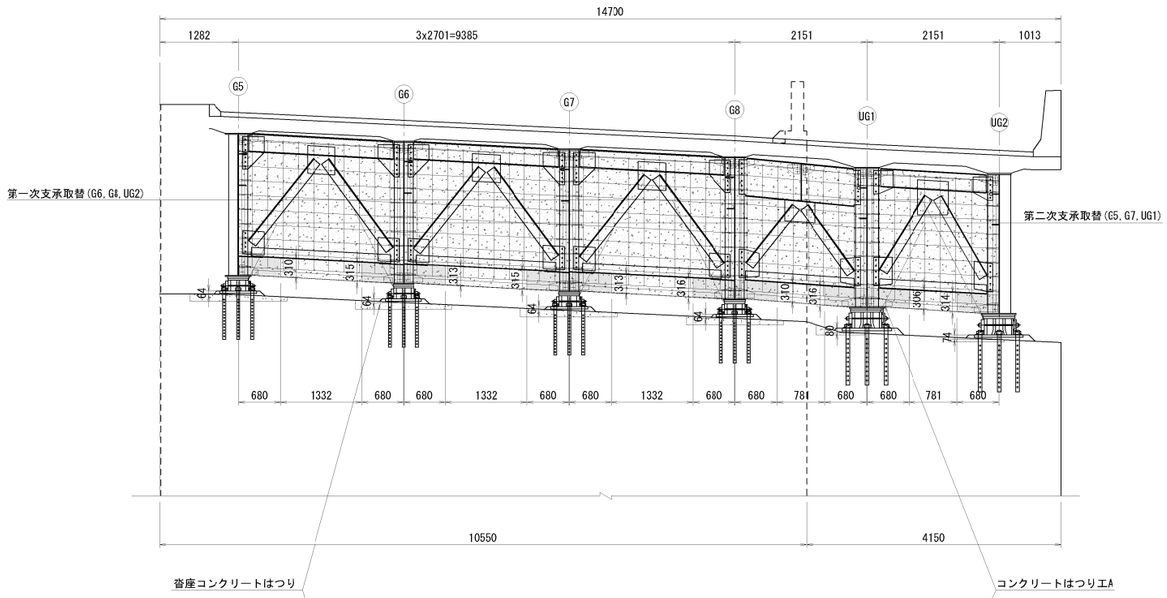


## 平 面 図

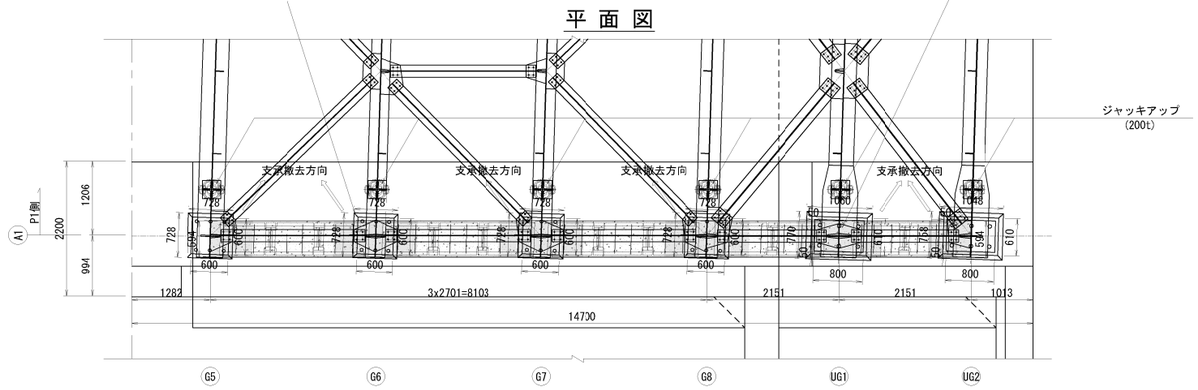


## 側 面 図(建設当初 G8 )

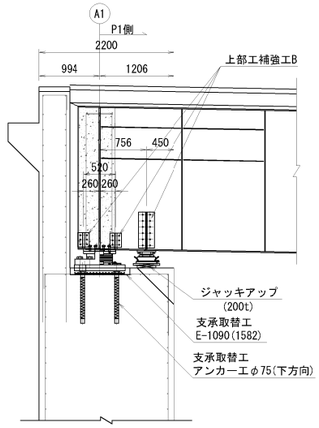


## 側 面 図(拡幅部 UG2 )

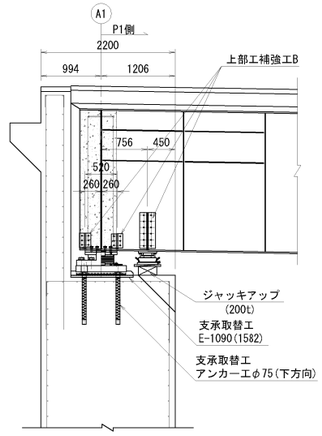


## 施 工 順 番 図 (参考)

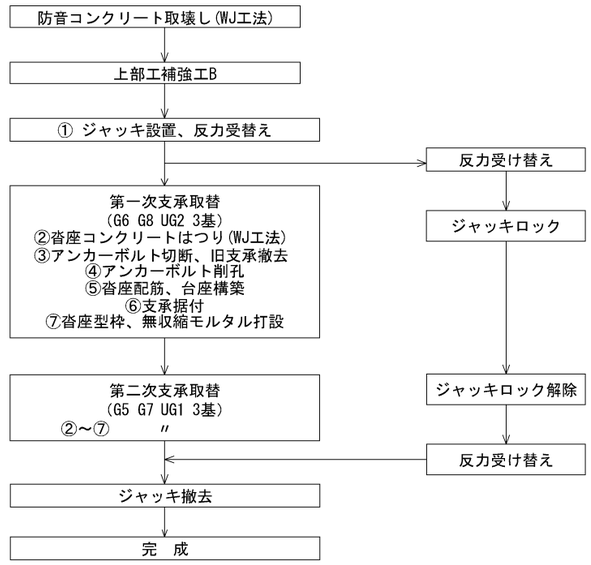


## コンクリートはつり工A
## 防音コンクリート撤去詳細図　縮尺1:20

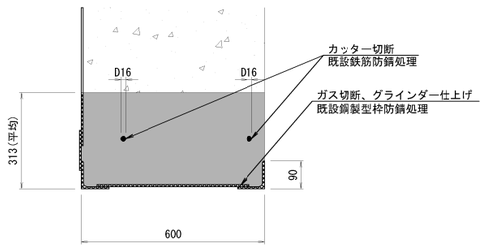


## 位 置 図

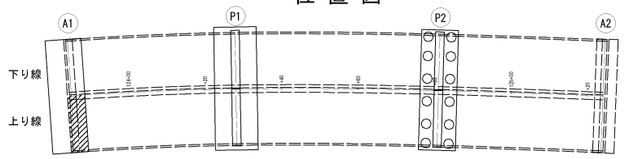


注　記

1. 図面詳細寸法は現地実測の上、決定のこと。
2. 支承本体、アンカーボルト詳細は「支承詳細図」を参照のこと。
3. コンクリート削孔は鉄筋探査を行い、既設鉄筋を切断しない様に留意すること。
4. 支承取替時に干渉する既設鉄筋との取扱いは、監督員と協議の上決定すること。

| | | | |
|---|---|---|---|
| 横浜横須賀道路<br>釜利谷第二高架橋耐震補強工事 | | | |
| 図面の種類 | 釜利谷第二高架橋　A1橋台(上り線)<br>支承取替工(その2) | | |
| 縮　尺 | 図　示 | 図面番号 | 33 / 112 |
| 設計会社名 | 大成エンジニアリング株式会社 | | |
| 施工会社名 | | | |
| 事 務 所 名 | 東日本高速道路株式会社　関東支社<br>京 浜 管 理 事 務 所 | | |

# 釜利谷第二高架橋　A1橋台(上り線)支承取替工(その3)　縮尺 1:25

上部工補強工B

主桁補強材

## 支点上部補強材詳細図
〈G5～G8〉

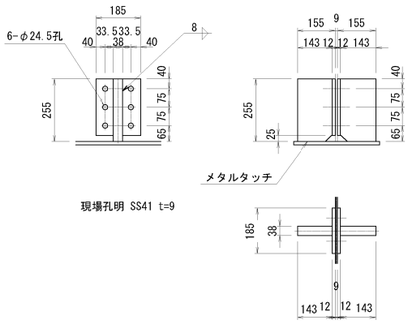


製作数：8
2-Base 185×12×230 (SM400A)
2-リブ 143×38×255 (SM400B)
6-TCB M22×70 (S10T)

## 支点上部補強材詳細図
〈UG1,UG2〉

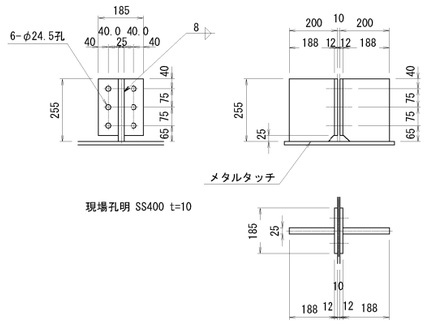


製作数：4
2-Base 185×12×230 (SM400A)
2-リブ 188×25×255 (SM400A)
6-TCB M22×70 (S10T)

## 仮受け補剛材(ジャッキアップ用)

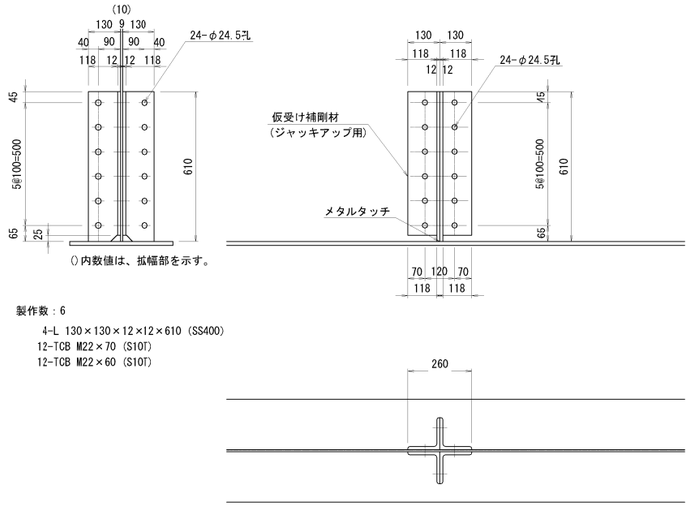


製作数：6
4-L 130×130×12×12×610 (SS400)
12-TCB M22×70 (S10T)
12-TCB M22×60 (S10T)

## 主桁補強材側面図　縮尺1:50

支承取替工
E-1090(1582)

### 側 面 図(建設当初 G8 )

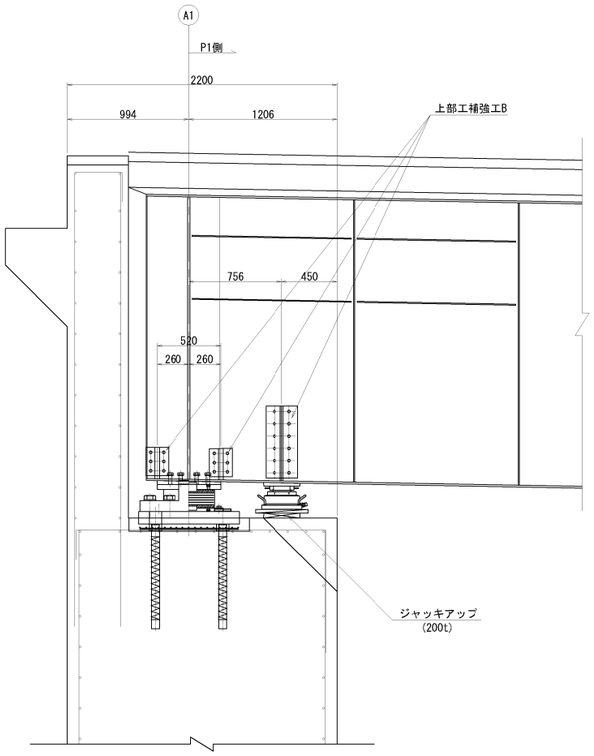


### 側 面 図(拡幅部 UG2 )

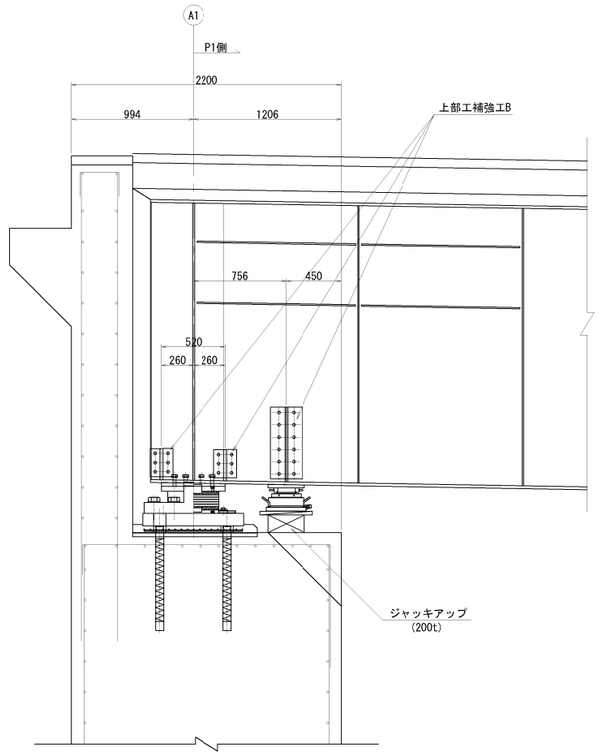


## ソールプレート詳細図　縮尺1:20
〈〉内数値は、拡幅部を示す。

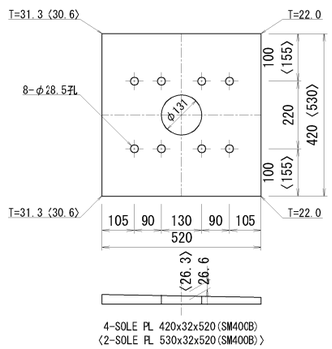


※溶融亜鉛めっき処理（膜厚は、JIS H8641 HDZT77とする。）

注 記
1.本体補強材は全て塗装仕様とする。
2.高力ボルトは転用しないこと

| | | | |
|---|---|---|---|
| 横浜横須賀道路<br>釜利谷第二高架橋耐震補強工事 | | | |
| 図面の種類 | 釜利谷第二高架橋　A1橋台(上り線)<br>支承取替工(その3) | | |
| 縮　尺 | 図　示 | 図面番号 | 34 / 112 |
| 設計会社名 | 大成エンジニアリング株式会社 | | |
| 施工会社名 | | | |
| 事 務 所 名 | 東日本高速道路株式会社　関東支社<br>京 浜 管 理 事 務 所 | | |

# 釜利谷第二高架橋　A1橋台(上り線)支承取替工(その4)

支承取替工　E-1090(1582)
新支承設置
新支承 標準断面図 縮尺 1:20

G5

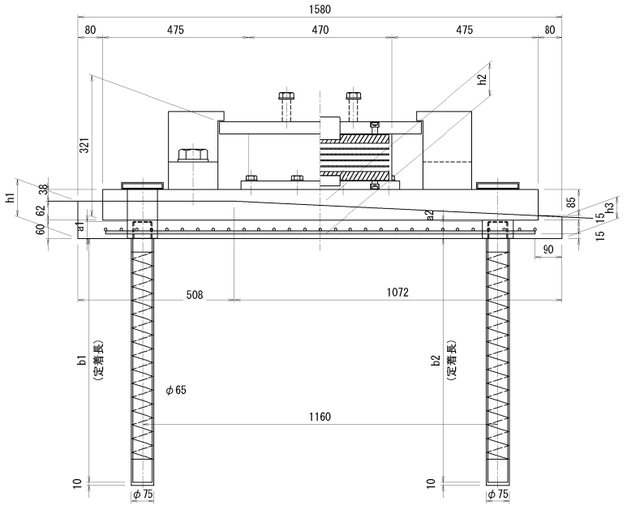


G6 G7 G8

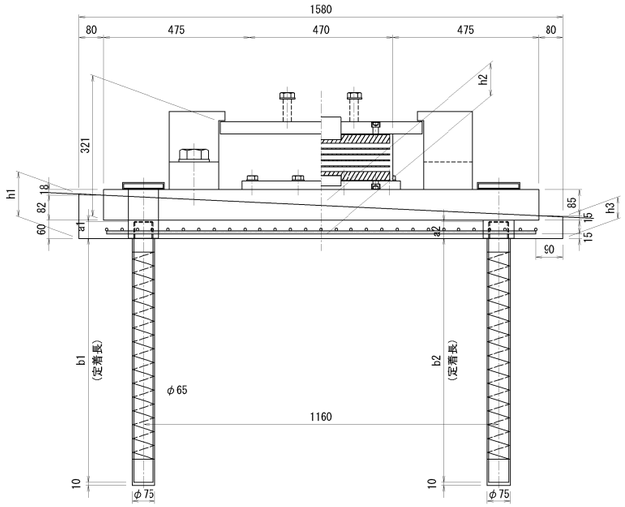


UG1

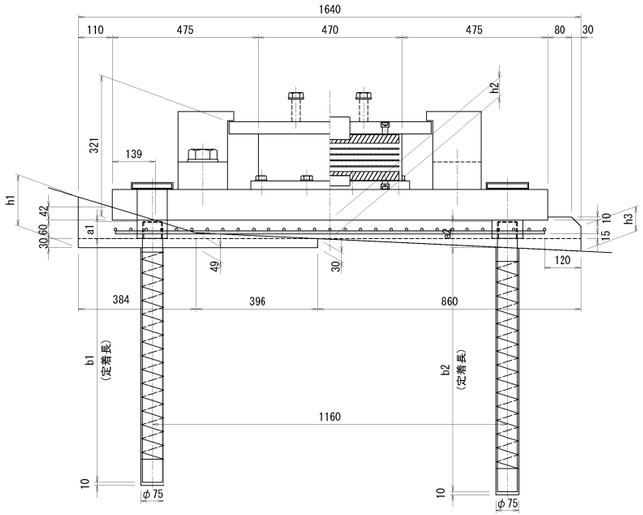


UG2

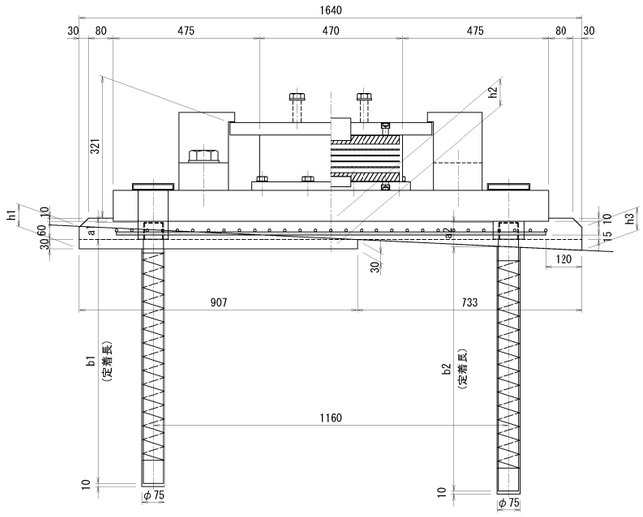


## 支承取替工　アンカー工φ75（下方向）

| | 台座高 | | | アンカー長(下り線側) | | | | アンカー長(上り線側) | | | |
|---|---|---|---|---|---|---|---|---|---|---|---|
| | h1(mm) | h2(mm) | h3(mm) | a1(mm) | b1(mm) | ｱﾝｶｰ長(mm) | 削孔長(mm) | a2(mm) | b2(mm) | ｱﾝｶｰ長(mm) | 削孔長(mm) |
| G5 | 122 | 103 | 71 | 55 | 795 | 850 | 305 | 55 | 795 | 850 | 805 |
| G6 | 146 | 103 | 71 | 55 | 795 | 850 | 305 | 55 | 795 | 850 | 805 |
| G7 | 146 | 103 | 71 | 55 | 795 | 850 | 305 | 55 | 795 | 850 | 805 |
| G8 | 146 | 103 | 71 | 55 | 795 | 850 | 305 | 55 | 795 | 850 | 805 |
| UG1 | 166 | 62 | 81 | 55 | 795 | 850 | 305 | 85 | 795 | 880 | 805 |
| UG2 | 73 | 90 | 75 | 55 | 795 | 850 | 305 | 79 | 796 | 875 | 806 |

## 沓座格子鉄筋

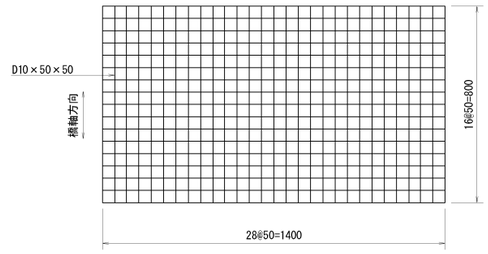


### 格子鉄筋 数量表

| 名称 | 寸法 | 材質 | 単位 | 数量 | | 質量(Kg) | 備考 |
|---|---|---|---|---|---|---|---|
| | | | | 1箇所 | 合計(6箇所) | | |
| 格子鉄筋 | D10×50×50 | SD345 | Kg | 26.3 | 158 | 158 | 23.50Kg／m2 |

## 台座配置図

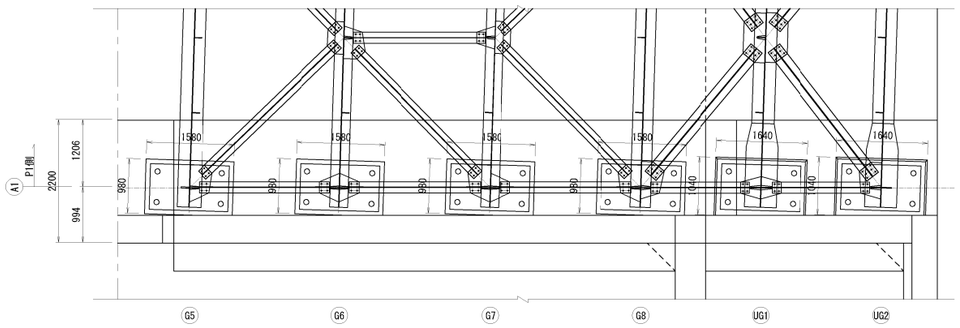


注記）
1. 図面詳細寸法は現地実測の上、決定のこと。
2. 支承本体、アンカーボルト詳細は「支承詳細図」を参照のこと。
3. 格子鉄筋と支承アンカーが干渉する場合は、格子鉄筋を適宜現場加工すること。

| | | | |
|---|---|---|---|
| 横浜横須賀道路<br>釜利谷第二高架橋耐震補強工事 | | | |
| 図面の種類 | 釜利谷第二高架橋　A1橋台(上り線)<br>支承取替工(その4) | | |
| 縮　尺 | 図　示 | 図面番号 | 35 / 112 |
| 設計会社名 | 大成エンジニアリング株式会社 | | |
| 施工会社名 | | | |
| 事務所名 | 東日本高速道路株式会社　関東支社<br>京浜管理事務所 | | |

# 釜利谷第二高架橋　P1橋脚(下り線)支承取替工(その1)　縮尺 1:100

## 取替前 断面図

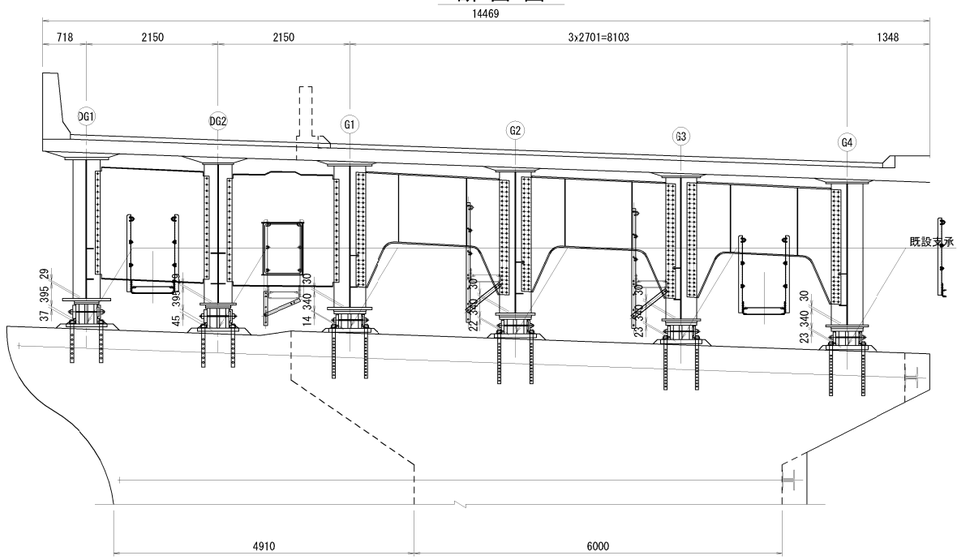


## 取替後 断面図

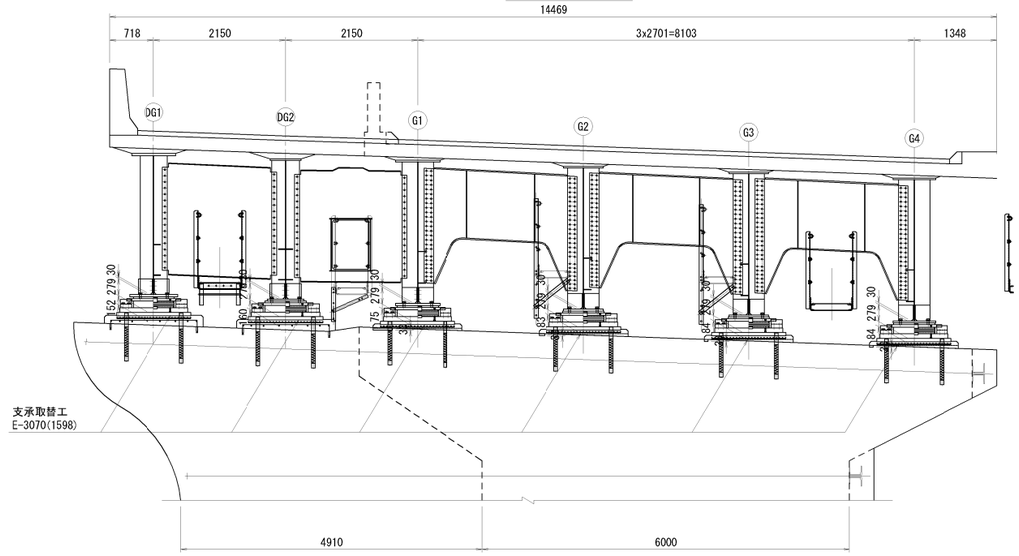


## 平面図

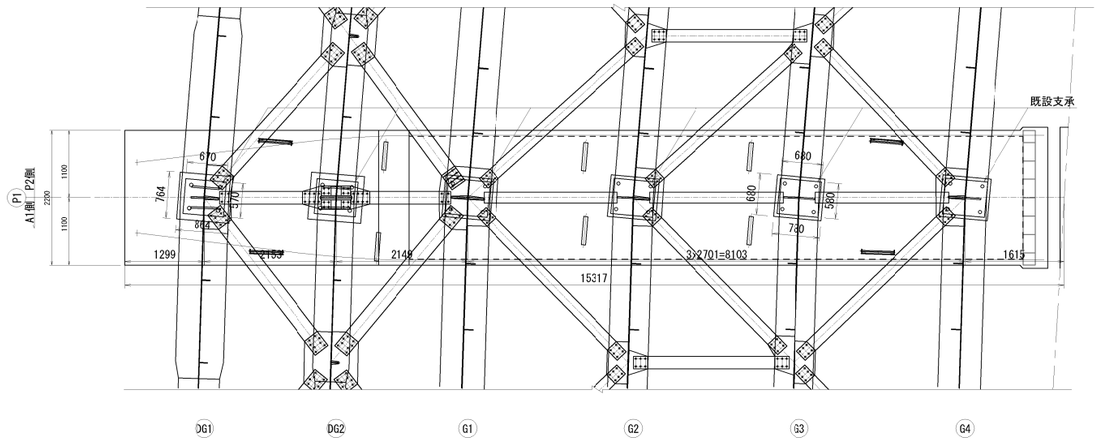


## 平面図

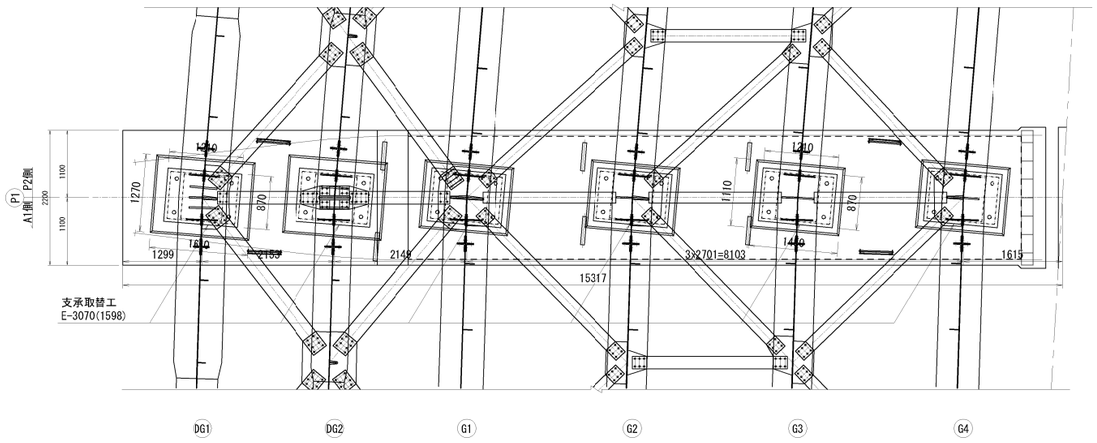


## 側面図(建設当初 G1)

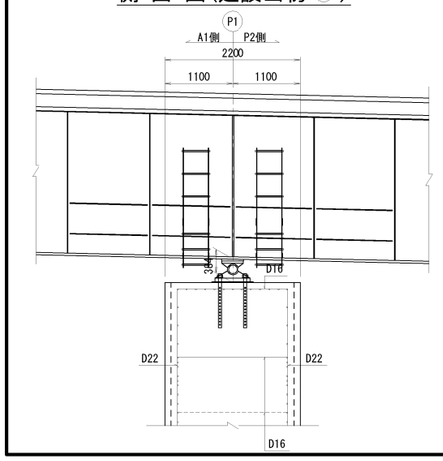


## 側面図(拡幅部 DG2)

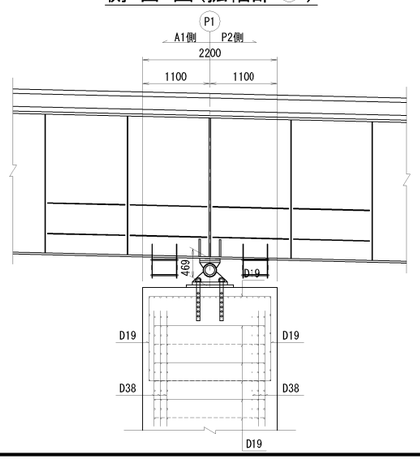


## 側面図(建設当初 G1)

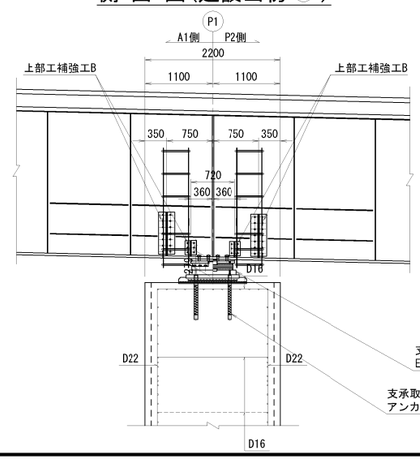


## 側面図(拡幅部 DG2)

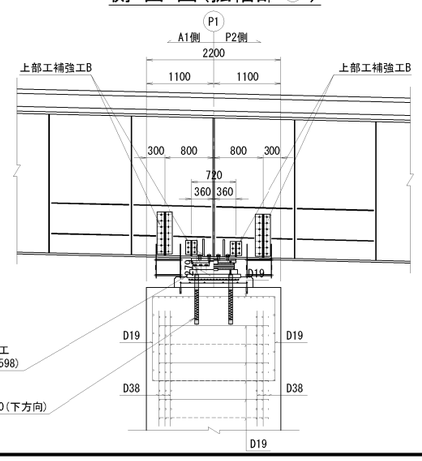


支承取替工
E-3070(1598)

支承取替工
アンカー工φ70(下方向)

| | | | |
|---|---|---|---|
| 横浜横須賀道路<br>釜利谷第二高架橋耐震補強工事 | | | |
| 図面の種類 | 釜利谷第二高架橋　P1橋脚(下り線)<br>支承取替工(その1) | | |
| 縮　尺 | 図　示 | 図面番号 | 36 / 112 |
| 設計会社名 | 大成エンジニアリング株式会社 | | |
| 施工会社名 | | | |
| 事務所名 | 東日本高速道路株式会社　関東支社<br>京浜管理事務所 | | |

# 釜利谷第二高架橋　P1橋脚(下り線)支承取替工(その2)　縮尺 1:100

## 支承取替順序 断面図

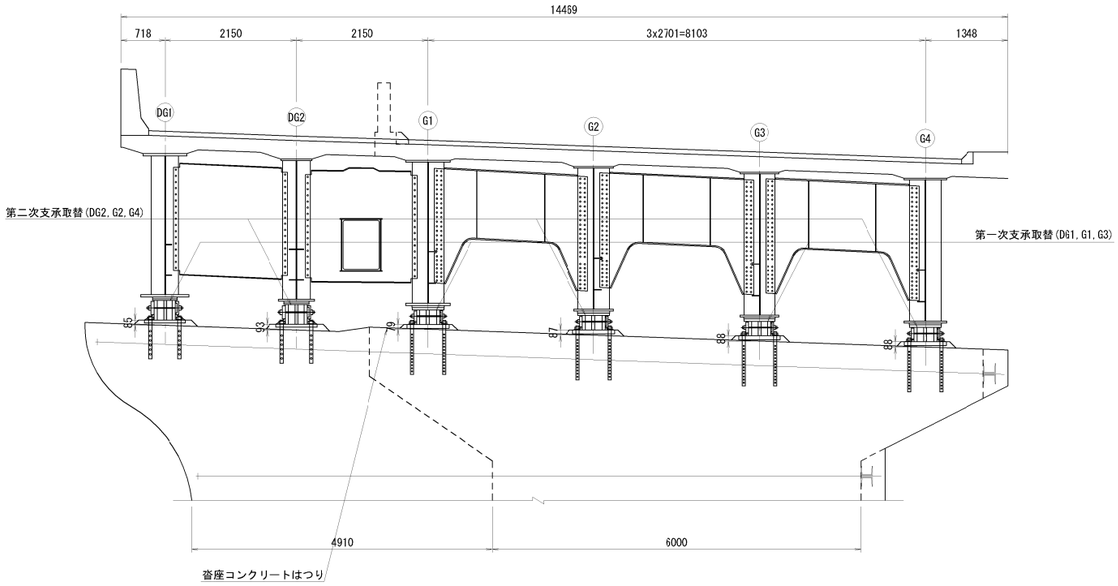


## 側 面 図(建設当初 G1 )

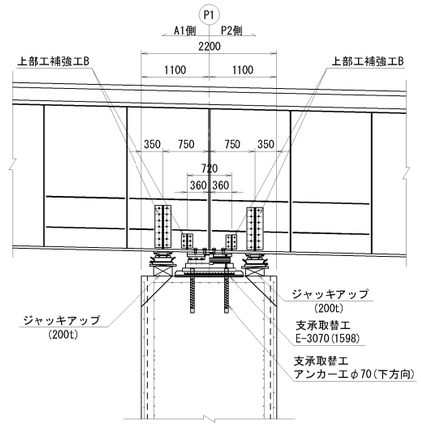


## 側 面 図(拡幅部 DG2 )

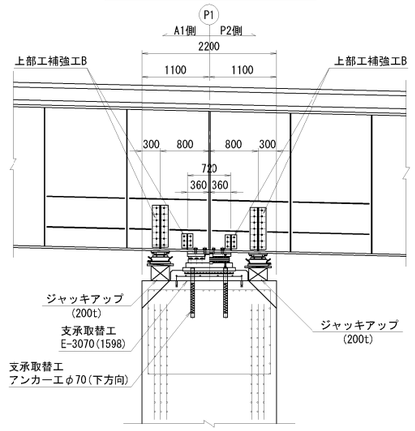


## 施 工 順 番 図 (参考)

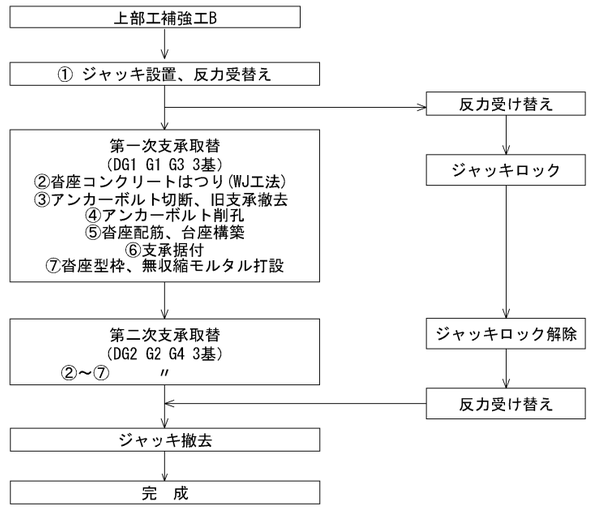


## 平 面 図

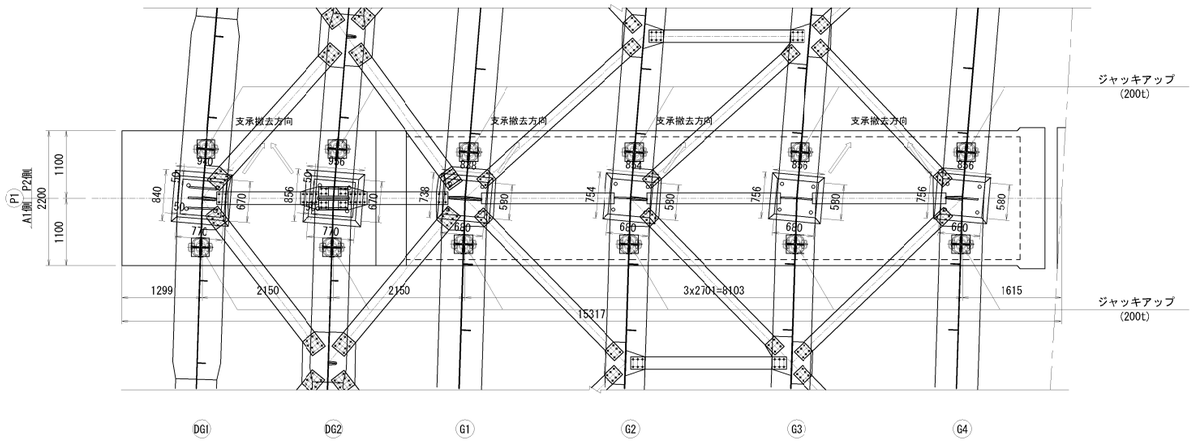


## 位 置 図

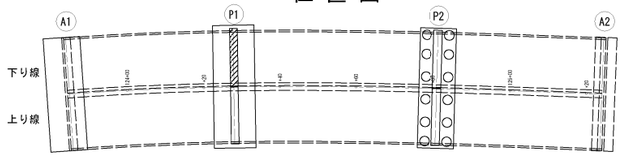


注　記

1. 図面詳細寸法は現地実測の上、決定のこと。
2. 支承本体、アンカーボルト詳細は「支承詳細図」を参照のこと。
3. コンクリート削孔は鉄筋探査を行い、既設鉄筋を切断しない様に留意すること。
4. 支承取替時に干渉する既設鉄筋との取扱いは、監督員と協議の上決定すること。

| | | | |
|---|---|---|---|
| 横浜横須賀道路<br>釜利谷第二高架橋耐震補強工事 | | | |
| 図面の種類 | 釜利谷第二高架橋　P1橋脚(下り線)<br>支承取替工(その2) | | |
| 縮　尺 | 図　示 | 図面番号 | 37 / 112 |
| 設計会社名 | 大成エンジニアリング株式会社 | | |
| 施工会社名 | | | |
| 事 務 所 名 | 東日本高速道路株式会社　関東支社<br>京 浜 管 理 事 務 所 | | |

# 釜利谷第二高架橋　P1橋脚(下り線)支承取替工(その3)　縮尺 1:25

## 主桁補強材

### 支点上部補強材詳細図
〈G1～G4,DG1,DG2〉

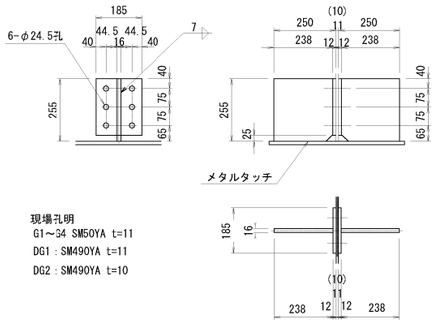


現場孔明
G1～G4 SM50YA t=11
DG1：SM490YA t=11
DG2：SM490YA t=10

製作数：12
2-Base 185×12×230 (SM400A)
2-リブ 238×16×255 (SM400A)
6-TCB M22×70 (S10T)

## 上部工補強工B

### 仮受け補剛材(ジャッキアップ用)

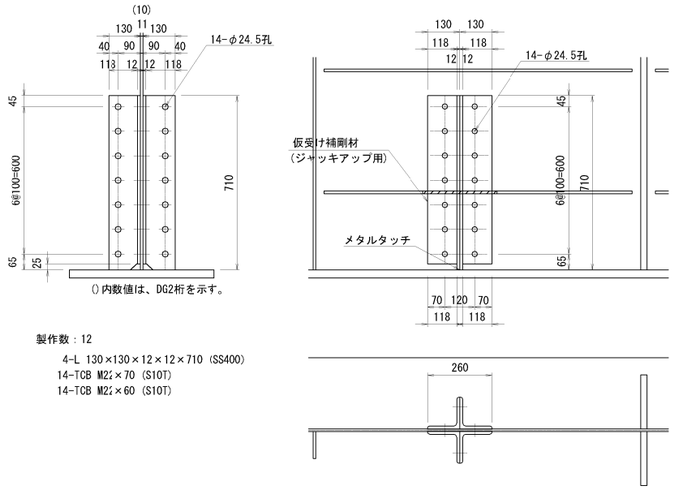


製作数：12
4-L 130×130×12×12×710 (SS400)
14-TCB M22×70 (S10T)
14-TCB M22×60 (S10T)

## 支承取替工
E-3070(1598)

### ソールプレート詳細図 縮尺1:20

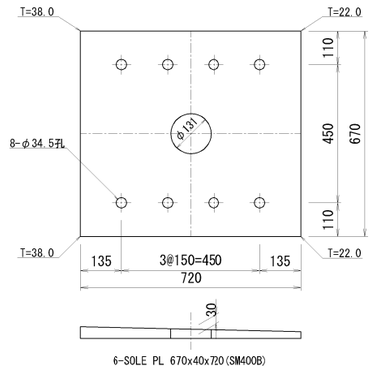


※溶融亜鉛めっき処理（膜厚は、JIS H8641 HDZT77とする。）

## 主桁補強材側面図 縮尺1:50

### 側 面 図(建設当初 G1 )

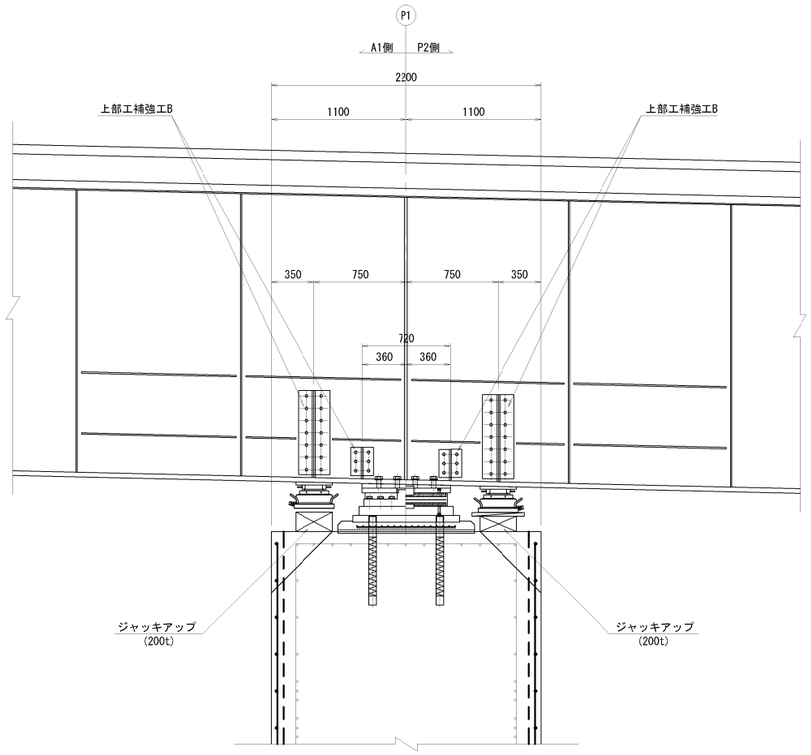


### 側 面 図(拡幅部 DG2 )

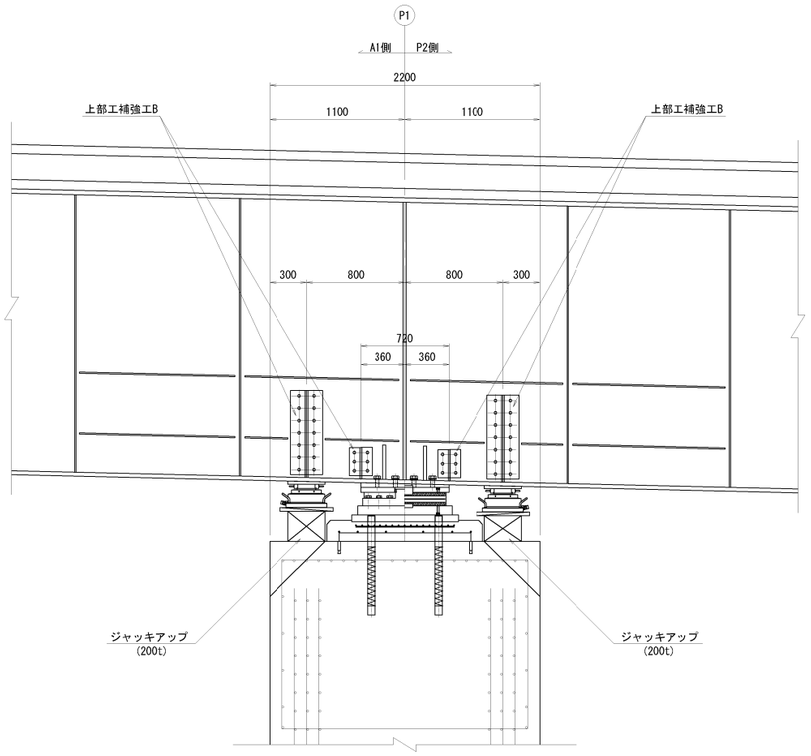


注　記
1.本体補強材は全て塗装仕様とする。
2.高力ボルトは転用しないこと

| | | | |
|---|---|---|---|
| 横浜横須賀道路<br>釜利谷第二高架橋耐震補強工事 | | | |
| 図面の種類 | 釜利谷第二高架橋　P1橋脚(下り線)<br>支承取替工(その3) | | |
| 縮　　尺 | 図　示 | 図面番号 | 38 / 112 |
| 設計会社名 | 大成エンジニアリング株式会社 | | |
| 施工会社名 | | | |
| 事 務 所 名 | 東日本高速道路株式会社　関東支社<br>京 浜 管 理 事 務 所 | | |

# 釜利谷第二高架橋　P1橋脚(下り線)支承取替工(その4)

支承取替工　E-3070(1598)

新支承設置

新支承 標準断面図 縮尺 1:20

DG1

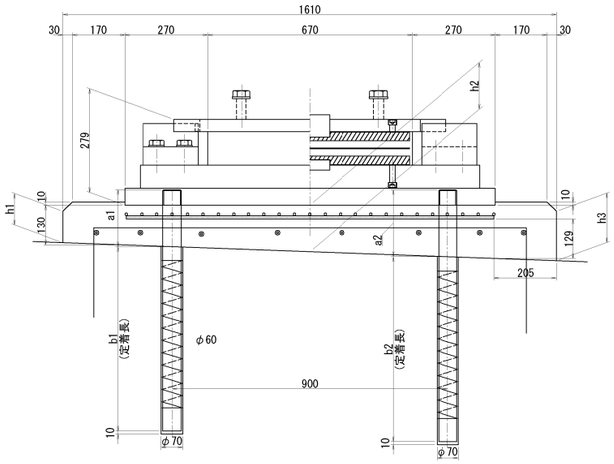


DG2

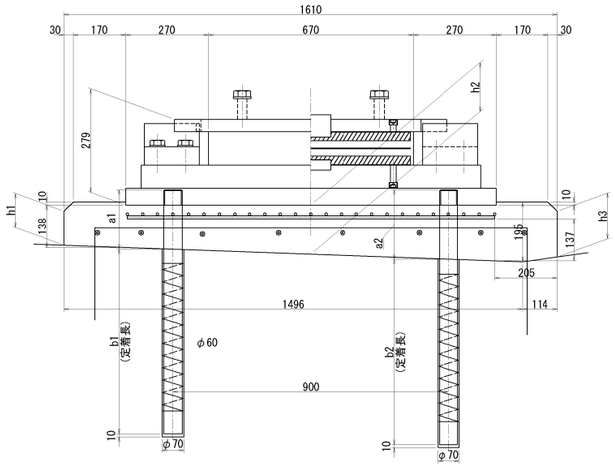


G1 G2 G3 G4

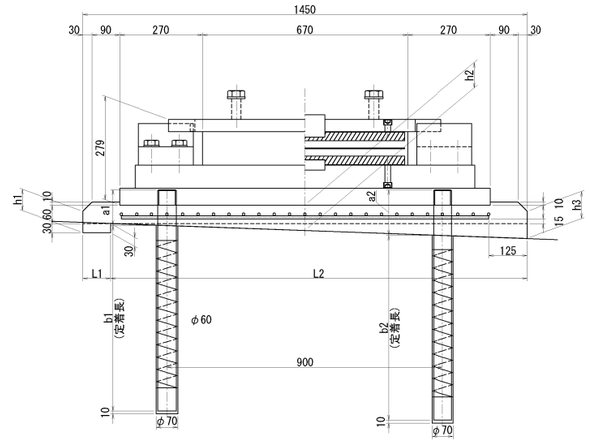


## 沓座配筋図

(DG1)

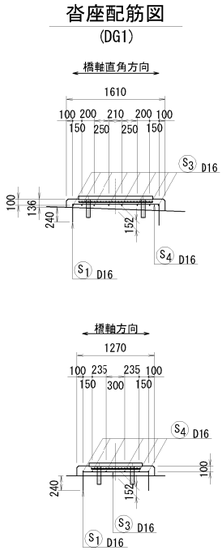


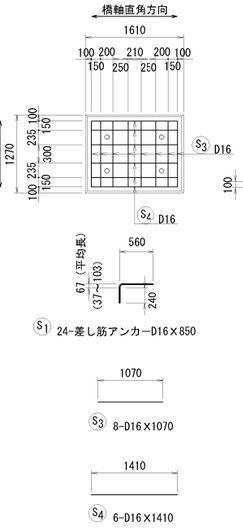


## 沓座配筋図

(DG2)

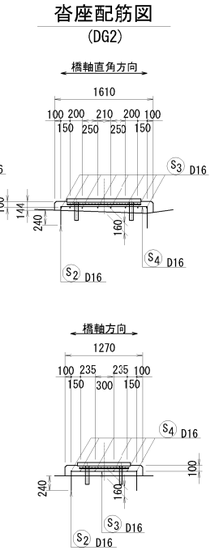


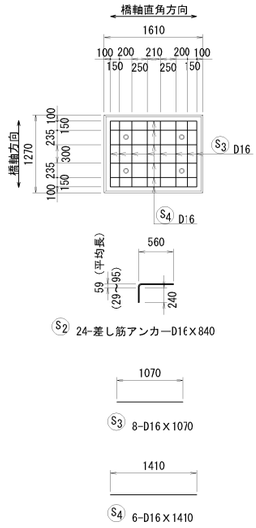


## 支承取替工　アンカー工φ70（下方向）

| 台座高 | | | | アンカー長(下り線側) | | | | アンカー長(上り線側) | | | | はつり長 | |
|---|---|---|---|---|---|---|---|---|---|---|---|---|---|
| | h1(mm) | h2(mm) | h3(mm) | a1(mm) | b1(mm) | ｱﾝｶｰ長(mm) | 削孔長(mm) | a2(mm) | b2(mm) | ｱﾝｶｰ長(mm) | 削孔長(mm) | L1(mm) | L2(mm) |
| DG1 | 103 | 152 | 161 | 185 | 600 | 785 | 610 | 218 | 602 | 820 | 612 | − | − |
| DG2 | 111 | 160 | 149 | 193 | 602 | 795 | 612 | 226 | 604 | 830 | 614 | − | − |
| G1 | 70 | 75 | 81 | 109 | 601 | 710 | 611 | 141 | 604 | 745 | 614 | 313 | 1137 |
| G2 | 70 | 83 | 89 | 117 | 603 | 720 | 613 | 149 | 601 | 750 | 611 | 90 | 1360 |
| G3 | 70 | 84 | 90 | 118 | 602 | 720 | 612 | 150 | 600 | 750 | 610 | 62 | 1388 |
| G4 | 70 | 84 | 90 | 118 | 602 | 720 | 612 | 150 | 600 | 750 | 610 | 62 | 1388 |

## 沓座格子鉄筋

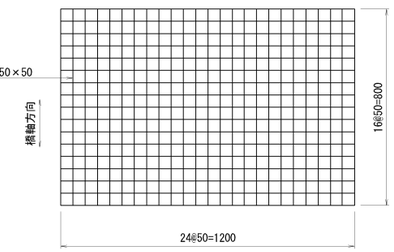


### 格子鉄筋 数量表

| 名称 | 寸法 | 材質 | 単位 | 数量 1箇所 | 数量 合計(6箇所) | 質量(Kg) | 備考 |
|---|---|---|---|---|---|---|---|
| 格子鉄筋 | D10×50×50 | SD345 | Kg | 22.6 | 136 | 136 | 23.57Kg／m2 |

## 鉄筋加工寸法表

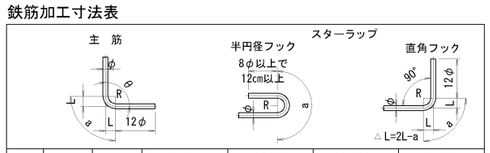


| 径 | θ≦90° R=3.0φ | θ＞90° R=5.5φ | θ=45° a | θ=45° △L | θ=60° a | θ=60° △L | θ=90° a | θ=90° △L | θ=135° a | θ=135° △L |
|---|---|---|---|---|---|---|---|---|---|---|
| D16 | 48 | 88 | 113 | 119 | 100 | 66 | 75 | 21 | 69 | 4 |

## 鉄筋質量表

| 記号 | 径 | 長さ | 本数 | 単位質量 | 一本当り質量 | 質量 | 摘要 |
|---|---|---|---|---|---|---|---|
| S1 | D16 | 850 | 24 | 1.56 | 1.33 | 32 | 差筋AK |
| S2 | D16 | 840 | 24 | 1.56 | 1.31 | 31 | 差筋AK |
| S3 | D16 | 1070 | 16 | 1.56 | 1.67 | 27 | — |
| S4 | D16 | 1410 | 12 | 1.56 | 2.20 | 26 | — |
| | | | | | | 116 kg | |
| | | D16 | | | 63 kg | （差し筋アンカー） | |
| | | 合計 | D16 | | 53 kg | | |
| | | 総質量 | | | 116 kg | | |

## 支承取替工　アンカー工φ26（下方向）
## 台座補強筋アンカー 詳細図　1:20

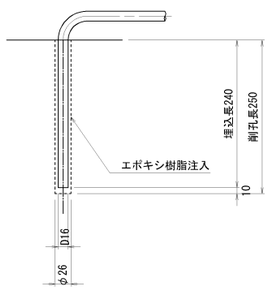


## 台座配置図

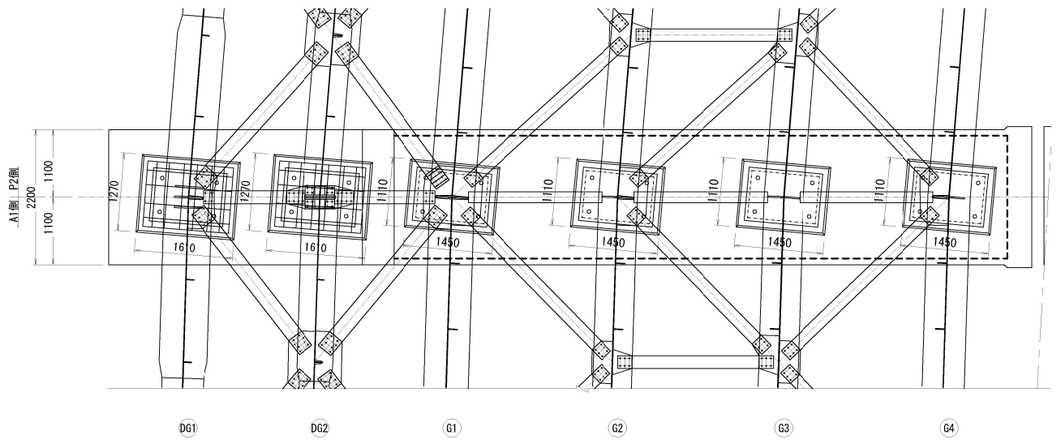


注記）
1. 図面詳細寸法は現地実測の上、決定のこと。
2. 支承本体、アンカーボルト詳細は「支承詳細図」を参照のこと。
3. 格子鉄筋と支承アンカーが干渉する場合は、格子鉄筋を適宜現場加工すること。

| | |
|---|---|
| 横浜横須賀道路 釜利谷第二高架橋耐震補強工事 | |
| 図面の種類 | 釜利谷第二高架橋　P1橋脚(下り線) 支承取替工(その4) |
| 縮尺 | 図示 |
| 図面番号 | 39 / 112 |
| 設計会社名 | 大成エンジニアリング株式会社 |
| 施工会社名 | |
| 事務所名 | 東日本高速道路株式会社　関東支社 京浜管理事務所 |

# 釜利谷第二高架橋　P1橋脚(上り線)支承取替工(その1)　縮尺 1:100

## 取替前 断面図

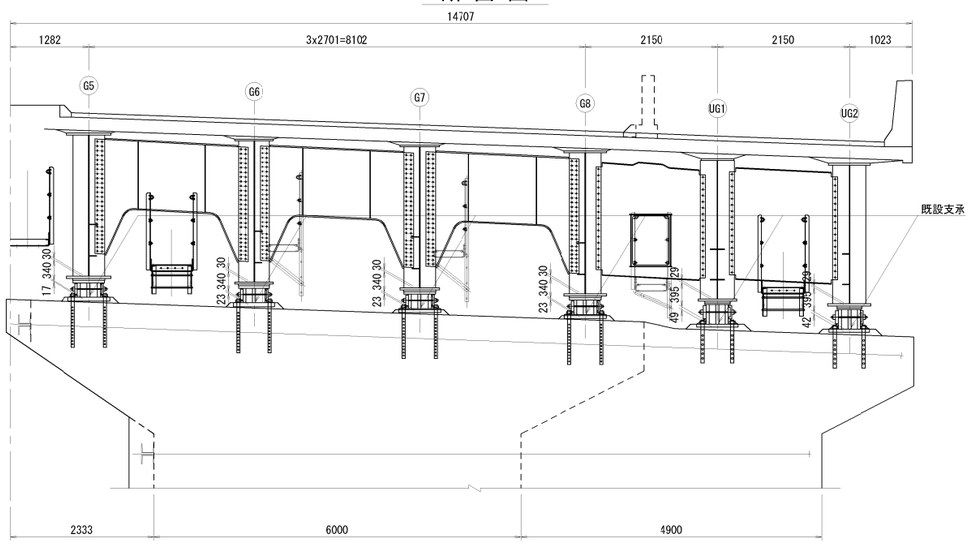


## 取替後 断面図

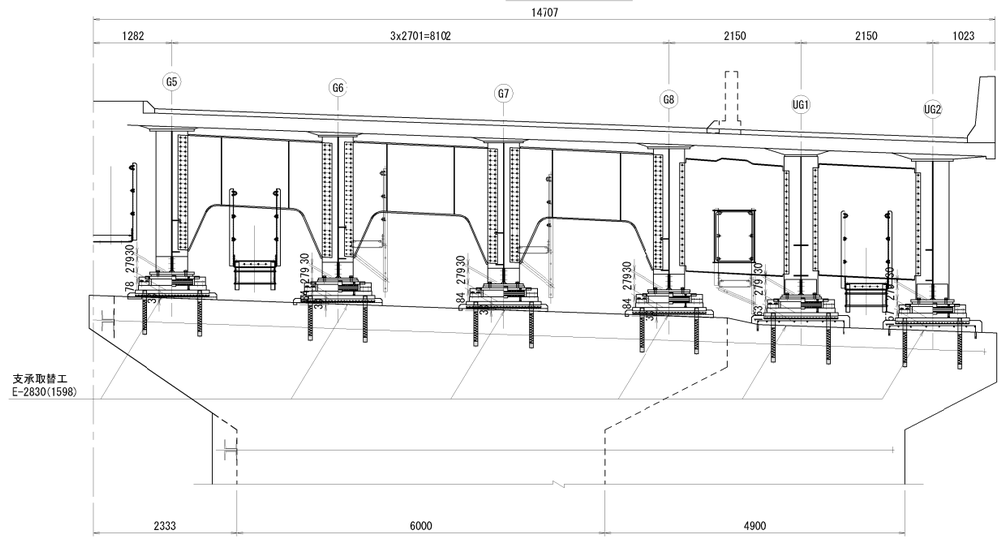


## 平面図

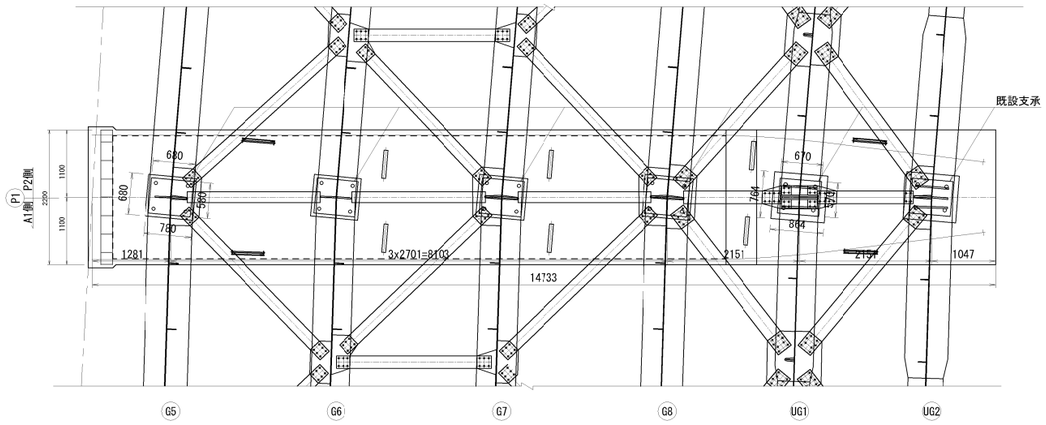


## 平面図

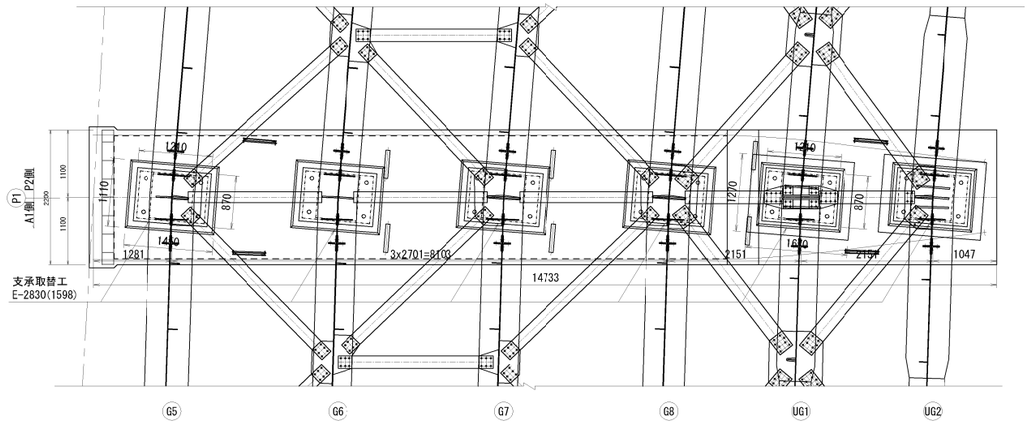


## 側面図(建設当初 G8)

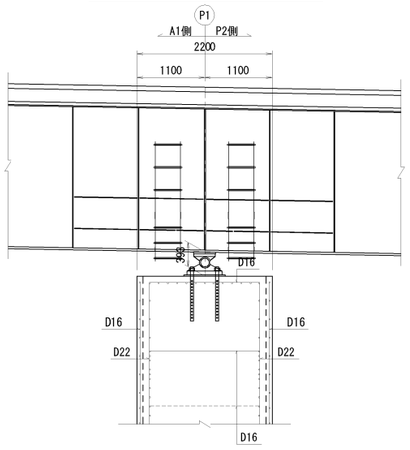


## 側面図(拡幅部 UG1)

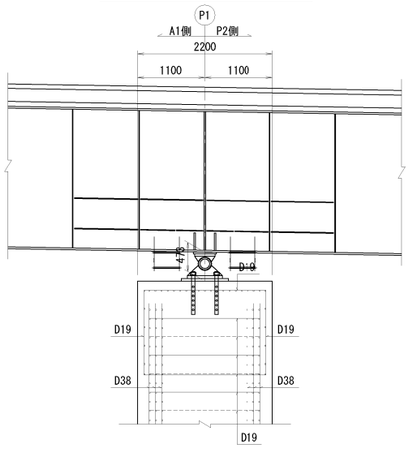


## 側面図(建設当初 G8)

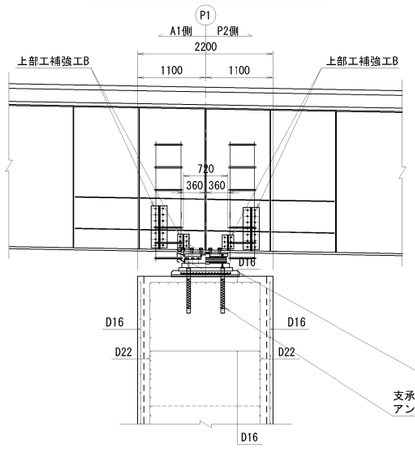


## 側面図(拡幅部 UG1)

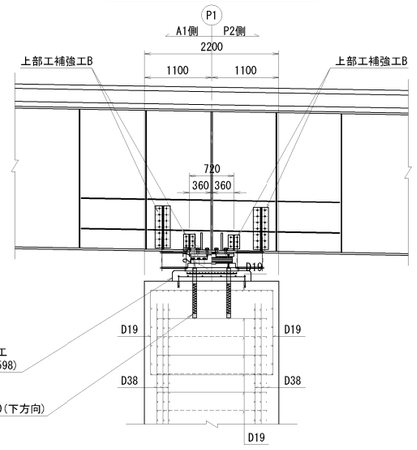


支承取替工
E-2830(1598)

支承取替工
アンカー工φ70(下方向)

| | | | |
|---|---|---|---|
| 横浜横須賀道路<br>釜利谷第二高架橋耐震補強工事 | | | |
| 図面の種類 | 釜利谷第二高架橋　P1橋脚(上り線)<br>支承取替工(その1) | | |
| 縮　尺 | 図　示 | 図面番号 | 40 / 112 |
| 設計会社名 | 大成エンジニアリング株式会社 | | |
| 施工会社名 | | | |
| 事務所名 | 東日本高速道路株式会社　関東支社<br>京浜管理事務所 | | |

# 釜利谷第二高架橋　P1橋脚(上り線)支承取替工(その2)　縮尺 1:100



## 支承取替順序 断面図

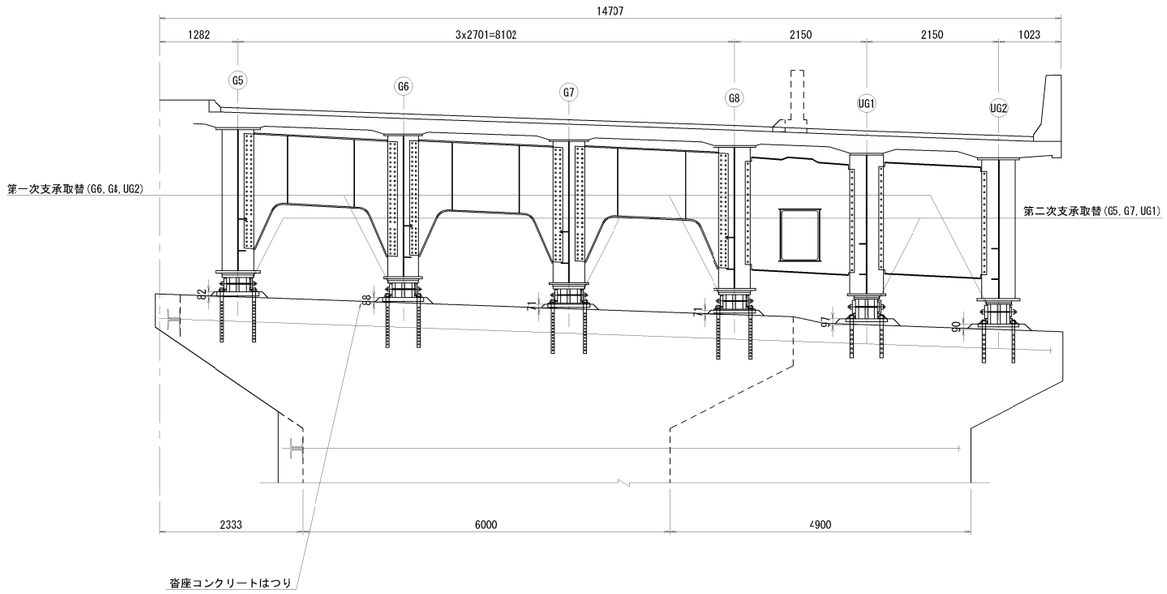


## 側 面 図(建設当初 G8 )

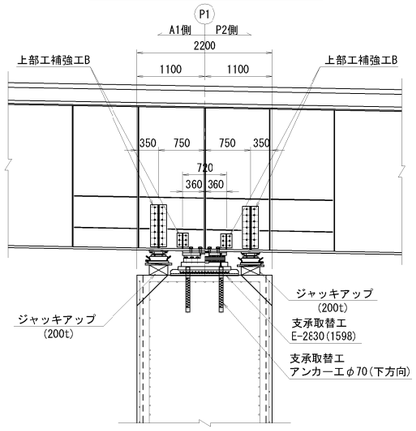


## 側 面 図(拡幅部 UG1 )

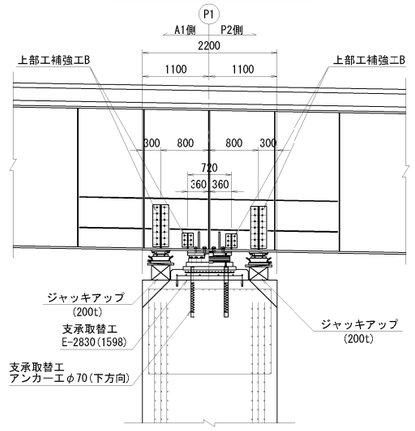


## 施 工 順 番 図 (参考)

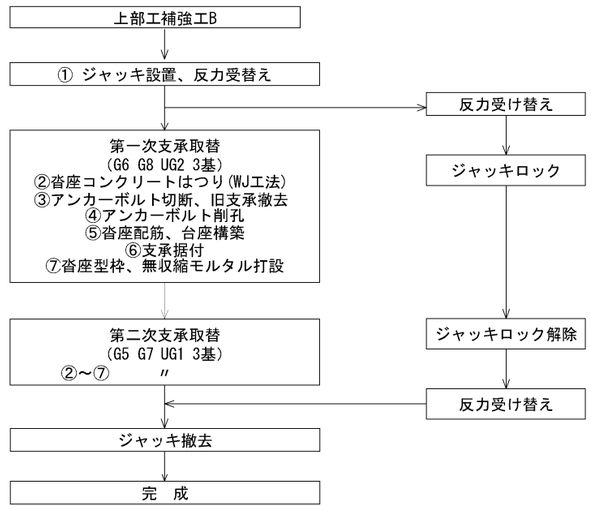


## 平 面 図

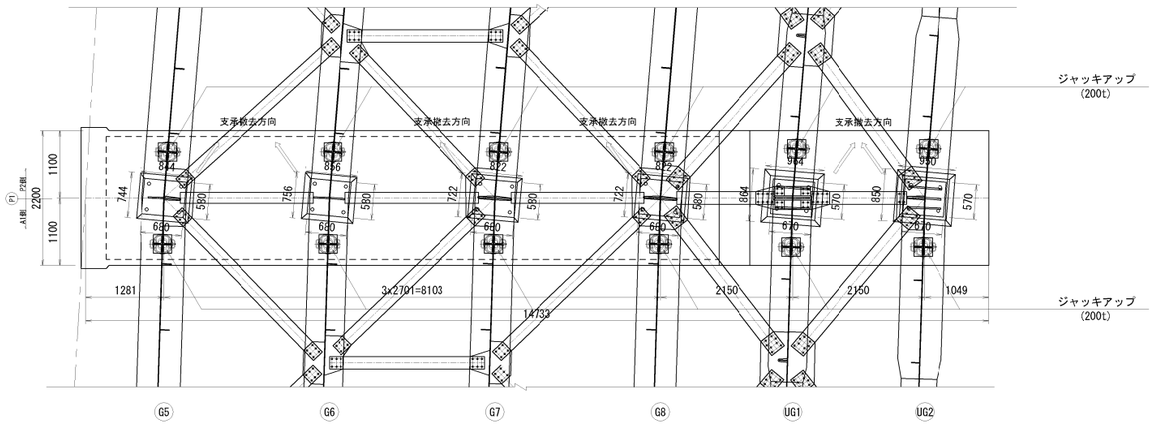


## 位 置 図

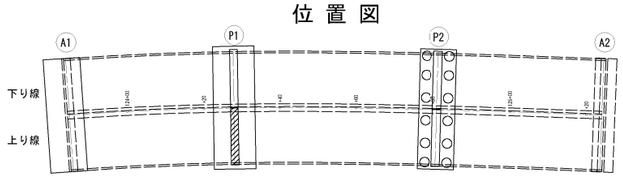


注　記

1. 図面詳細寸法は現地実測の上、決定のこと。
2. 支承本体、アンカーボルト詳細は「支承詳細図」を参照のこと。
3. コンクリート削孔は鉄筋探査を行い、既設鉄筋を切断しない様に留意すること。
4. 支承取替時に干渉する既設鉄筋との取扱いは、監督員と協議の上決定すること。

| | | | |
|---|---|---|---|
| 横浜横須賀道路<br>釜利谷第二高架橋耐震補強工事 | | | |
| 図面の種類 | 釜利谷第二高架橋　P1橋脚(上り線)<br>支承取替工(その2) | | |
| 縮　　尺 | 図　示 | 図面番号 | 41 / 112 |
| 設計会社名 | 大成エンジニアリング株式会社 | | |
| 施工会社名 | | | |
| 事 務 所 名 | 東日本高速道路株式会社　関東支社<br>京 浜 管 理 事 務 所 | | |

# 釜利谷第二高架橋　P1橋脚(上り線)支承取替工(その3)　縮尺 1:25

## 主桁補強材

### 支点上部補強材詳細図
〈G5～G8,UG1,UG2〉

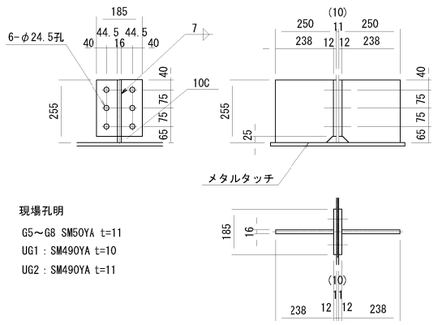


現場孔明
G5～G8 SM50YA t=11
UG1：SM490YA t=10
UG2：SM490YA t=11

製作数：12
2-Base 185×12×233 (SM400A)
2-リブ 238×16×255 (SM400A)
6-TCB M22×70 (S10T)

## 上部工補強工B

### 仮受け補剛材(ジャッキアップ用)

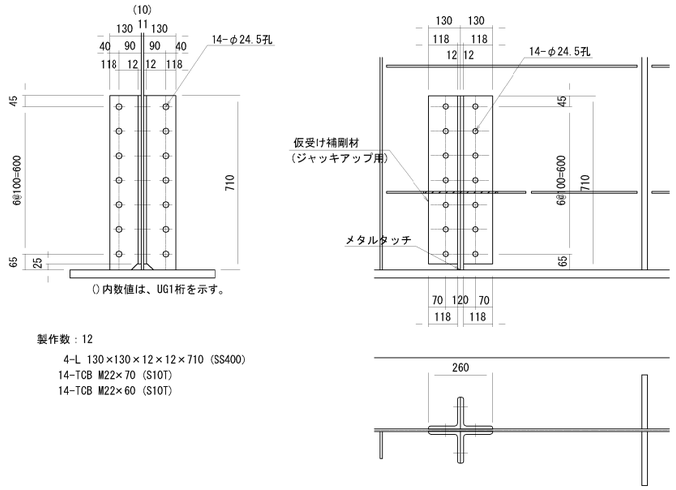


製作数：12
4-L 130×130×12×12×710 (SS400)
14-TCB M22×70 (S10T)
14-TCB M22×60 (S10T)

## 支承取替工
E-2830(1598)

### ソールプレート詳細図 縮尺1:20

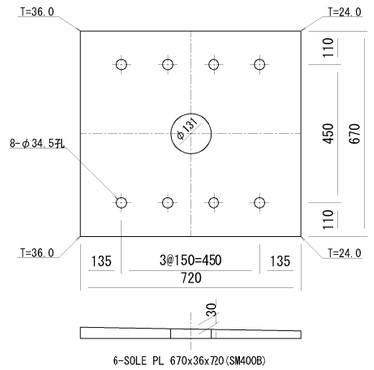


※溶融亜鉛めっき処理（膜厚は、JIS H8641 HDZT77とする。）

## 主桁補強材側面図 縮尺1:50

### 側 面 図(建設当初 G8)

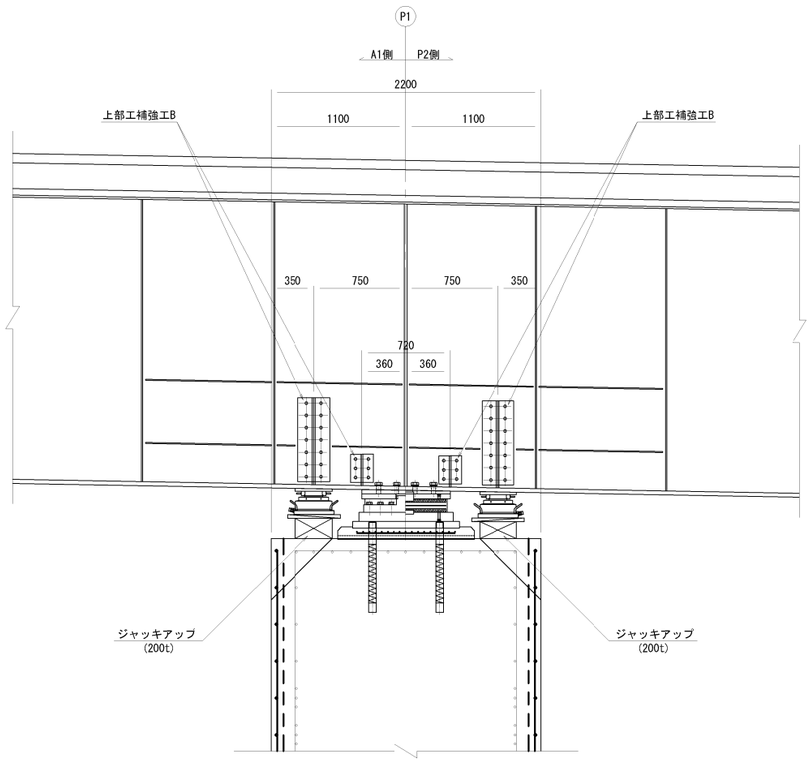


### 側 面 図(拡幅部 UG1)

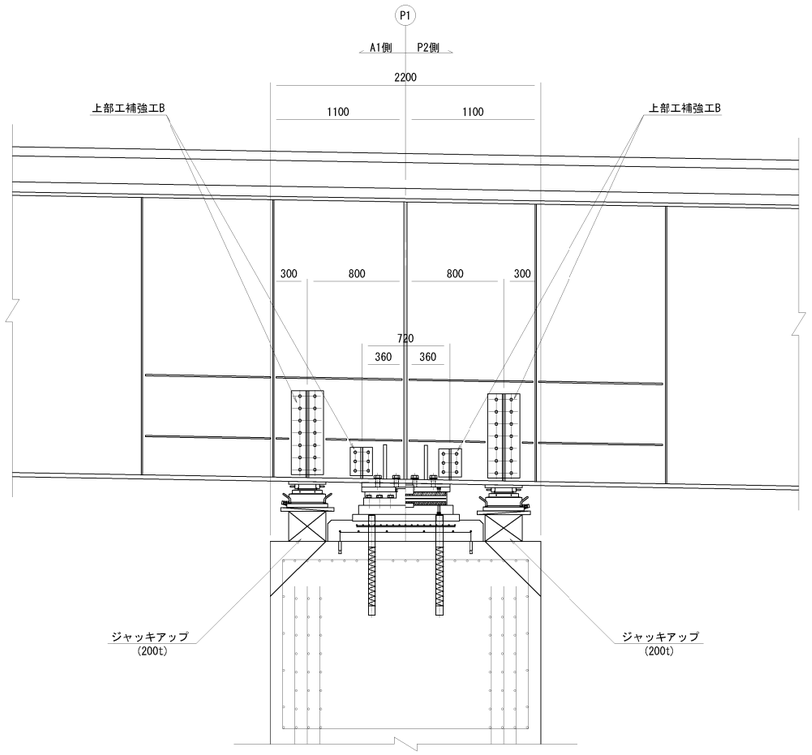


注　記
1.本体補強材は全て塗装仕様とする。
2.高力ボルトは転用しないこと

| | | | |
|---|---|---|---|
| 横浜横須賀道路<br>釜利谷第二高架橋耐震補強工事 | | | |
| 図面の種類 | 釜利谷第二高架橋　P1橋脚(上り線)<br>支承取替工(その3) | | |
| 縮　尺 | 図　示 | 図面番号 | 42 / 112 |
| 設計会社名 | 大成エンジニアリング株式会社 | | |
| 施工会社名 | | | |
| 事 務 所 名 | 東日本高速道路株式会社　関東支社<br>京 浜 管 理 事 務 所 | | |

# 釜利谷第二高架橋　P1橋脚(上り線)支承取替工(その4)

支承取替工　E-2830(1598)
新支承設置
新支承 標準断面図 縮尺 1:20

G5 G6 G7 G8

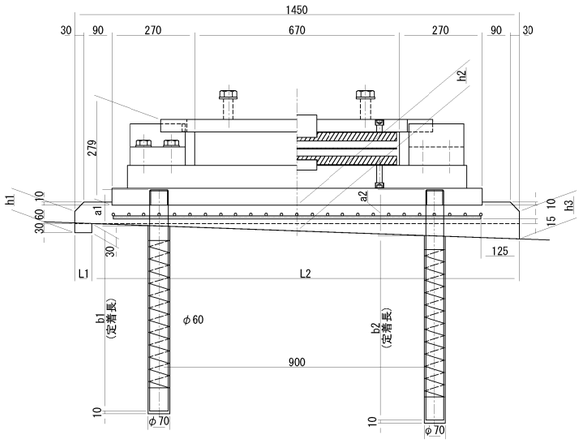


UG1

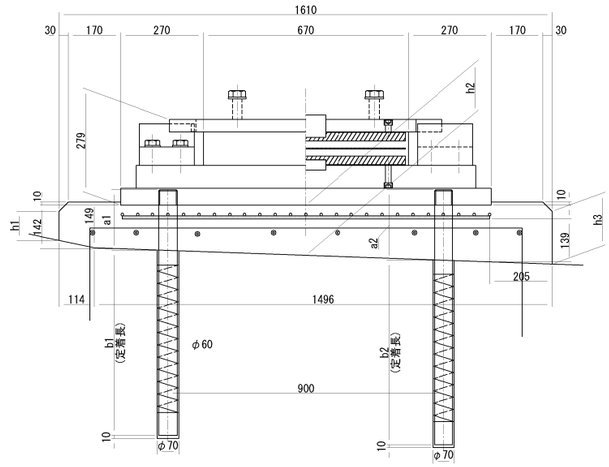


UG2

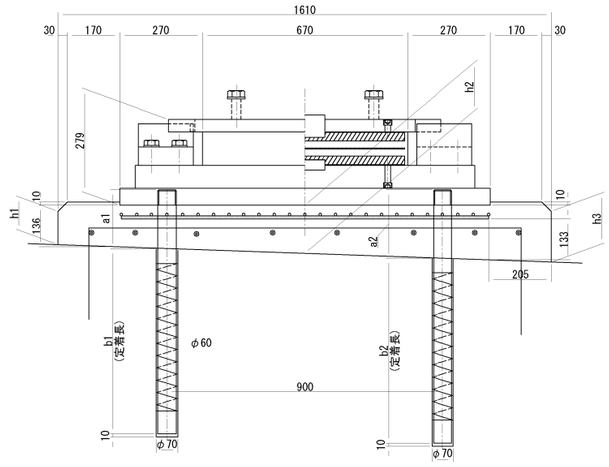


## 台座配筋図

(UG1)

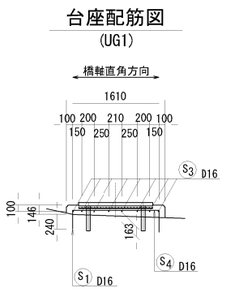


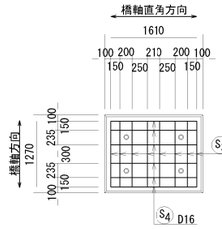


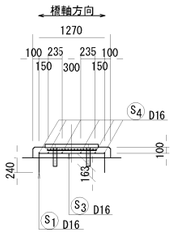


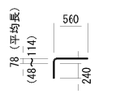


S1 24-差し筋アンカーD16×860

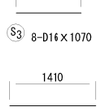


S3 8-D16×1070

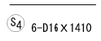


S4 6-D16×1410

## 台座配筋図

(UG2)

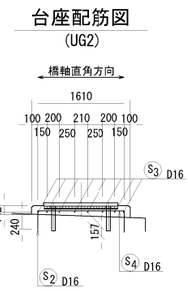


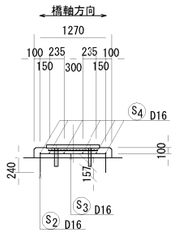


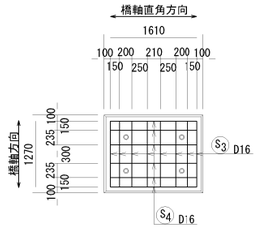


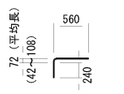


S2 24-差し筋アンカーD16×860

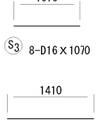


S3 8-D16×1070

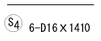


S4 6-D16×1410

## 支承取替工　アンカー工φ70（下方向）

| 台座高 | | | | アンカー長(下り線側) | | | | アンカー長(上り線側) | | | | はつり長 | |
|---|---|---|---|---|---|---|---|---|---|---|---|---|---|
| | h1(mm) | h2(mm) | h3(mm) | a1(mm) | b1(mm) | ｱﾝｶｰ長(mm) | 削孔長(mm) | a2(mm) | b2(mm) | ｱﾝｶｰ長(mm) | 削孔長(mm) | L1(mm) | L2(mm) |
| G5 | 70 | 78 | 84 | 112 | 603 | 715 | 613 | 144 | 601 | 745 | 611 | 224 | 1226 |
| G6 | 70 | 84 | 90 | 118 | 602 | 720 | 612 | 150 | 600 | 750 | 610 | 55 | 1395 |
| G7 | 70 | 84 | 90 | 118 | 602 | 720 | 612 | 150 | 600 | 750 | 610 | 55 | 1395 |
| G8 | 70 | 84 | 90 | 118 | 602 | 720 | 612 | 150 | 600 | 750 | 610 | 55 | 1395 |
| UG1 | 95 | 163 | 172 | 197 | 603 | 800 | 613 | 229 | 601 | 830 | 611 | － | － |
| UG2 | 109 | 157 | 165 | 191 | 604 | 795 | 614 | 223 | 602 | 825 | 612 | － | － |

## 沓座格子鉄筋

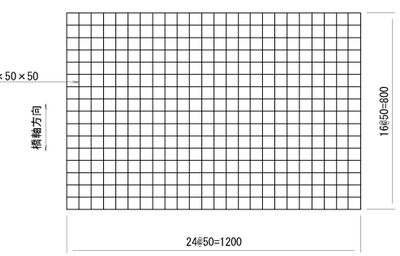


## 格子鉄筋 数量表

| 名称 | 寸法 | 材質 | 単位 | 数量 | | 質量(Kg) | 備考 |
|---|---|---|---|---|---|---|---|
| | | | | 1箇所 | 合計(6箇所) | | |
| 格子鉄筋 | D10×50×50 | SD345 | Kg | 22.6 | 136 | 136 | 23.57Kg／m2 |

## 台座配置図

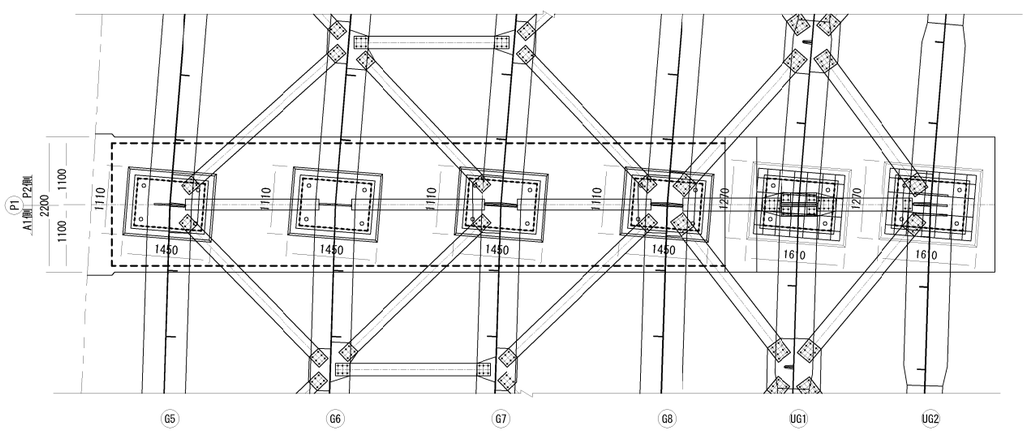


注記)
1. 図面詳細寸法は現地実測の上、決定のこと。
2. 支承本体、アンカーボルト詳細は「支承詳細図」を参照のこと。
3. 格子鉄筋と支承アンカーが干渉する場合は、格子鉄筋を適宜現場加工すること。

## 鉄筋加工寸法表

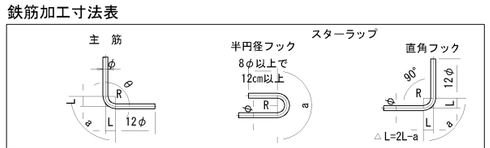


| 径 | θ≦90° R=3.0φ | θ＞90° R=5.5φ | θ=45° | | θ=60° | | θ=90° | | θ=135° | |
|---|---|---|---|---|---|---|---|---|---|---|
| | | | a | △L | a | △L | a | △L | a | △L |
| D16 | 48 | 88 | 113 | 119 | 100 | 66 | 75 | 21 | 69 | 4 |

## 鉄筋質量表

| 記号 | 径 | 長さ | 本数 | 単位質量 | 一本当り質量 | 質量 | 摘要 |
|---|---|---|---|---|---|---|---|
| S1 | D16 | 860 | 24 | 1.56 | 1.34 | 32 | 差筋AK |
| S2 | D16 | 860 | 24 | 1.56 | 1.34 | 32 | 差筋AK |
| S3 | D16 | 1070 | 16 | 1.56 | 1.67 | 27 | — |
| S4 | D16 | 1410 | 12 | 1.56 | 2.20 | 26 | — |
| | | | | | | 117 kg | |
| | | D16 | | | 64 kg | （差し筋アンカー） | |
| | 合計 | D16 | | | 53 kg | | |
| | 総質量 | | | | 117 kg | | |

## 支承取替工　アンカー工φ26（下方向）
## 台座補強筋アンカー 詳細図　1:20

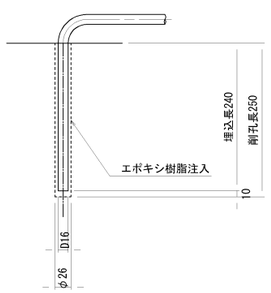


| | |
|---|---|
| 横浜横須賀道路<br>釜利谷第二高架橋耐震補強工事 | |
| 図面の種類 | 釜利谷第二高架橋　P1橋脚(上り線)<br>支承取替工(その4) |
| 縮尺 | 図示　図面番号　43 / 112 |
| 設計会社名 | 大成エンジニアリング株式会社 |
| 施工会社名 | |
| 事務所名 | 東日本高速道路株式会社　関東支社<br>京浜管理事務所 |

# 釜利谷第二高架橋　P2橋脚(下り線)支承取替工(その1)　縮尺 1:100

## 取替前 断面図

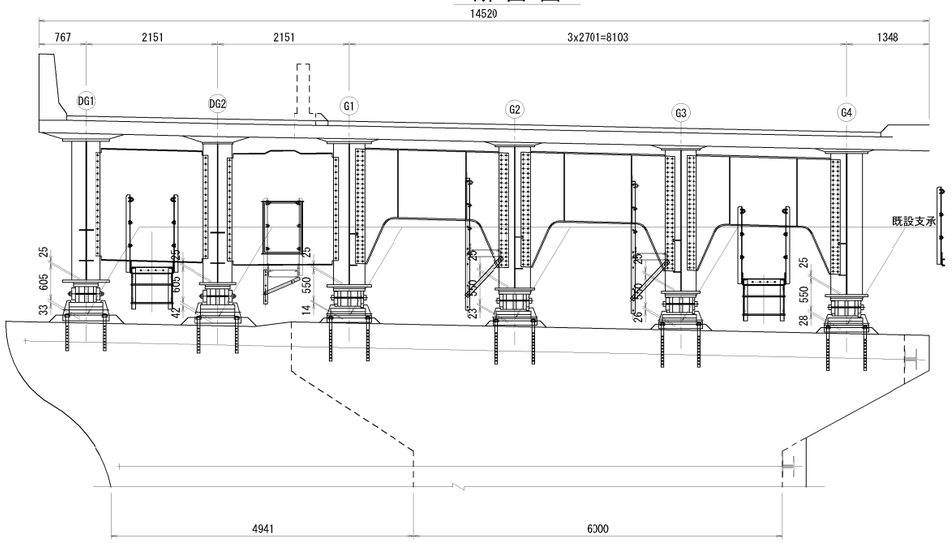


## 取替後 断面図

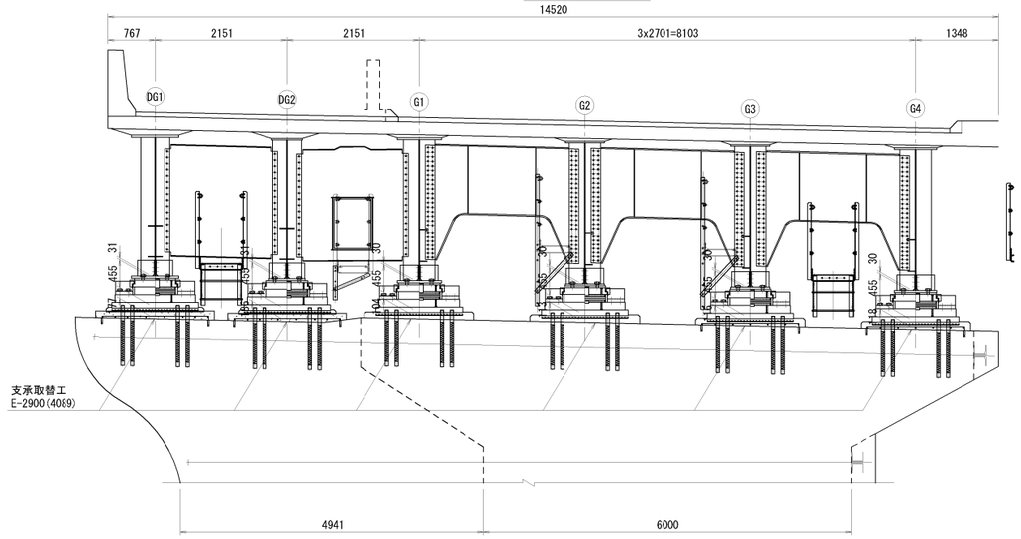


## 平面図

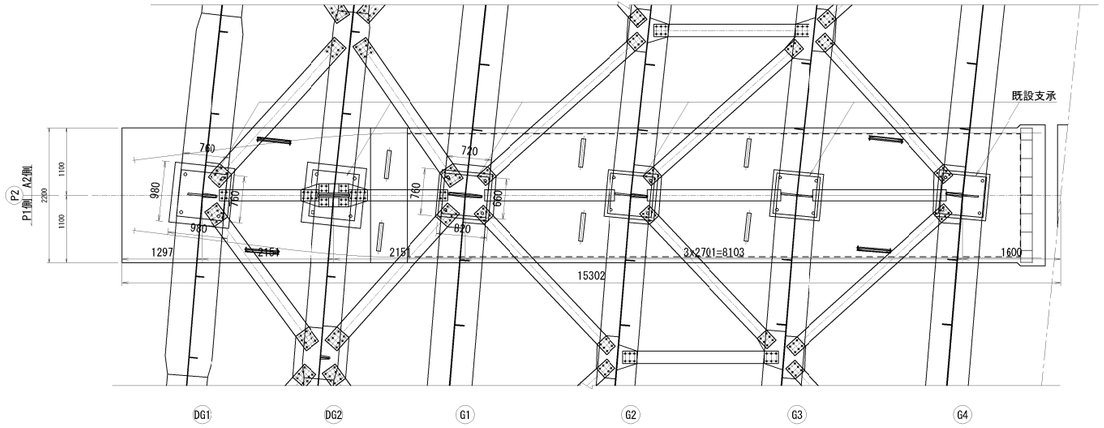


## 平面図

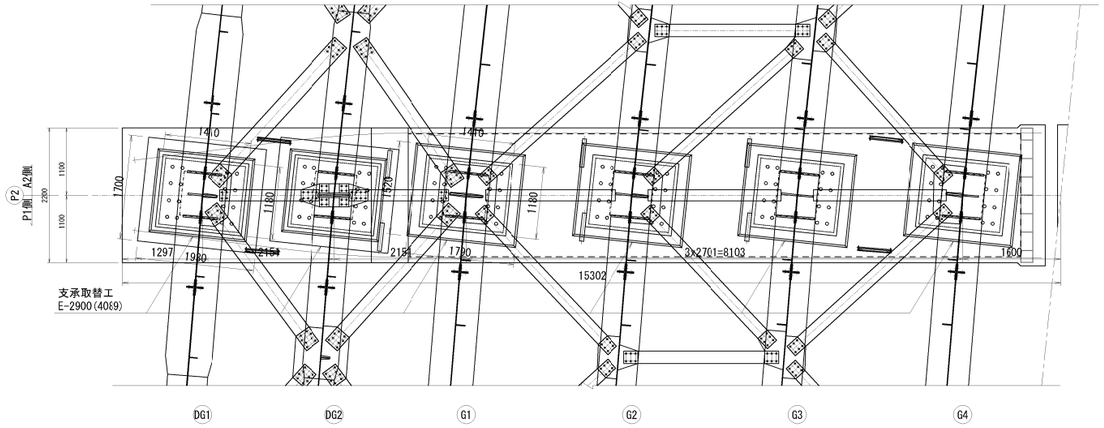


## 側面図(建設当初 G1)

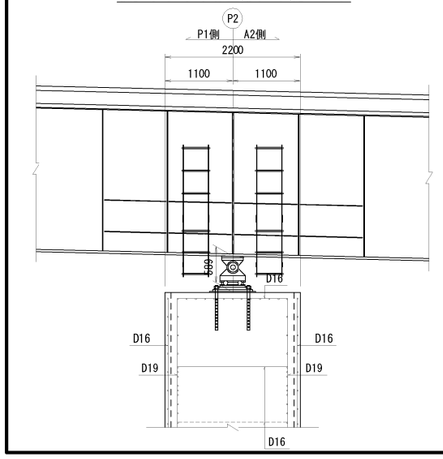


## 側面図(拡幅部 DG2)

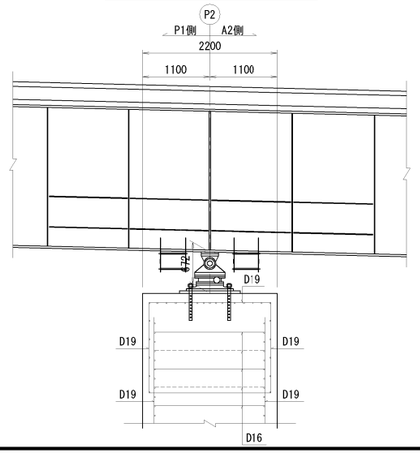


## 側面図(建設当初 G1)

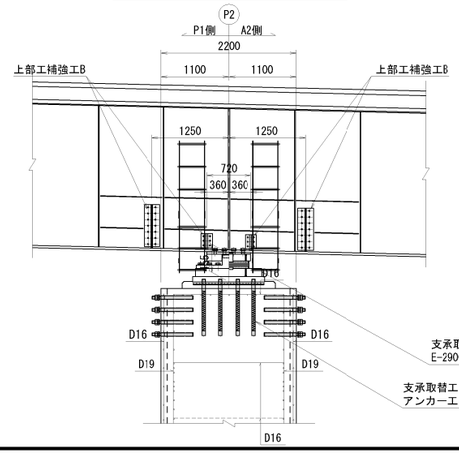


## 側面図(拡幅部 DG2)

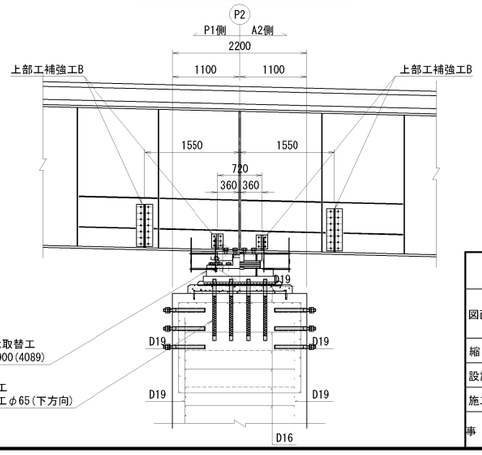


支承取替工
E-2900(4089)

支承取替工
アンカー工φ65(下方向)

| | | | |
|---|---|---|---|
| 横浜横須賀道路<br>釜利谷第二高架橋耐震補強工事 | | | |
| 図面の種類 | 釜利谷第二高架橋　P2橋脚(下り線)<br>支承取替工(その1) | | |
| 縮　尺 | 図　示 | 図面番号 | 44 / 112 |
| 設計会社名 | 大成エンジニアリング株式会社 | | |
| 施工会社名 | | | |
| 事務所名 | 東日本高速道路株式会社　関東支社<br>京浜管理事務所 | | |

# 釜利谷第二高架橋　P2橋脚(下り線)支承取替工(その2)　縮尺 1:100

## 支承取替順序 断面図

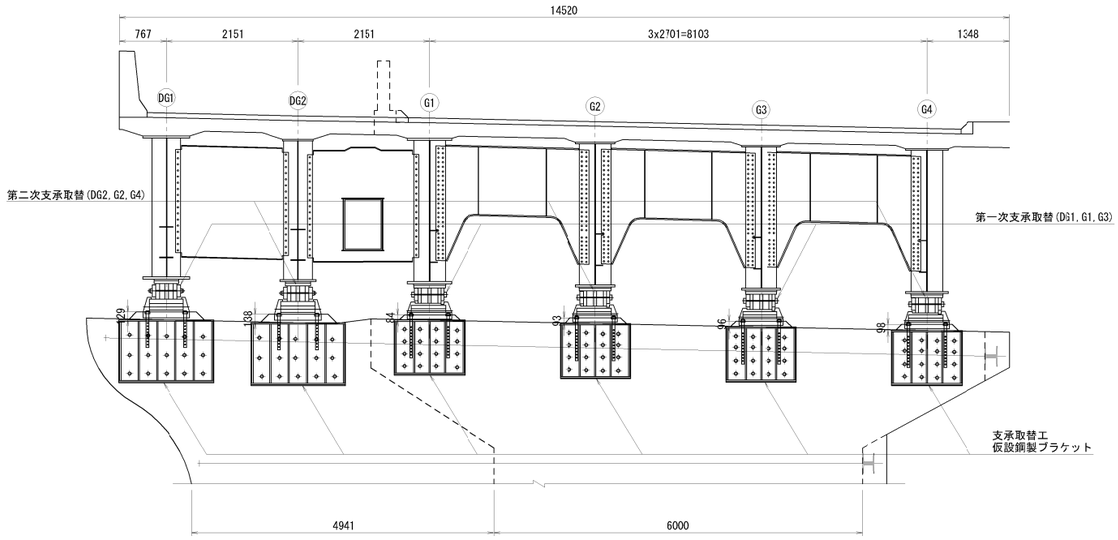


## 側 面 図(建設当初 G1 )

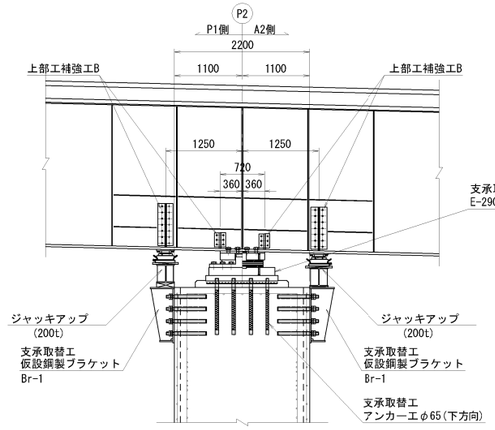


## 側 面 図(拡幅部 DG2 )

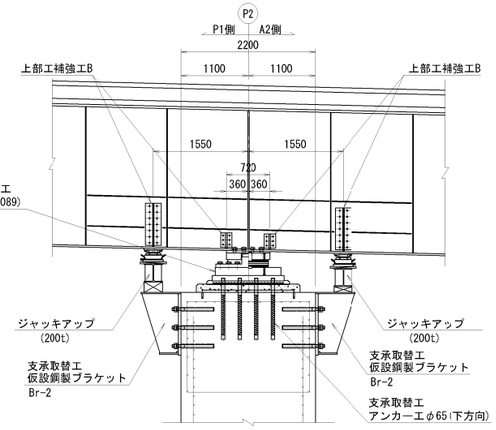


## 施 工 順 番 図 (参考)

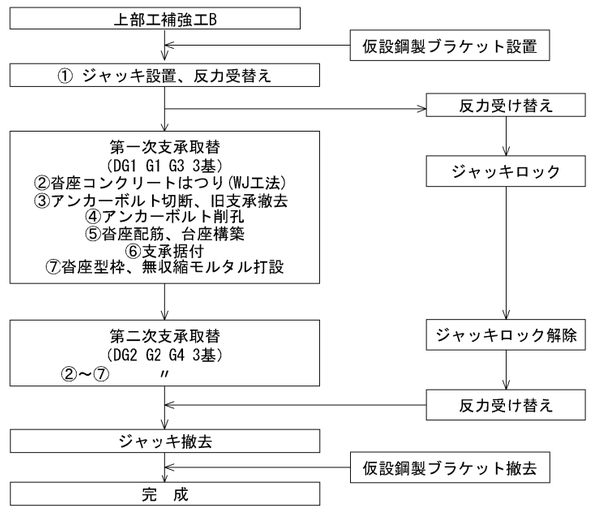


## 平 面 図

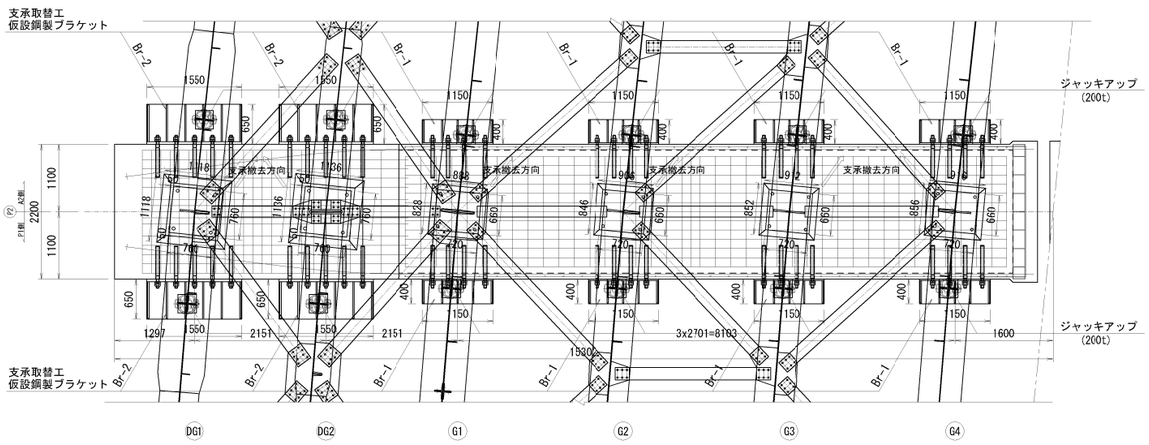


## 位 置 図

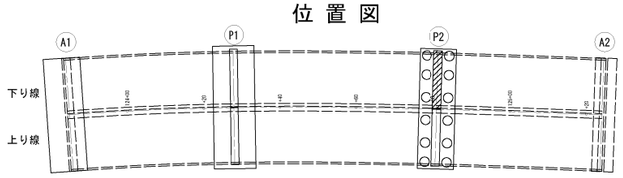


注　記

1. 図面詳細寸法は現地実測の上、決定のこと。
2. 支承本体、アンカーボルト詳細は「支承詳細図」を参照のこと。
3. コンクリート削孔は鉄筋探査を行い、既設鉄筋を切断しない様に留意すること。
4. 支承取替時に干渉する既設鉄筋との取扱いは、監督員と協議の上決定すること。

| | | | |
|---|---|---|---|
| 横浜横須賀道路<br>釜利谷第二高架橋耐震補強工事 | | | |
| 図面の種類 | 釜利谷第二高架橋　P2橋脚(下り線)<br>支承取替工(その2) | | |
| 縮　尺 | 図　示 | 図面番号 | 45 / 112 |
| 設計会社名 | 大成エンジニアリング株式会社 | | |
| 施工会社名 | | | |
| 事 務 所 名 | 東日本高速道路株式会社　関東支社<br>京 浜 管 理 事 務 所 | | |

# 釜利谷第二高架橋　P2橋脚(下り線)支承取替工(その3)　縮尺 1:25

上部工補強工B

## 主桁補強材

### 支点上部補強材詳細図
〈G1～G4〉

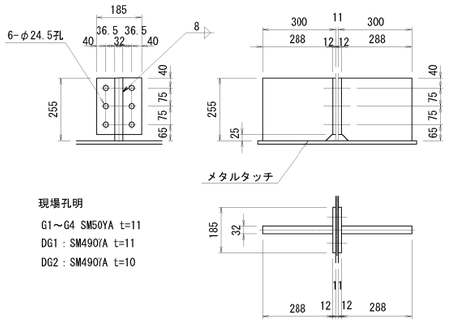


現場孔明
G1～G4 SM50YA t=11
DG1：SM490YA t=11
DG2：SM490YA t=10

製作数：8
2-Base 185×12×230 (SM400A)
2-リブ 288×32×255 (SM400A)
6-TCB M22×70 (S10T)

### 支点上部補強材詳細図
〈DG1,DG2〉

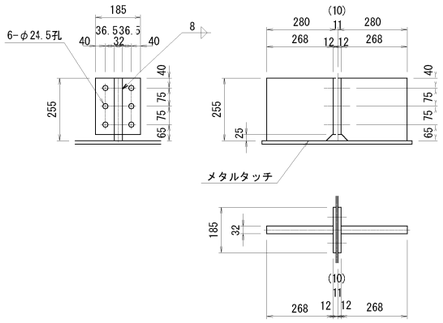


()内数値は、DG2桁を示す。

製作数：4
2-Base 145×12×230 (SM400A)
2-リブ 268×32×255 (SM400A)
6-TCB M22×70 (S10T)

## 仮受け補剛材(ジャッキアップ用)

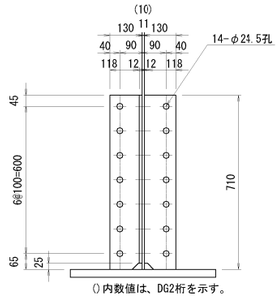


()内数値は、DG2桁を示す。

製作数：12
4-L 130×130×12×12×710 (SS400)
14-TCB M22×70 (S10T)
14-TCB M22×60 (S10T)

### 建設当初

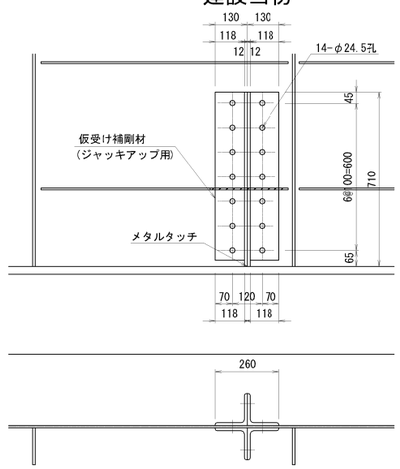


### 拡幅部

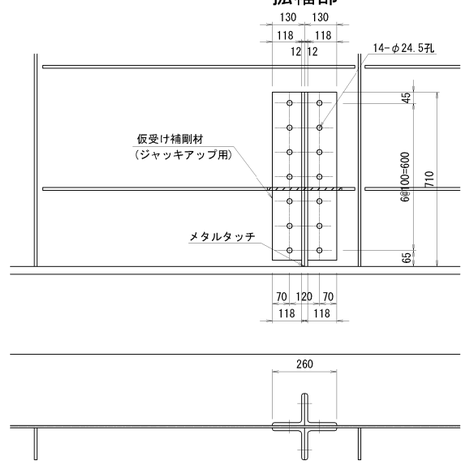


## 主桁補強材側面図　縮尺1:50

### 側 面 図(建設当初 G1)

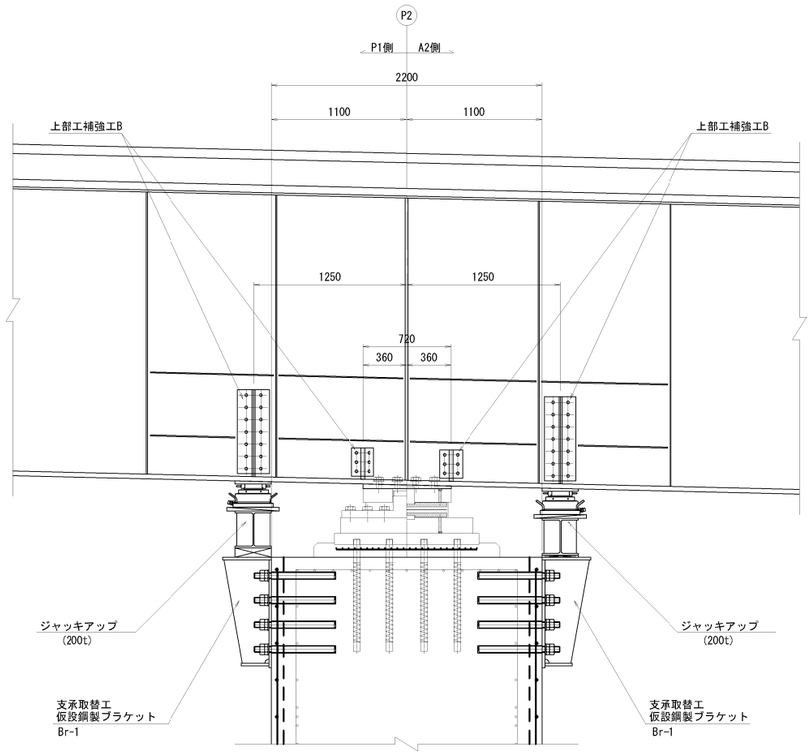


### 側 面 図(拡幅部 DG2)

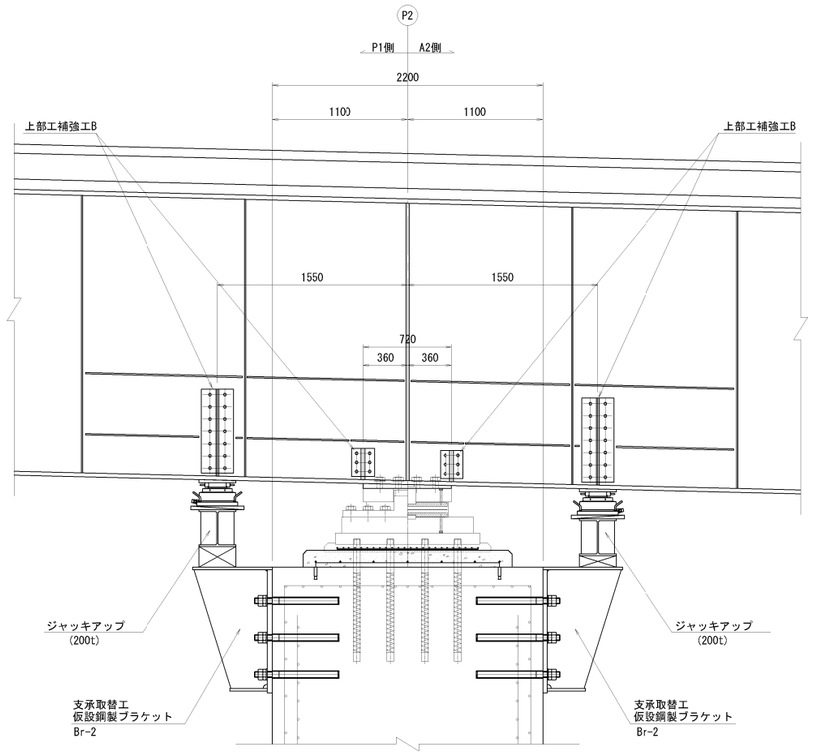


## 支承取替工
E-2900(4089)

### ソールプレート詳細図　縮尺1:20
〈〉内数値は、拡幅部を示す。

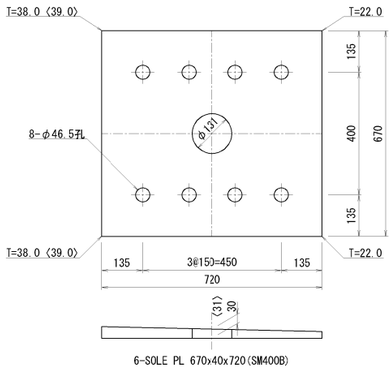


6-SOLE PL 670x40x720(SM400B)

※溶融亜鉛めっき処理（膜厚は、JIS H8641 HDZT77とする。）

注 記
1.高力ボルトは転用しないこと

| | | | |
|---|---|---|---|
| 横浜横須賀道路<br>釜利谷第二高架橋耐震補強工事 | | | |
| 図面の種類 | 釜利谷第二高架橋　P2橋脚(下り線)<br>支承取替工(その3) | | |
| 縮　尺 | 図　示 | 図面番号 | 46 / 112 |
| 設計会社名 | 大成エンジニアリング株式会社 | | |
| 施工会社名 | | | |
| 事 務 所 名 | 東日本高速道路株式会社　関東支社<br>京 浜 管 理 事 務 所 | | |

# 釜利谷第二高架橋　P2橋脚(下り線)支承取替工(その4)　縮尺 1:25

## 支承取替工　仮設鋼製ブラケット

### ブラケット Br-1 詳細図

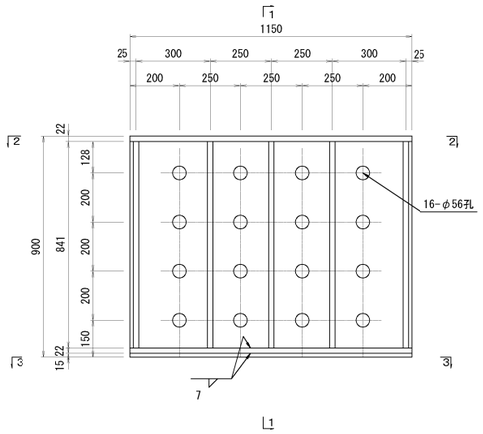


### 1 － 1

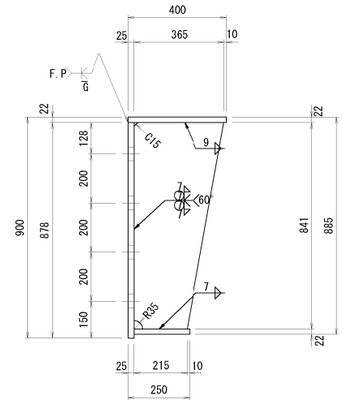


製作数：8
※1-Base PL 115(×25× 878 (SM400A)
※1-Flg PL 225×22×1150 (SM400A)
※1-Flg PL 400×22×1150 (SM400A)
※5-Rib PL 365×22× 841 (SM400A)

### ブラケット Br-2 詳細図

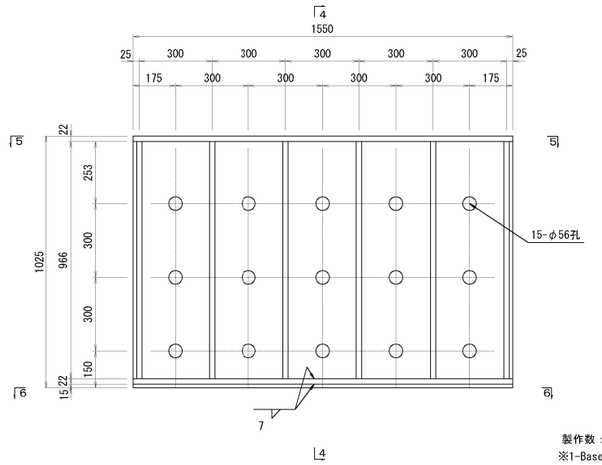


### 4 － 4

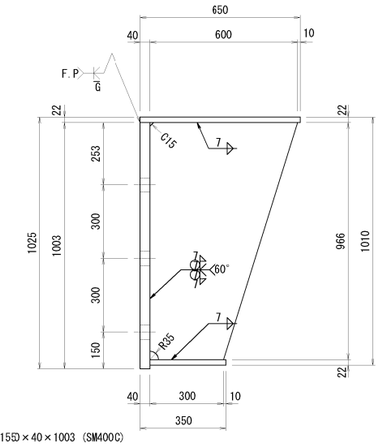


製作数：4
※1-Base PL 155D×40×1003 (SM400C)
※1-Flg PL 31C×22×1550 (SM400A)
※1-Flg PL 65C×22×1550 (SM400A)
※6-Rib PL 60C×22×966 (SM400A)

### 2 － 2

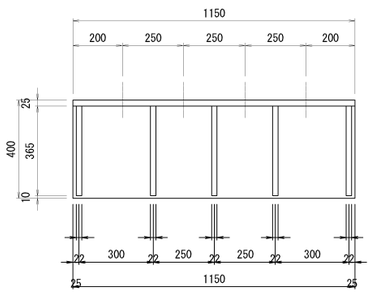


### 5 － 5

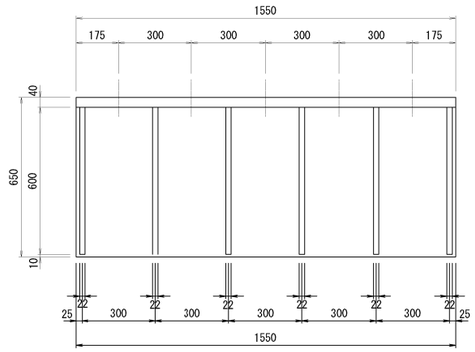


### 3 － 3

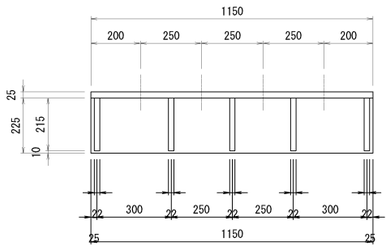


### 6 － 6

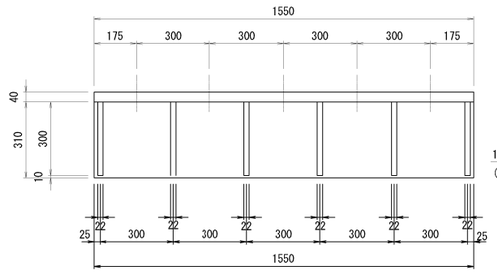


### 支承取替工
### アンカー工φ61（水平方向）　縮尺1:10

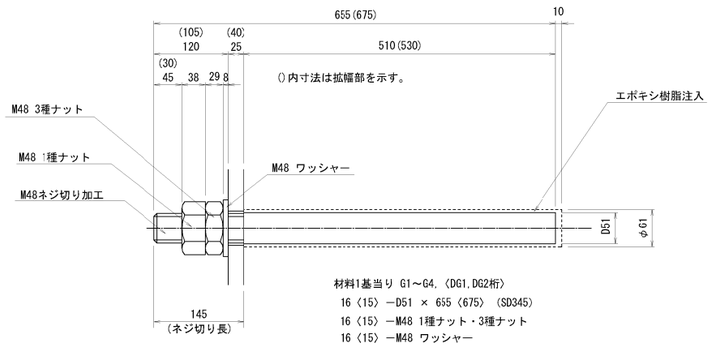


### ブラケット撤去後

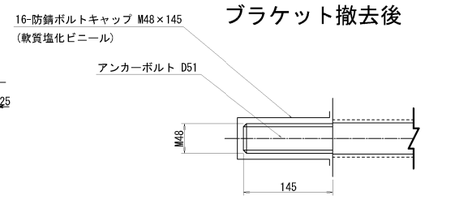


アンカーボルト本体を残置し、
防錆ボルトキャップにより突出部を保護すること。

注　記
1.アンカーボルトはネジ切り部のみ
溶融亜鉛めっきを施すものとする。
亜鉛の付着量は、JIS H 8641のHDZ49とする。

| | | | |
|---|---|---|---|
| 横浜横須賀道路<br>釜利谷第二高架橋耐震補強工事 | | | |
| 図面の種類 | 釜利谷第二高架橋　P2橋脚(下り線)<br>支承取替工(その4) | | |
| 縮　尺 | 図　示 | 図面番号 | 47 / 112 |
| 設計会社名 | 大成エンジニアリング株式会社 | | |
| 施工会社名 | | | |
| 事 務 所 名 | 東日本高速道路株式会社　関東支社<br>京 浜 管 理 事 務 所 | | |

# 釜利谷第二高架橋　P2橋脚(下り線)支承取替工(その5)

支承取替工　E-2900(4089)

## 新支承設置
## 新支承 標準断面図 縮尺 1:20

DG1

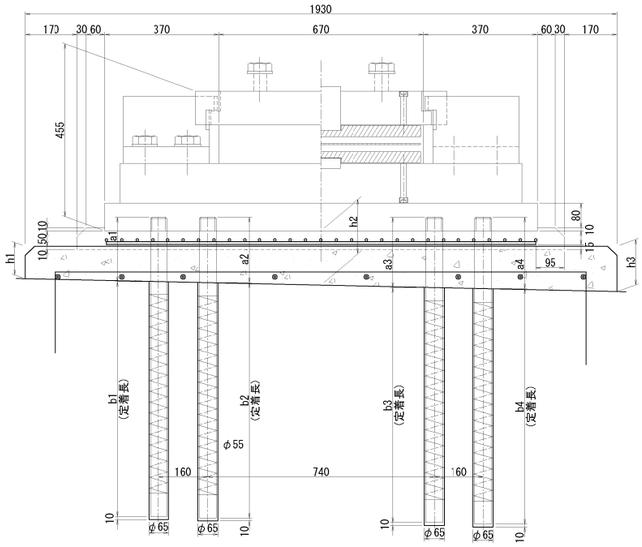


DG2

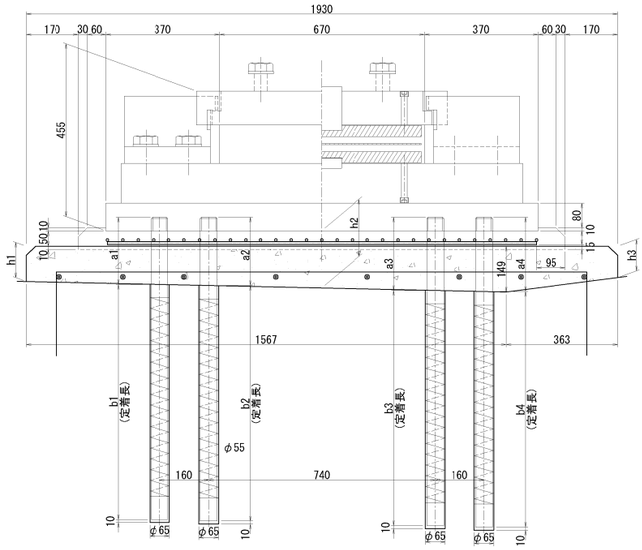


G1 G2

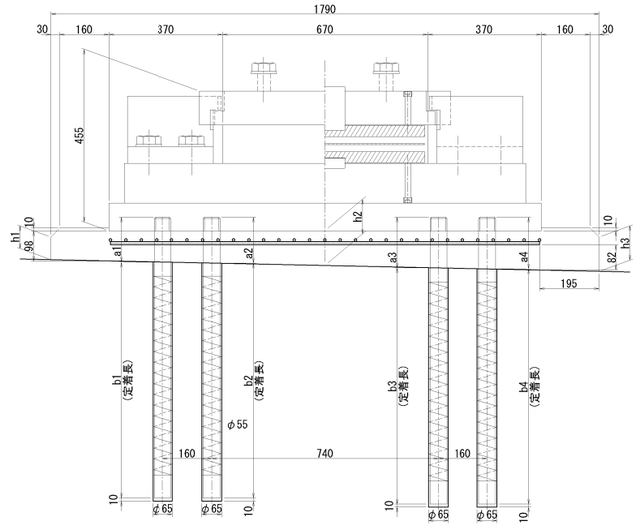


G3 G4

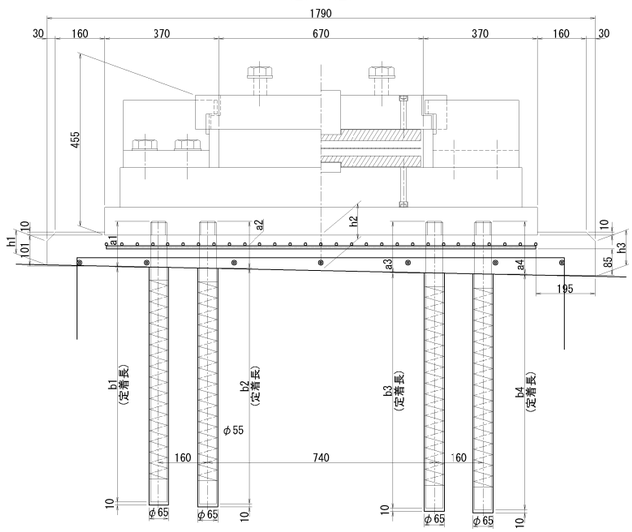


## 支承取替工　アンカー工φ65（下方向）

| 台座高 | | | | アンカー長(下り線側) | | | | | | | |
|---|---|---|---|---|---|---|---|---|---|---|---|
| | h1(mm) | h2(mm) | h3(mm) | a1(mm) | b1(mm) | ｱﾝｶｰ長(mm) | 削孔長(mm) | a2(mm) | b2(mm) | ｱﾝｶｰ長(mm) | 削孔長(mm) |
| DG1 | 106 | 177 | 148 | 210 | 765 | 975 | 775 | 214 | 766 | 980 | 776 |
| DG2 | 115 | 186 | 102 | 219 | 766 | 985 | 776 | 223 | 767 | 990 | 777 |
| G1 | 74 | 113 | 112 | 138 | 767 | 905 | 777 | 141 | 769 | 910 | 779 |
| G2 | 74 | 113 | 112 | 147 | 768 | 915 | 778 | 150 | 765 | 915 | 775 |
| G3 | 77 | 116 | 115 | 150 | 765 | 915 | 775 | 153 | 767 | 920 | 777 |
| G4 | 77 | 116 | 115 | 152 | 768 | 920 | 778 | 155 | 765 | 920 | 775 |

| 台座高 | | | | アンカー長(上り線側) | | | | | | | |
|---|---|---|---|---|---|---|---|---|---|---|---|
| | h1(mm) | h2(mm) | h3(mm) | a3(mm) | b3(mm) | ｱﾝｶｰ長(mm) | 削孔長(mm) | a4(mm) | b4(mm) | ｱﾝｶｰ長(mm) | 削孔長(mm) |
| DG1 | 106 | 177 | 148 | 230 | 765 | 995 | 775 | 233 | 767 | 1000 | 777 |
| DG2 | 115 | 186 | 102 | 239 | 766 | 1005 | 776 | 242 | 768 | 1010 | 778 |
| G1 | 74 | 113 | 112 | 157 | 768 | 925 | 778 | 160 | 765 | 925 | 775 |
| G2 | 74 | 113 | 112 | 166 | 769 | 935 | 779 | 169 | 766 | 935 | 776 |
| G3 | 77 | 116 | 115 | 169 | 766 | 935 | 776 | 172 | 768 | 940 | 778 |
| G4 | 77 | 116 | 115 | 171 | 769 | 940 | 779 | 174 | 766 | 940 | 776 |

## 台座配置図

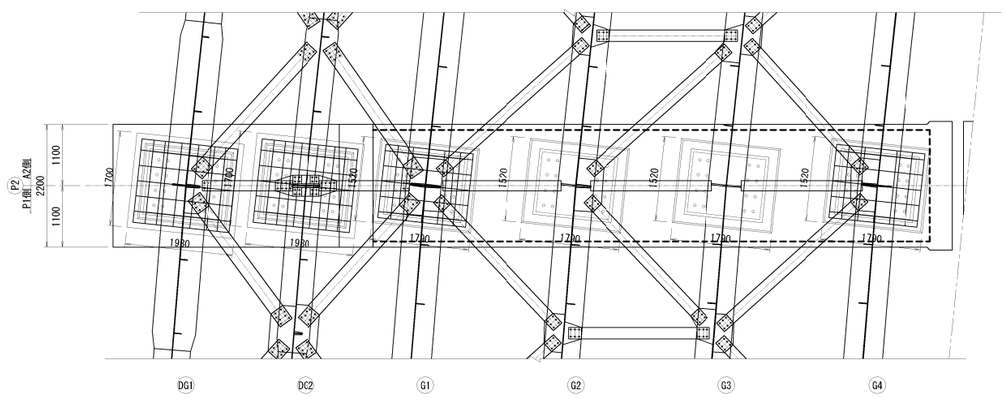


## 沓座格子鉄筋

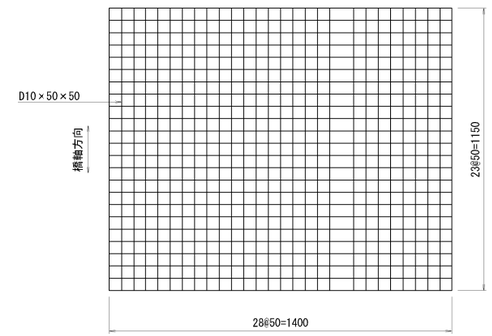


## 格子鉄筋 数量表

| 名称 | 寸法 | 材質 | 単位 | 数量 | | 質量(Kg) | 備考 |
|---|---|---|---|---|---|---|---|
| | | | | 1箇所 | 合計(6箇所) | | |
| 格子鉄筋 | D10×50×50 | SD345 | Kg | 37.5 | 225 | 225 | 23.29Kg／㎡2 |

注記)
1. 図面詳細寸法は現地実測の上、決定のこと。
2. 支承本体、アンカーボルト詳細は「支承詳細図」を参照のこと。
3. 格子鉄筋と支承アンカーが干渉する場合は、格子鉄筋を適宜現場加工すること。

| | | | |
|---|---|---|---|
| 横浜横須賀道路<br>釜利谷第二高架橋耐震補強工事 | | | |
| 図面の種類 | 釜利谷第二高架橋　P2橋脚(下り線)<br>支承取替工(その5) | | |
| 縮　尺 | 図　示 | 図面番号 | 48 / 112 |
| 設計会社名 | 大成エンジニアリング株式会社 | | |
| 施工会社名 | | | |
| 事務所名 | 東日本高速道路株式会社　関東支社<br>京浜管理事務所 | | |

# 釜利谷第二高架橋　P2橋脚(下り線)支承取替工(その6)

新支承設置

## 支承取替工　E-2900(4089)

### 台座配筋図
(DG1)

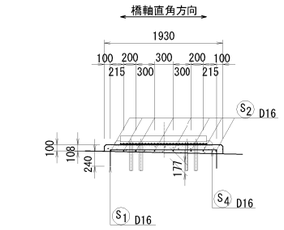

S1 26-差し筋アンカーD16×820

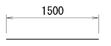


S2 8-D16×1500

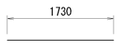


S4 7-D16×1730

### 台座配筋図
(DG2)

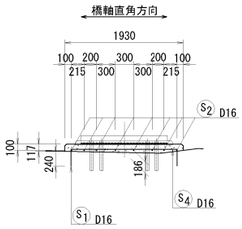

S1 26-差し筋アンカーD16×820

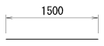


S2 8-D16×1500

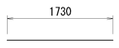


S4 7-D16×1730

### 沓座配筋図
(G3)

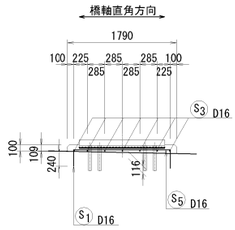

S1 24-差し筋アンカーD16×820

S3 7-D16×1320

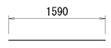


S5 7-D16×1590

### 沓座配筋図
(G4)

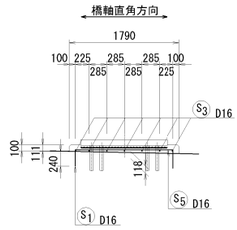

S1 24-差し筋アンカーD16×820

S3 7-D16×1320

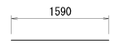


S5 7-D16×1590

### 鉄筋加工寸法表

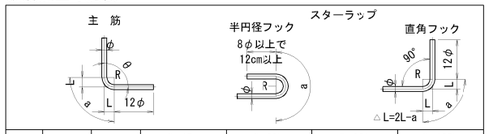


| 径 | θ≦90° R=3.0φ | θ＞90° R=5.5φ | θ=45° | | θ=60° | | θ=90° | | θ=135° | |
|---|---|---|---|---|---|---|---|---|---|---|
| | | | a | △L | a | △L | a | △L | a | △L |
| D16 | 48 | 88 | 113 | 119 | 100 | 66 | 75 | 21 | 69 | 4 |

### 鉄筋質量表

| 記号 | 径 | 長さ | 本数 | 単位質量 | 一本当り質量 | 質量 | 摘要 |
|---|---|---|---|---|---|---|---|
| S1 | D16 | 820 | 100 | 1.56 | 1.28 | 128 | 差筋AK |
| S2 | D16 | 1500 | 16 | 1.56 | 2.34 | 37 | ― |
| S3 | D16 | 1320 | 14 | 1.56 | 2.06 | 29 | ― |
| S4 | D16 | 1730 | 14 | 1.56 | 2.70 | 38 | ― |
| S5 | D16 | 1590 | 14 | 1.56 | 2.48 | 35 | ― |
| | | | | | | 267 kg | |

| 計 | 鉄筋A（台座） | 沓座 | | |
|---|---|---|---|---|
| 差筋計 | D16 128 kg | D16 67 kg | D16 61 kg | (差し筋アンカー) |
| 鉄筋計 | D16 139 kg | D16 75 kg | D16 64 kg | |
| 総質量 | 267 kg | 142 kg | 125 kg | |

## 支承取替工
## アンカー工φ26（下方向）

### 台座補強筋アンカー 詳細図　1:20

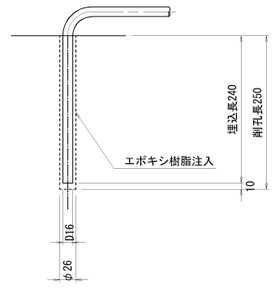


注記)
1. 図面詳細寸法は現地実測の上、決定のこと。
2. 支承本体、アンカーボルト詳細は「支承詳細図」を参照のこと。

| | | | |
|---|---|---|---|
| 横浜横須賀道路<br>釜利谷第二高架橋耐震補強工事 | | | |
| 図面の種類 | 釜利谷第二高架橋　P2橋脚(下り線)<br>支承取替工(その6) | | |
| 縮尺 | 図示 | 図面番号 | 49 / 112 |
| 設計会社名 | 大成エンジニアリング株式会社 | | |
| 施工会社名 | | | |
| 事務所名 | 東日本高速道路株式会社　関東支社<br>京浜管理事務所 | | |

# 釜利谷第二高架橋　P2橋脚(上り線)支承取替工(その1)　縮尺 1:100

## 取替前 断面図

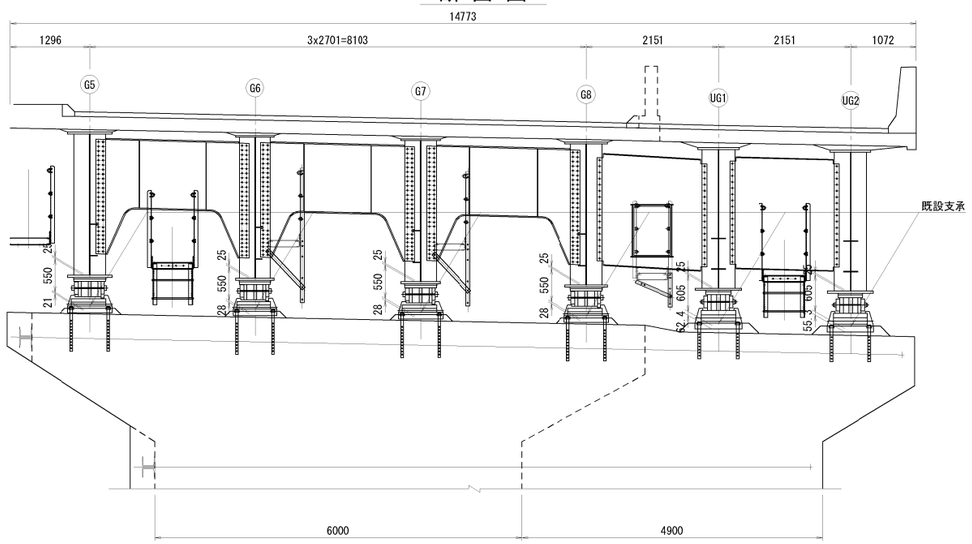


## 取替後 断面図

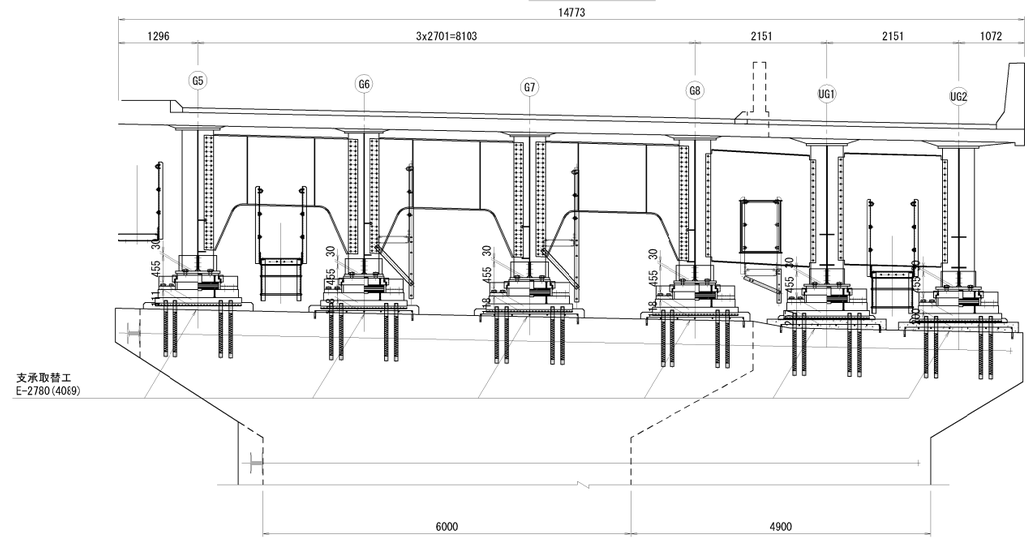


## 平面図

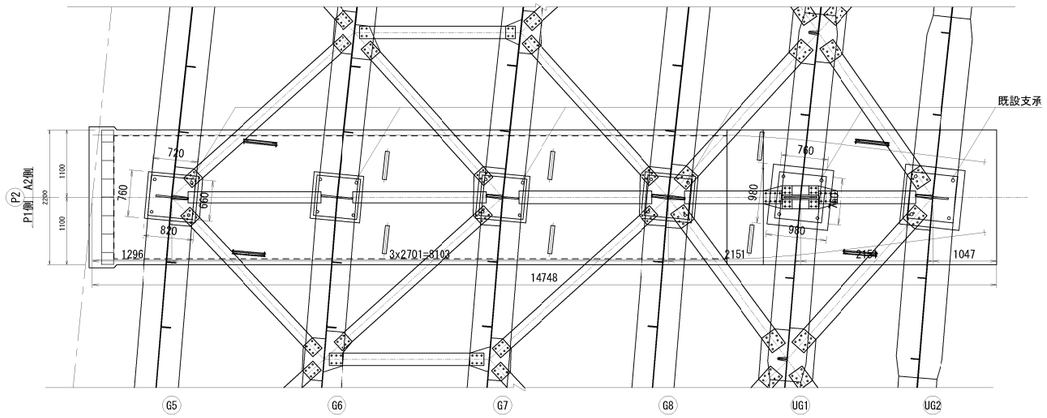


## 平面図

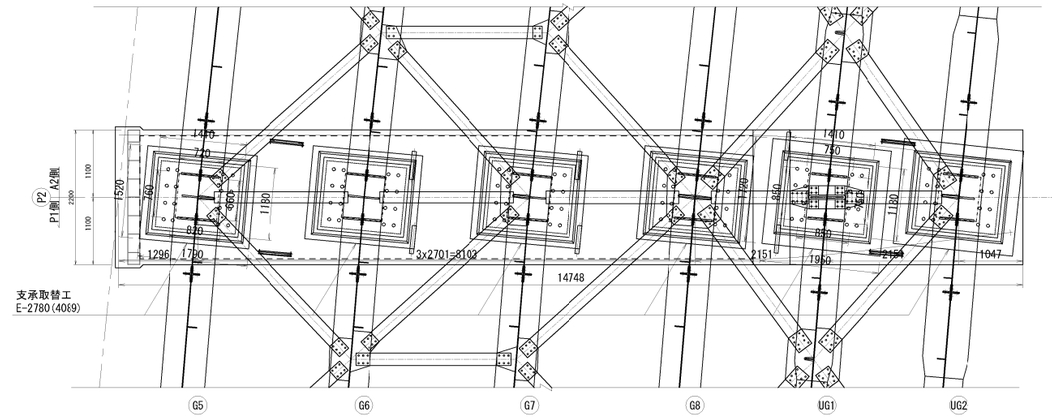


## 側面図(建設当初 G8)

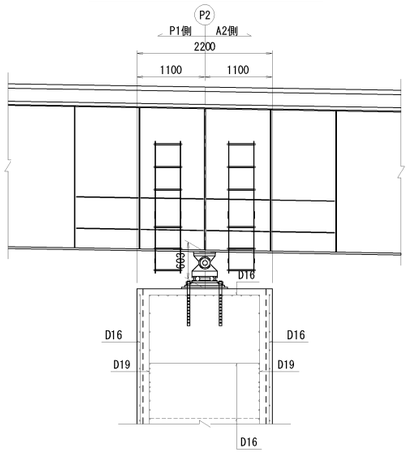


## 側面図(拡幅部 UG1)

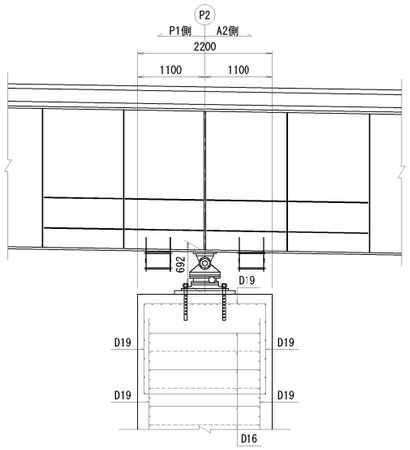


## 側面図(建設当初 G8)

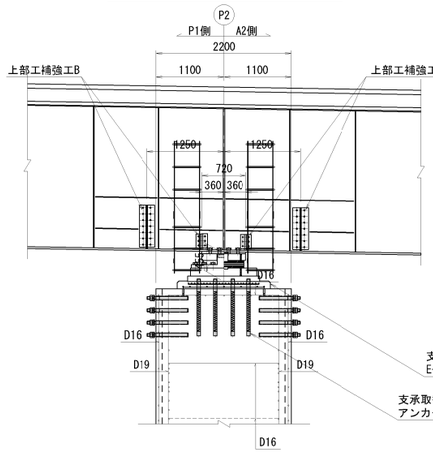


## 側面図(拡幅部 UG1)

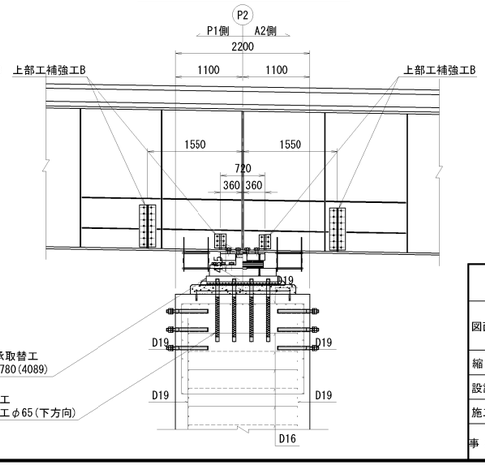


支承取替工
E-2780(4089)

支承取替工
アンカー工φ65(下方向)

| | | | |
|---|---|---|---|
| 横浜横須賀道路<br>釜利谷第二高架橋耐震補強工事 | | | |
| 図面の種類 | 釜利谷第二高架橋　P2橋脚(上り線)<br>支承取替工(その1) | | |
| 縮　尺 | 図　示 | 図面番号 | 50 / 112 |
| 設計会社名 | 大成エンジニアリング株式会社 | | |
| 施工会社名 | | | |
| 事務所名 | 東日本高速道路株式会社　関東支社<br>京浜管理事務所 | | |

# 釜利谷第二高架橋　P2橋脚(上り線)支承取替工(その2)　縮尺 1:100



## 支承取替順序 断面図

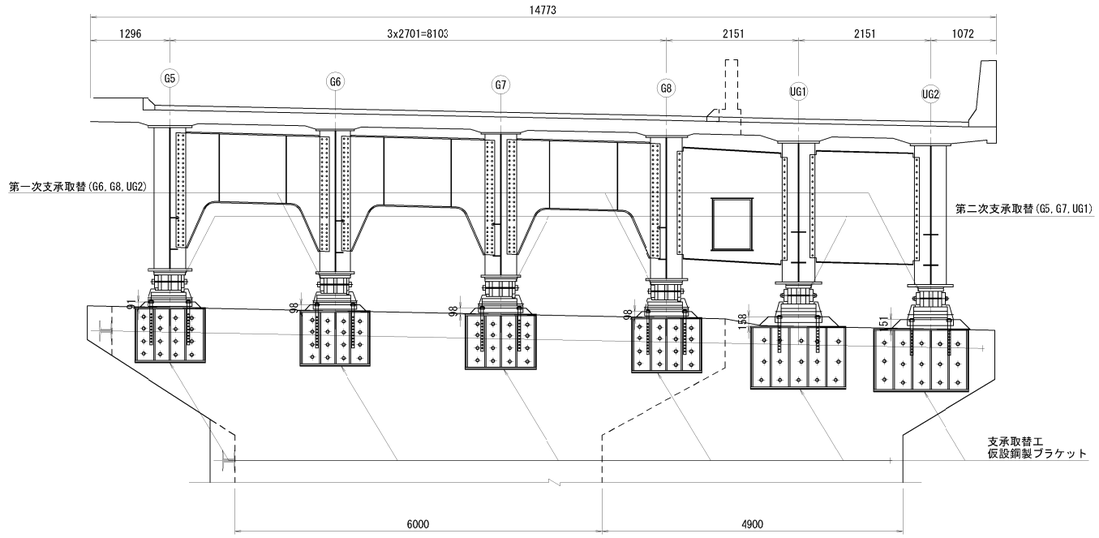


## 側 面 図(建設当初 G8)

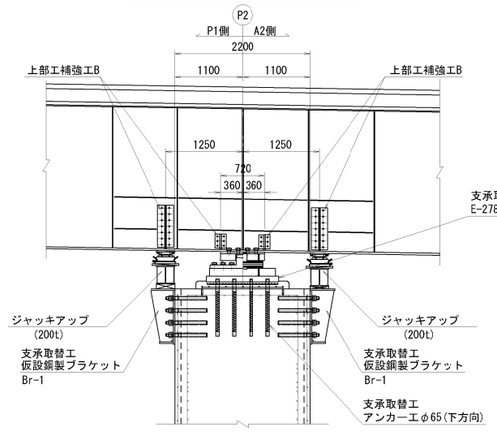


## 側 面 図(拡幅部 UG1)

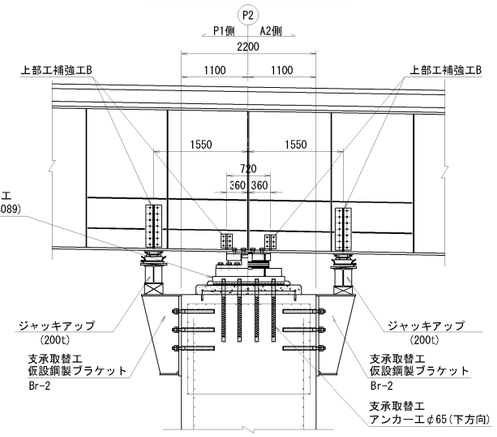


## 施 工 順 番 図 (参考)

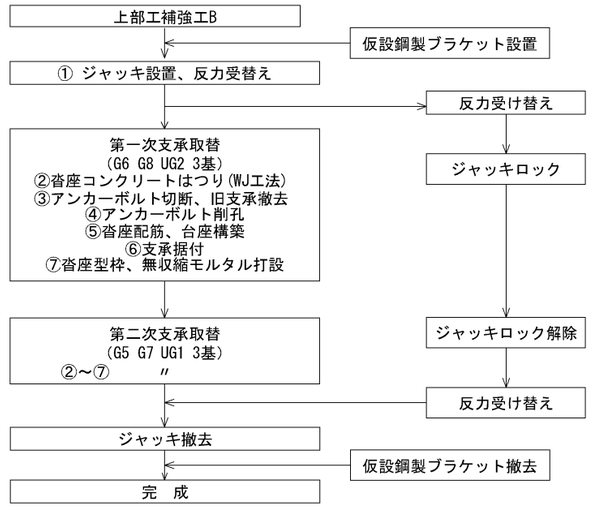


## 平 面 図

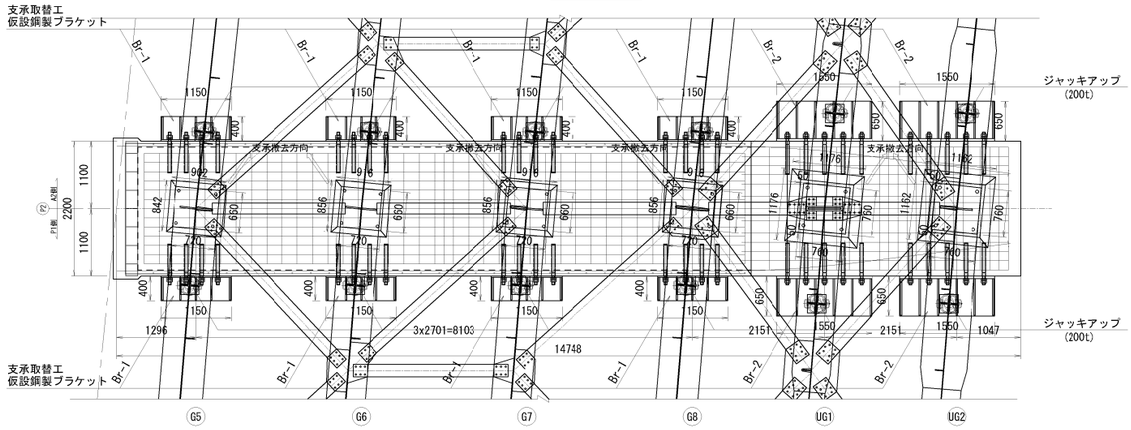


## 位 置 図

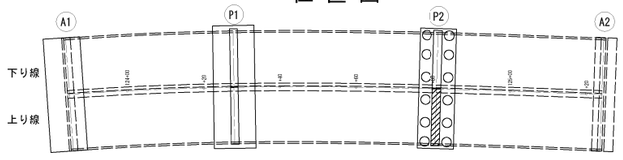


注　記

1. 図面詳細寸法は現地実測の上、決定のこと。
2. 支承本体、アンカーボルト詳細は「支承詳細図」を参照のこと。
3. コンクリート削孔は鉄筋探査を行い、既設鉄筋を切断しない様に留意すること。
4. 支承取替時に干渉する既設鉄筋との取扱いは、監督員と協議の上決定すること。

| | | | |
|---|---|---|---|
| 横浜横須賀道路<br>釜利谷第二高架橋耐震補強工事 | | | |
| 図面の種類 | 釜利谷第二高架橋　P2橋脚(上り線)<br>支承取替工(その2) | | |
| 縮　　尺 | 図　示 | 図面番号 | 51 / 112 |
| 設計会社名 | 大成エンジニアリング株式会社 | | |
| 施工会社名 | | | |
| 事 務 所 名 | 東日本高速道路株式会社　関東支社<br>京 浜 管 理 事 務 所 | | |

# 釜利谷第二高架橋　P2橋脚(上り線)支承取替工(その3)　縮尺 1:25

上部工補強工B

## 主桁補強材

### 支点上部補強材詳細図
〈G5～G8〉

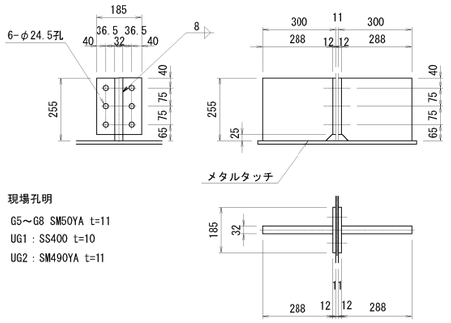


現場孔明

G5～G8 SM50YA t=11

UG1 : SS400 t=10

UG2 : SM490YA t=11

製作数 : 8

2-Base 185×12×230 (SM400A)

2-リブ 288×32×255 (SM400A)

6-TCB M22×70 (S10T)

### 支点上部補強材詳細図
〈UG1,UG2〉

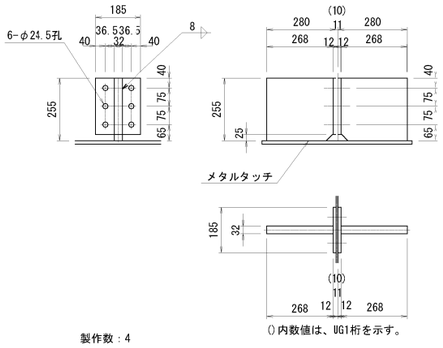


()内数値は、UG1桁を示す。

製作数 : 4

2-Base 145×12×230 (SM400A)

2-リブ 268×32×255 (SM400A)

6-TCB M22×70 (S10T)

## 仮受け補剛材(ジャッキアップ用)

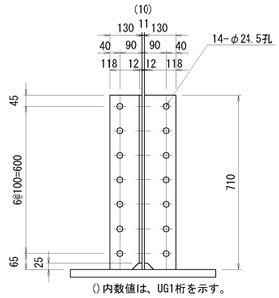


()内数値は、UG1桁を示す。

製作数 : 12

4-L 130×130×12×12×710 (SS400)

14-TCB M22×70 (S10T)

14-TCB M22×60 (S10T)

### 建設当初

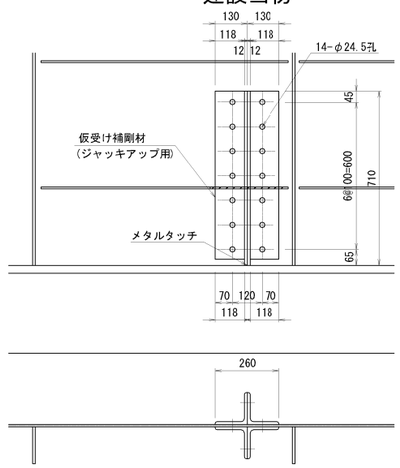


### 拡幅部

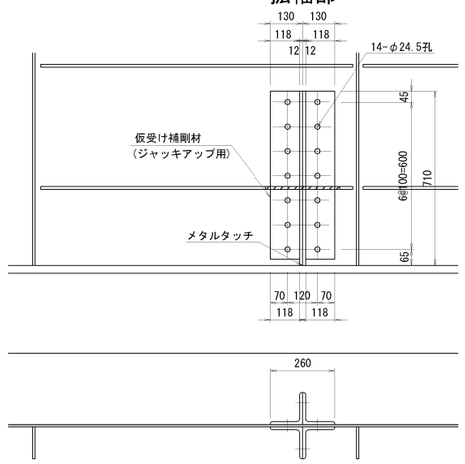


## 主桁補強材側面図　縮尺1:50

### 側 面 図(建設当初 G8 )

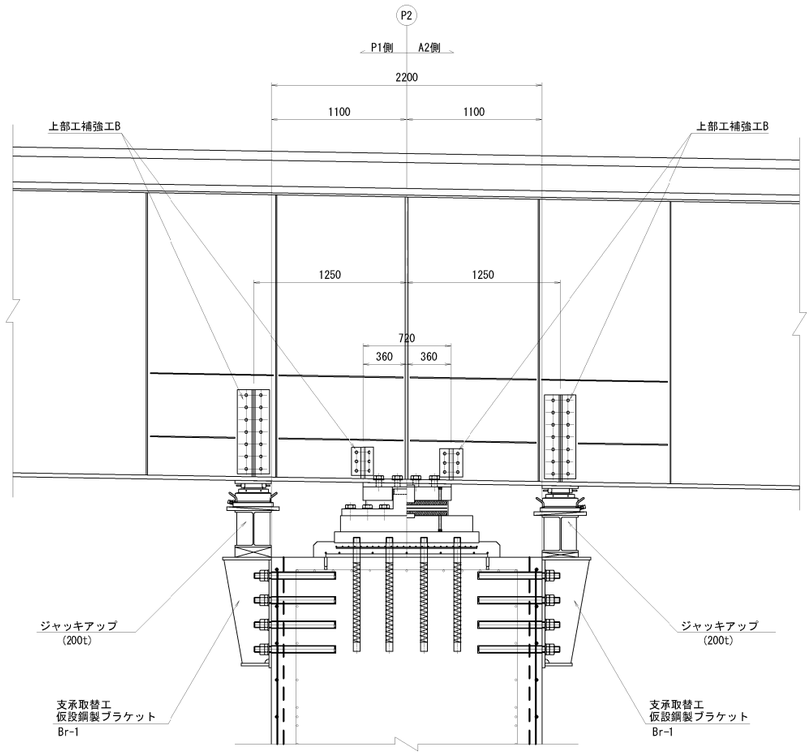


### 側 面 図(拡幅部 UG1〈UG2〉 )

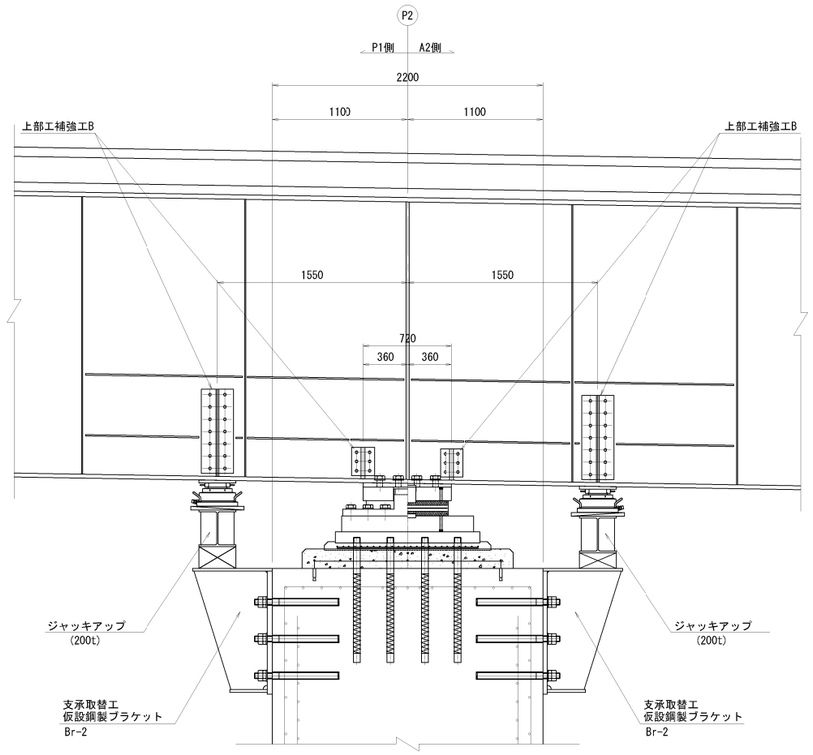


## 支承取替工
E-2780(4089)

### ソールプレート詳細図　縮尺1:20

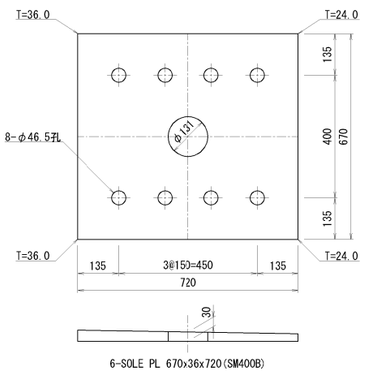


6-SOLE PL 670x36x720(SM400B)

※溶融亜鉛めっき処理（膜厚は、JIS H8641 HDZ77とする。）

注 記

1.高力ボルトは転用しないこと

| | | | |
|---|---|---|---|
| 横浜横須賀道路<br>釜利谷第二高架橋耐震補強工事 | | | |
| 図面の種類 | 釜利谷第二高架橋 P2橋脚(上り線)<br>支承取替工(その3) | | |
| 縮 尺 | 図 示 | 図面番号 | 52 / 112 |
| 設計会社名 | 大成エンジニアリング株式会社 | | |
| 施工会社名 | | | |
| 事 務 所 名 | 東日本高速道路株式会社 関東支社<br>京 浜 管 理 事 務 所 | | |

# 釜利谷第二高架橋　P2橋脚(上り線)支承取替工(その4)　縮尺 1:25

## 支承取替工　仮設鋼製ブラケット

### ブラケット Br-1 詳細図

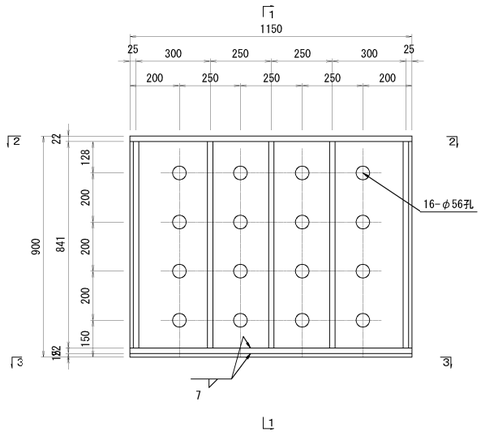


### 1 － 1

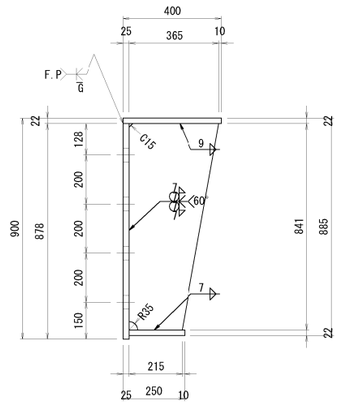


製作数：8
※1-Base PL 115(×25× 878 (SM400A)
※1-Flg PL 225×22×1150 (SM400A)
※1-Flg PL 400×22×1150 (SM400A)
※5-Rib PL 365×22× 841 (SM400A)

### ブラケット Br-2 詳細図

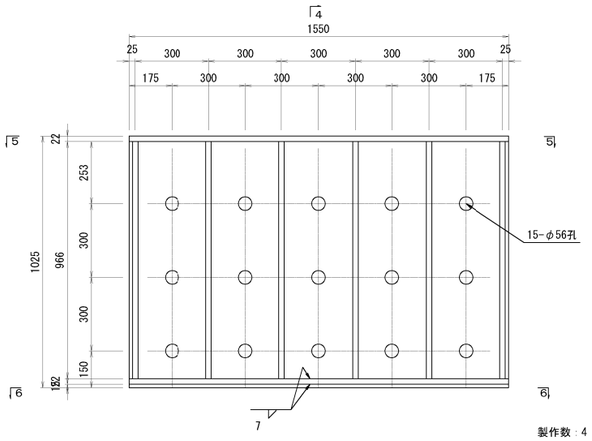


### 4 － 4

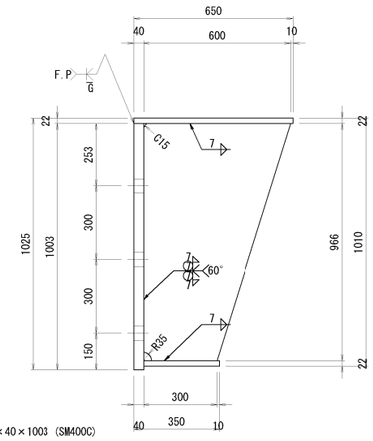


製作数：4
※1-Base PL 1550×40×1003 (SM400C)
※1-Flg PL 310×22×1550 (SM400A)
※1-Flg PL 650×22×1550 (SM400A)
※6-Rib PL 600×22×966 (SM400A)

### 2 － 2

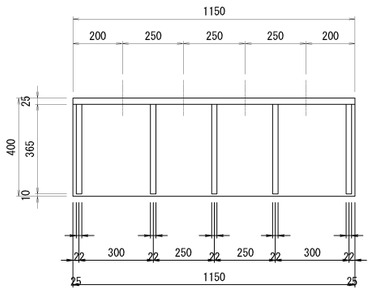


### 5 － 5

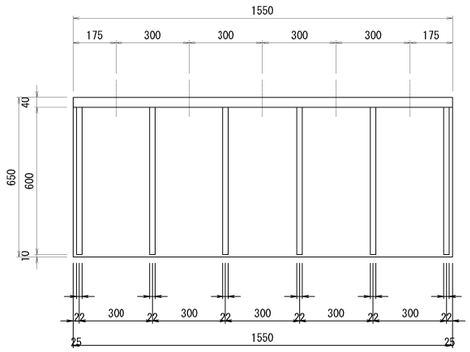


### 3 － 3

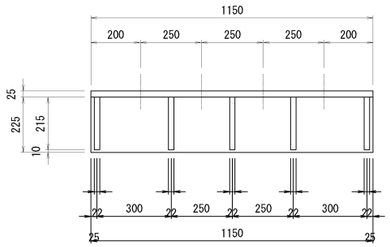


### 6 － 6

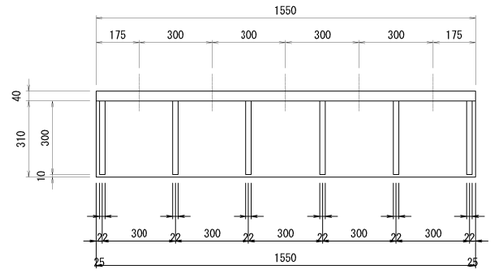


### 支承取替工
### アンカー工φ61（水平方向）　縮尺1:10

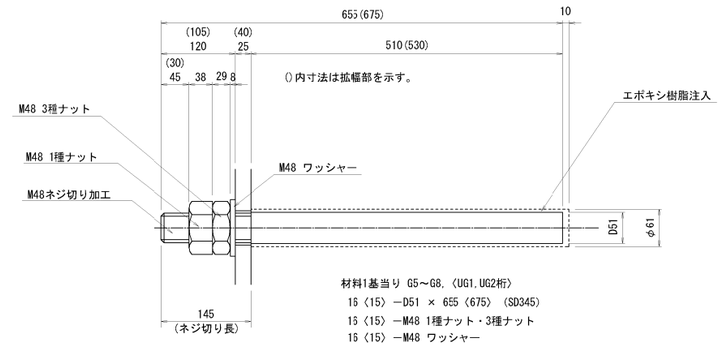


材料1基当り G5～G8,（UG1,UG2桁）
16（15）－D51 × 655（675）（SD345）
16（15）－M48 1種ナット・3種ナット
16（15）－M48 ワッシャー

### ブラケット撤去後

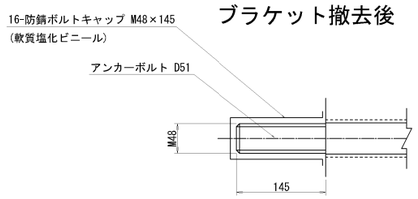


アンカーボルト本体を残置し、
防錆ボルトキャップにより突出部を保護すること。

注　記
1. アンカーボルトはネジ切り部のみ
溶融亜鉛めっきを施すものとする。
亜鉛の付着量は、JIS H 8641のHDZT49とする。
2. 高力ボルトは転用しないこと

| | | | |
|---|---|---|---|
| 横浜横須賀道路<br>釜利谷第二高架橋耐震補強工事 | | | |
| 図面の種類 | 釜利谷第二高架橋　P2橋脚(上り線)<br>支承取替工(その4) | | |
| 縮　尺 | 図　示 | 図面番号 | 53 / 112 |
| 設計会社名 | 大成エンジニアリング株式会社 | | |
| 施工会社名 | | | |
| 事務所名 | 東日本高速道路株式会社　関東支社<br>京浜管理事務所 | | |

# 釜利谷第二高架橋　P2橋脚(上り線)支承取替工(その5)

支承取替工　E-2780(4089)

新支承設置
新支承 標準断面図 縮尺 1:20

G5

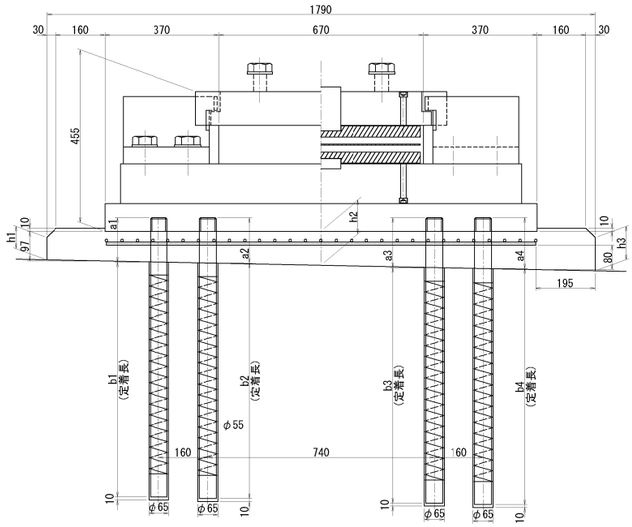


G6 G7 G8

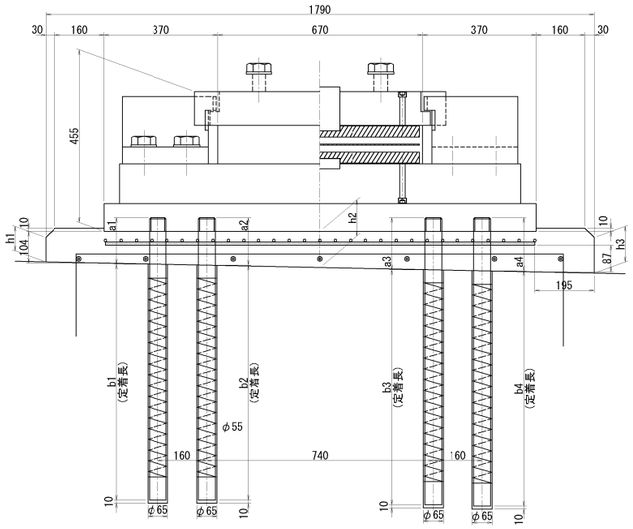


UG1

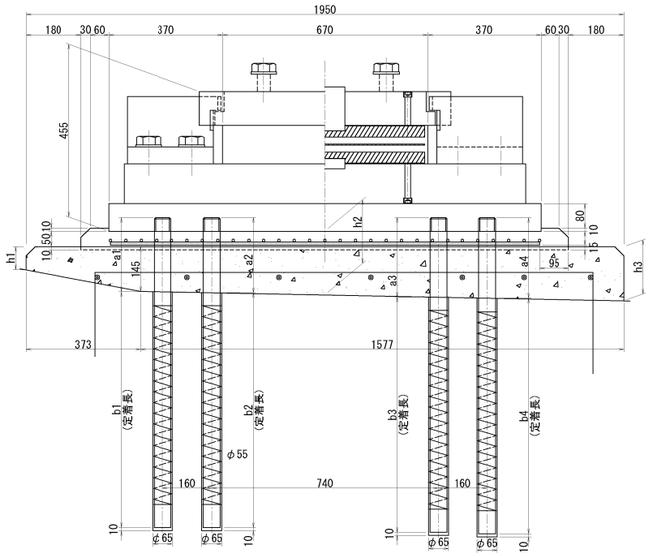


UG2

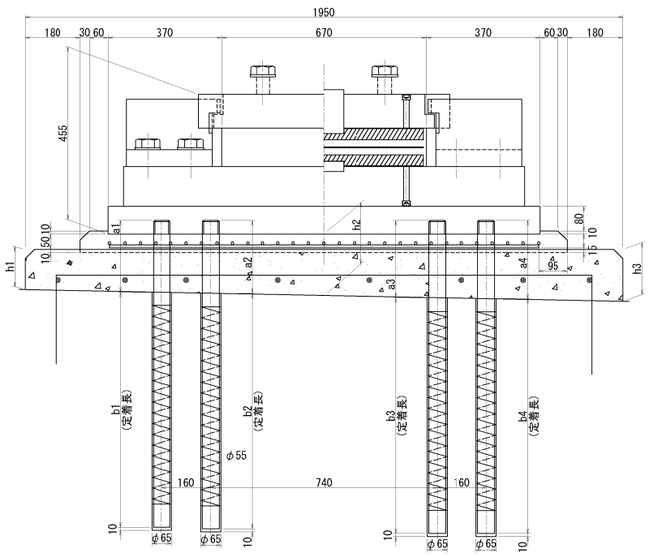


## 支承取替工　アンカー工φ65（下方向）

| 台座高 | | | | アンカー長(下り線側) | | | | | | | |
|---|---|---|---|---|---|---|---|---|---|---|---|
| | h1(mm) | h2(mm) | h3(mm) | a1(mm) | b1(mm) | ｱﾝｶｰ長(mm) | 削孔長(mm) | a2(mm) | b2(mm) | ｱﾝｶｰ長(mm) | 削孔長(mm) |
| G5 | 73 | 111 | 109 | 145 | 765 | 910 | 775 | 148 | 767 | 915 | 777 |
| G6 | 80 | 118 | 116 | 152 | 768 | 920 | 778 | 155 | 765 | 920 | 775 |
| G7 | 80 | 118 | 116 | 152 | 768 | 920 | 778 | 155 | 765 | 920 | 775 |
| G8 | 80 | 118 | 116 | 152 | 768 | 920 | 778 | 155 | 765 | 920 | 775 |
| UG1 | 76 | 207 | 176 | 242 | 768 | 1010 | 778 | 245 | 765 | 1010 | 775 |
| UG2 | 131 | 200 | 169 | 235 | 765 | 1000 | 775 | 238 | 767 | 1005 | 777 |

| 台座高 | | | | アンカー長(上り線側) | | | | | | | |
|---|---|---|---|---|---|---|---|---|---|---|---|
| | h1(mm) | h2(mm) | h3(mm) | a3(mm) | b3(mm) | ｱﾝｶｰ長(mm) | 削孔長(mm) | a4(mm) | b4(mm) | ｱﾝｶｰ長(mm) | 削孔長(mm) |
| G5 | 73 | 111 | 109 | 163 | 767 | 930 | 777 | 167 | 768 | 935 | 778 |
| G6 | 80 | 118 | 116 | 170 | 765 | 935 | 775 | 174 | 766 | 940 | 776 |
| G7 | 80 | 118 | 116 | 170 | 765 | 935 | 775 | 174 | 766 | 940 | 776 |
| G8 | 80 | 118 | 116 | 170 | 765 | 935 | 775 | 174 | 766 | 940 | 776 |
| UG1 | 76 | 207 | 176 | 259 | 766 | 1025 | 776 | 263 | 767 | 1030 | 777 |
| UG2 | 131 | 200 | 169 | 252 | 768 | 1020 | 778 | 255 | 765 | 1020 | 775 |

## 台座配置図

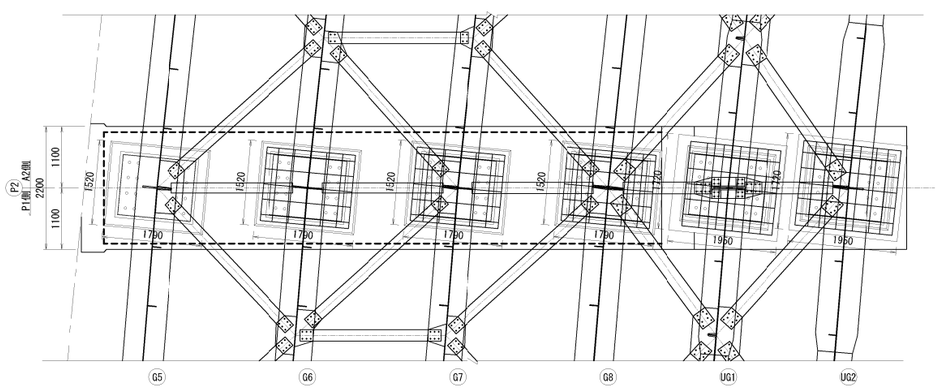


## 沓座格子鉄筋

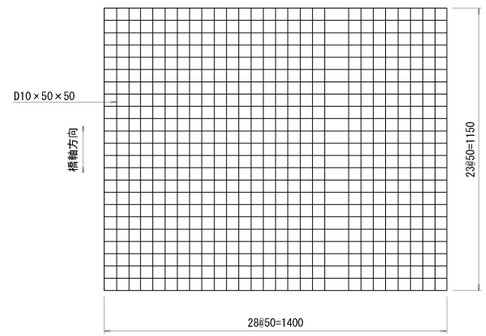


### 格子鉄筋 数量表

| 名称 | 寸法 | 材質 | 単位 | 数量 | | 質量(Kg) | 備考 |
|---|---|---|---|---|---|---|---|
| | | | | 1箇所 | 合計(6箇所) | | |
| 格子鉄筋 | D10×50×50 | SD345 | Kg | 37.5 | 225 | 225 | 23.29Kg／㎡2 |

注記）
1. 図面詳細寸法は現地実測の上、決定のこと。
2. 支承本体、アンカーボルト詳細は「支承詳細図」を参照のこと。
3. 格子鉄筋と支承アンカーが干渉する場合は、格子鉄筋を適宜現場加工すること。

| | | | |
|---|---|---|---|
| 横浜横須賀道路<br>釜利谷第二高架橋耐震補強工事 | | | |
| 図面の種類 | 釜利谷第二高架橋　P2橋脚(上り線)<br>支承取替工(その5) | | |
| 縮　尺 | 図　示 | 図面番号 | 54 / 112 |
| 設計会社名 | 大成エンジニアリング株式会社 | | |
| 施工会社名 | | | |
| 事務所名 | 東日本高速道路株式会社　関東支社<br>京浜管理事務所 | | |

# 釜利谷第二高架橋　P2橋脚(上り線)支承取替工(その6)　縮尺 1:100

新支承設置

## 支承取替工　E-2780(4089)

### 台座配筋図
(G6,G7,G8)

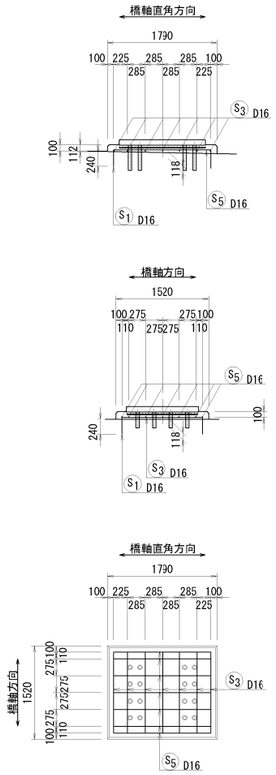


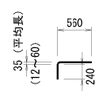


S1 24-差し筋アンカーD16×820

S3 7-D16×1320

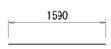


S5 7-D16×1590

### 台座配筋図
(UG1)

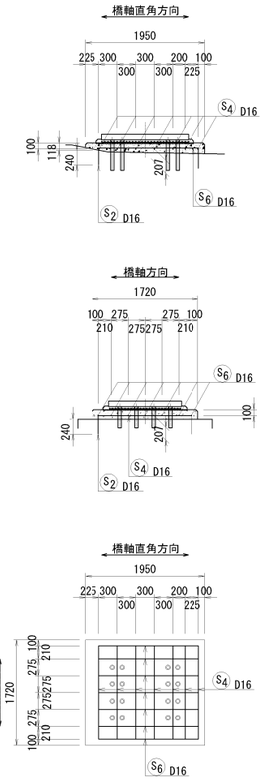

S2 24-差し筋アンカーD16×840

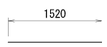


S4 7-D16×1520

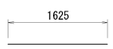


S6 7-D16×1630

### 台座配筋図
(UG2)

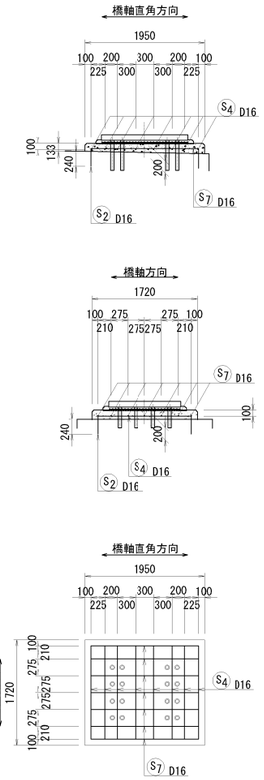


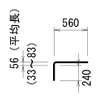


S2 26-差し筋アンカーD16×840

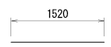


S4 8-D16×1520

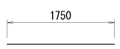


S7 7-D16×1750

### 鉄筋加工寸法表

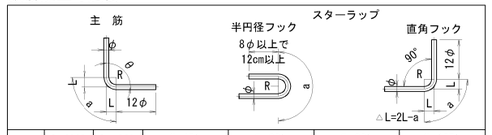


| 径 | θ≦90° R=3.0φ | θ＞90° R=5.5φ | θ=45° | | θ=60° | | θ=90° | | θ=135° | |
|---|---|---|---|---|---|---|---|---|---|---|
| | | | a | △L | a | △L | a | △L | a | △L |
| D16 | 48 | 88 | 113 | 119 | 100 | 66 | 75 | 21 | 69 | 4 |

### 鉄筋質量表

| 記号 | 径 | 長さ | 本数 | 単位質量 | 一本当り質量 | 質量 | 摘要 |
|---|---|---|---|---|---|---|---|
| S1 | D16 | 820 | 72 | 1.56 | 1.28 | 92 | 差筋AK |
| S2 | D16 | 840 | 50 | 1.56 | 1.31 | 66 | 差筋AK |
| S3 | D16 | 1320 | 21 | 1.56 | 2.06 | 43 | — |
| S4 | D16 | 1520 | 15 | 1.56 | 2.37 | 36 | — |
| S5 | D16 | 1590 | 21 | 1.56 | 2.48 | 52 | — |
| S6 | D16 | 1630 | 7 | 1.56 | 2.54 | 18 | — |
| S7 | D16 | 1750 | 7 | 1.56 | 2.73 | 19 | — |
| | | | | | | 326 kg | |

| 計 | 鉄筋A（台座） | | 沓座 | | | |
|---|---|---|---|---|---|---|
| 差筋計 | D16 158 kg | D16 66 kg | D16 92 kg | | | (差し筋アンカー) |
| 鉄筋計 | D16 168 kg | D16 73 kg | D16 95 kg | | | |
| 総質量 | 326 kg | 139 kg | 187 kg | | | |

## 支承取替工
## アンカー工φ26（下方向）

### 台座補強筋アンカー 詳細図　1:20

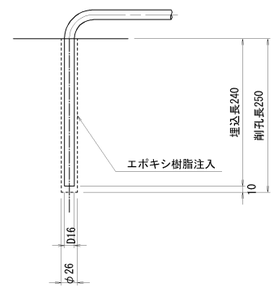


注記)
1. 図面詳細寸法は現地実測の上、決定のこと。
2. 支承本体、アンカーボルト詳細は「支承詳細図」を参照のこと。

| | | | |
|---|---|---|---|
| 横浜横須賀道路<br>釜利谷第二高架橋耐震補強工事 | | | |
| 図面の種類 | 釜利谷第二高架橋　P2橋脚(上り線)<br>支承取替工(その6) | | |
| 縮尺 | 図示 | 図面番号 | 55 / 112 |
| 設計会社名 | 大成エンジニアリング株式会社 | | |
| 施工会社名 | | | |
| 事務所名 | 東日本高速道路株式会社　関東支社<br>京浜管理事務所 | | |

# 釜利谷第二高架橋　A2橋台(下り線)支承取替工(その1)　縮尺 1:100

## 取　替　前

### 断面図

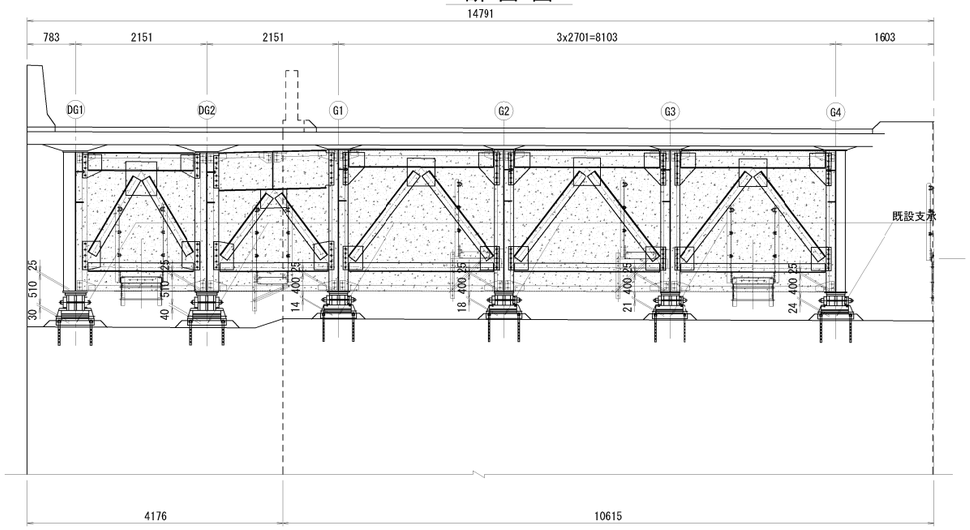


## 取　替　後

### 断面図

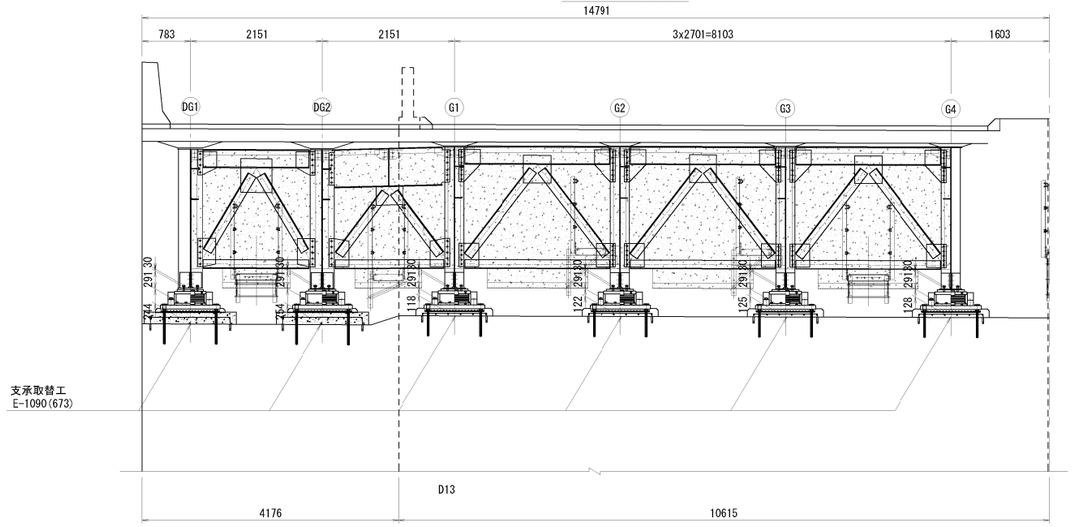


### 平面図

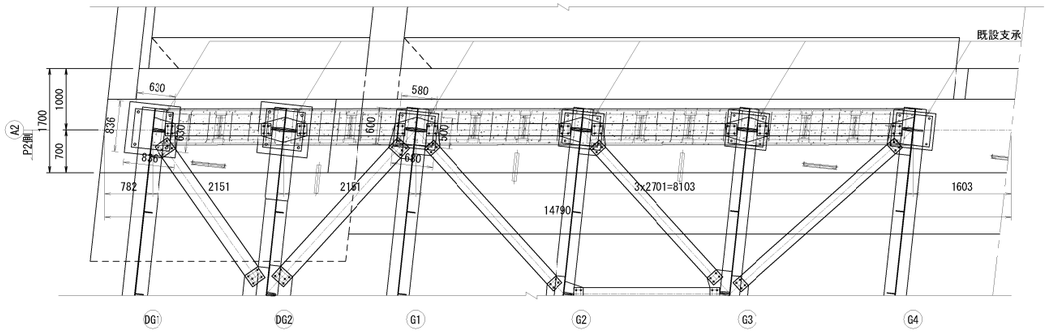


### 平面図

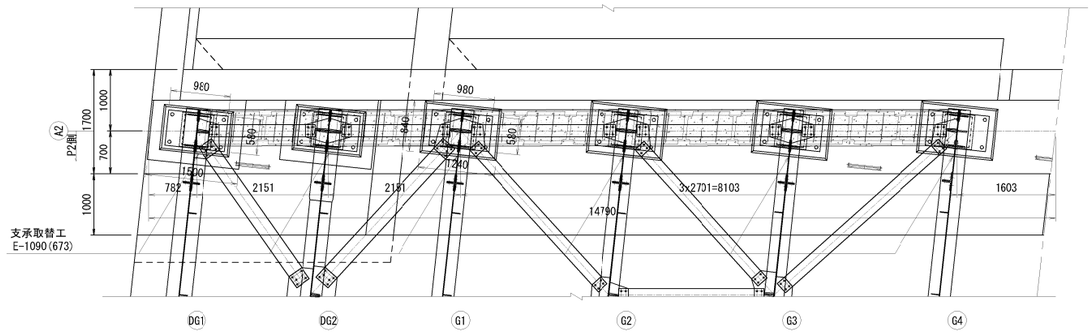


### 側面図(建設当初 G1)

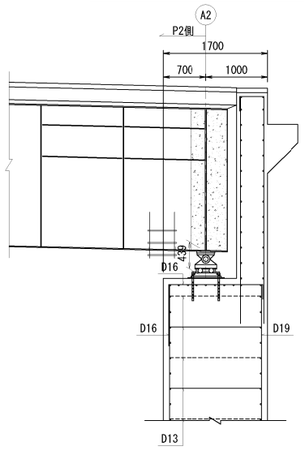


### 側面図(拡幅部 DG1)

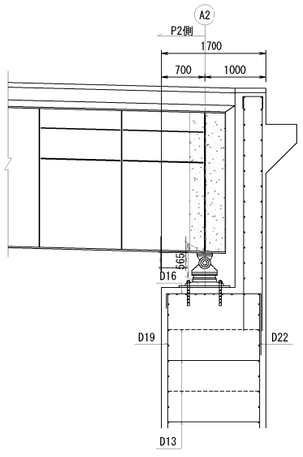


### 位置図

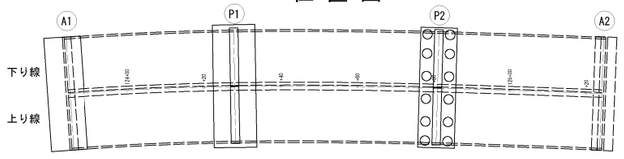


### 側面図(建設当初 G1)

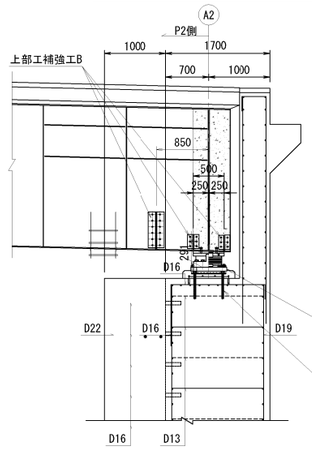


### 側面図(拡幅部 DG1)

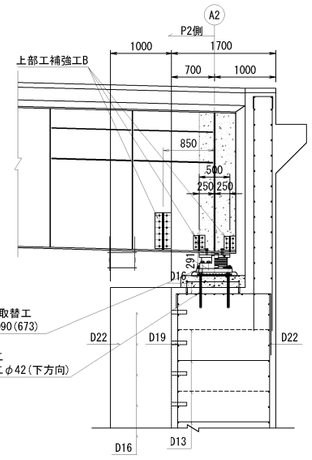


| | | | |
|---|---|---|---|
| 横浜横須賀道路<br>釜利谷第二高架橋耐震補強工事 | | | |
| 図面の種類 | 釜利谷第二高架橋　A2橋台(下り線)<br>支承取替工(その1) | | |
| 縮　尺 | 図　示 | 図面番号 | 56 / 112 |
| 設計会社名 | 大成エンジニアリング株式会社 | | |
| 施工会社名 | | | |
| 事務所名 | 東日本高速道路株式会社　関東支社<br>京浜管理事務所 | | |

# 釜利谷第二高架橋　A2橋台(下り線)支承取替工(その2)　縮尺 1:100



## 支承取替順序 断面図

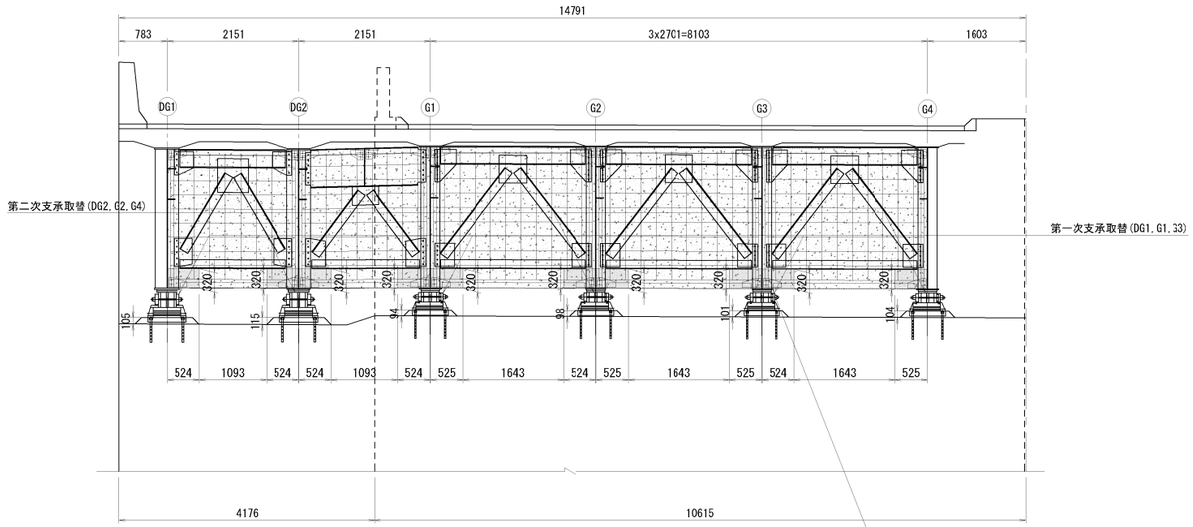


## 側 面 図(建設当初 G1 )

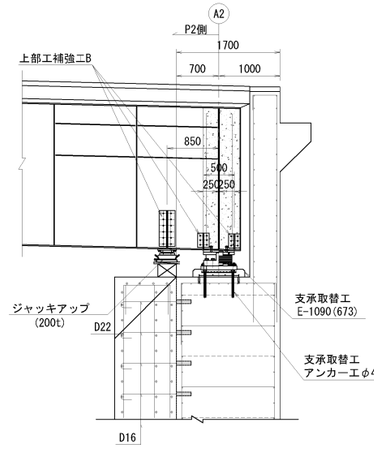


## 側 面 図(建設当初 G4 )

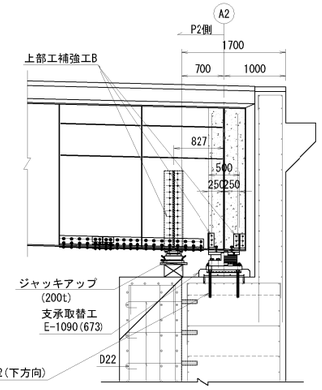


## 側 面 図(拡幅部 DG1 )

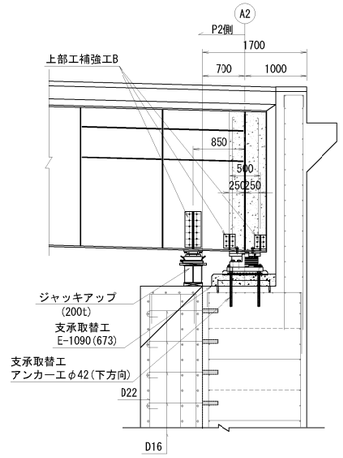


## 施 工 順 番 図 (参考)

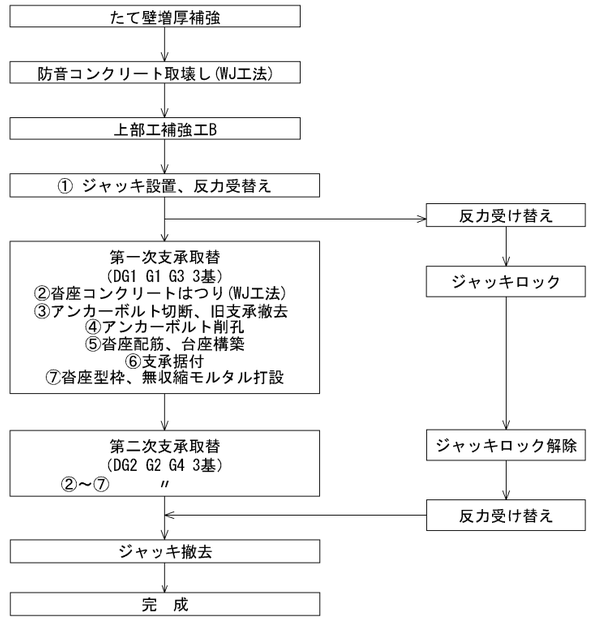


## 平 面 図

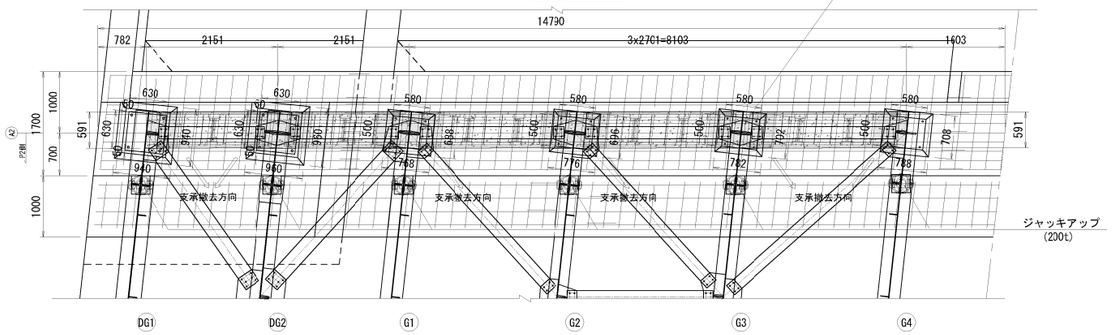


コンクリートはつり工A

## コンクリートはつり工A
## 防音コンクリート撤去詳細図

縮尺1:20

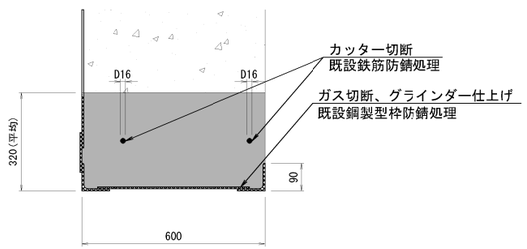


## 位 置 図

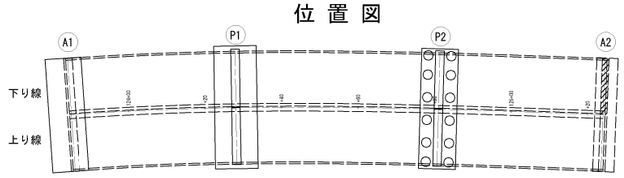


注　記

1. 図面詳細寸法は現地実測の上、決定のこと。
2. 支承本体、アンカーボルト詳細は「支承詳細図」を参照のこと。
3. コンクリート削孔は鉄筋探査を行い、既設鉄筋を切断しない様に留意すること。
4. 支承取替時に干渉する既設鉄筋との取扱いは、監督員と協議の上決定すること。

| | | | |
|---|---|---|---|
| 横浜横須賀道路<br>釜利谷第二高架橋耐震補強工事 | | | |
| 図面の種類 | 釜利谷第二高架橋　A2橋台(下り線)<br>支承取替工(その2) | | |
| 縮　尺 | 図　示 | 図面番号 | 57 / 112 |
| 設計会社名 | 大成エンジニアリング株式会社 | | |
| 施工会社名 | | | |
| 事 務 所 名 | 東日本高速道路株式会社　関東支社<br>京 浜 管 理 事 務 所 | | |

# 釜利谷第二高架橋　A2橋台(下り線)支承取替工(その3)　縮尺 1:25

## 主桁補強材

### 支点上部補強材詳細図
〈G1～G3, G4桁端側〉

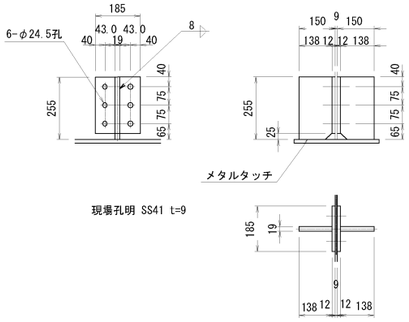


製作数：7
2-Base 185×12×230 (SM400A)
2-リブ 138×19×255 (SM400A)
6-TCB M22×70 (S10T)

### 支点上部補強材詳細図
〈G4桁P2側〉

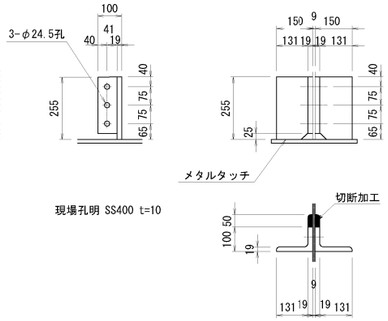


製作数：1
2-L 150×150×19×11×255 (SS400)
3-TCB M22×85 (S10T)

### 支点上部補強材詳細図
〈DG1, DG2〉

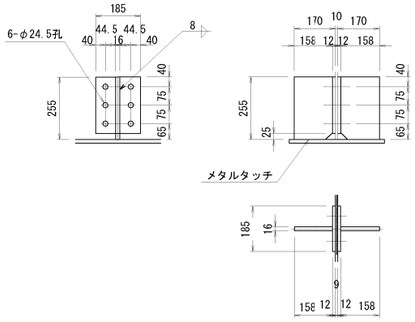


製作数：4
2-Base 185×12×230 (SM400A)
2-リブ 158×16×255 (SM400A)
6-TCB M22×70 (S10T)

## 上部工補強工B

## 仮受け補剛材(ジャッキアップ用)

〔DG1, DG2, G1～G3〕

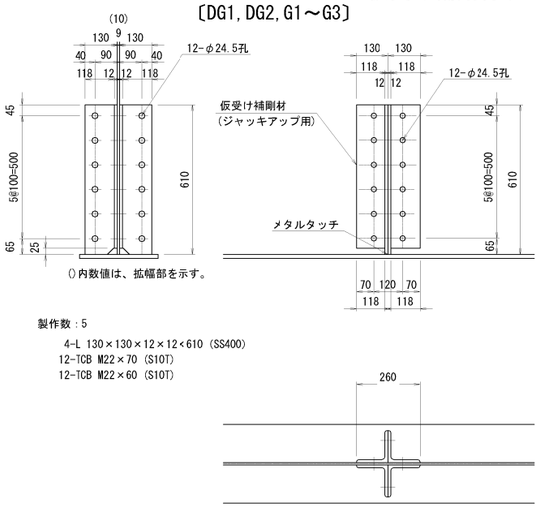


()内数値は、拡幅部を示す。

製作数：5
4-L 130×130×12×12×610 (SS400)
12-TCB M22×70 (S10T)
12-TCB M22×60 (S10T)

〔G4〕

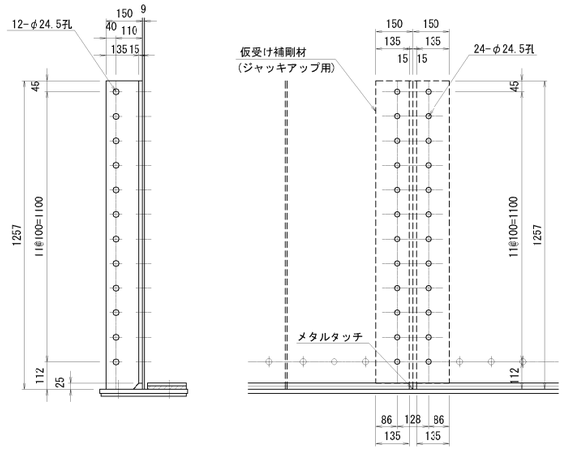


製作数：1
2-L 150×150×15×15×1257 (SS400)
12-TCB M22×65 (S10T)
24-TCB M22×60 (S10T)

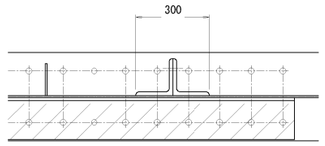


## 主桁補強材側面図　縮尺1:50

### 側 面 図(建設当初 G1 )

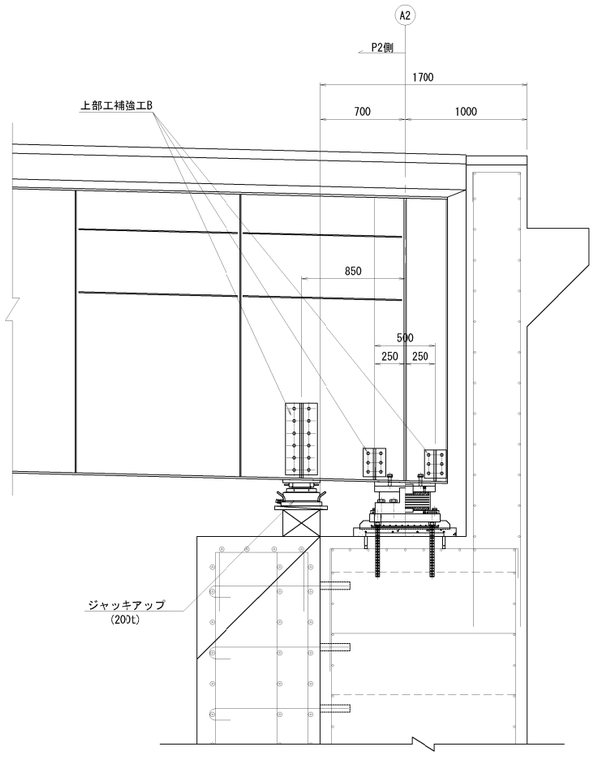


### 側 面 図(建設当初 G4 )

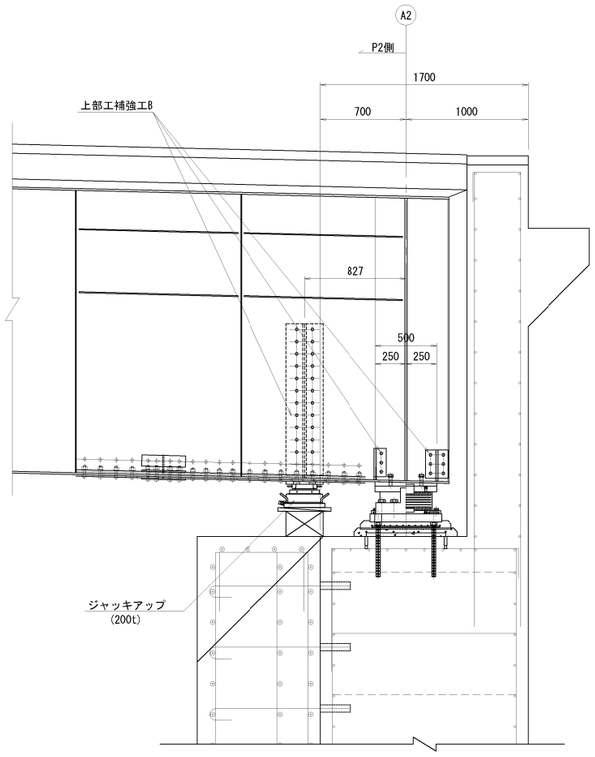


### 側 面 図(拡幅部 DG1 )

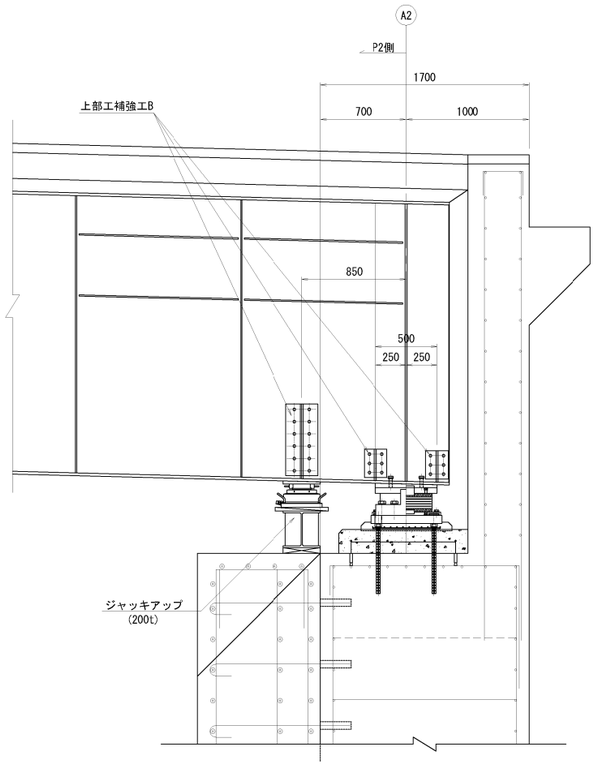


## 支承取替工
E-1090(673)

## ソールプレート詳細図　縮尺1:20

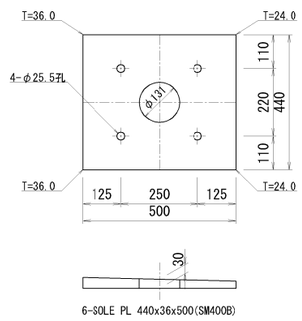


※溶融亜鉛めっき処理（膜厚は、JIS H8641 HDZT77とする。）

注 記
1. 高カボルトは転用しないこと

| | | | |
|---|---|---|---|
| 横浜横須賀道路<br>釜利谷第二高架橋耐震補強工事 | | | |
| 図面の種類 | 釜利谷第二高架橋 A2橋台(下り線)<br>支承取替工(その3) | | |
| 縮 尺 | 図 示 | 図面番号 | 58 / 112 |
| 設計会社名 | 大成エンジニアリング株式会社 | | |
| 施工会社名 | | | |
| 事 務 所 名 | 東日本高速道路株式会社 関東支社<br>京 浜 管 理 事 務 所 | | |

# 釜利谷第二高架橋　A2橋台(下り線)支承取替工(その4)

支承取替工　E-1090(673)

## 新支承設置

### 新支承 標準断面図 縮尺 1:20

DG1 DG2

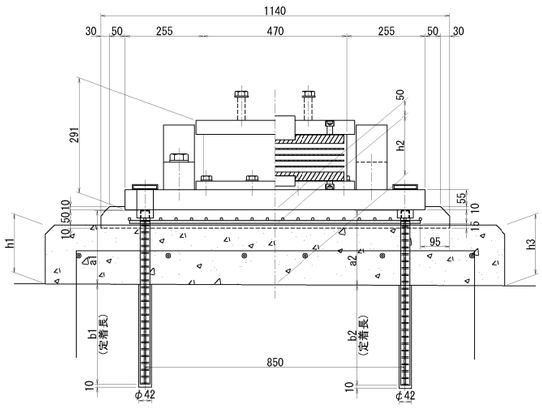


G1 G2 G3 G4

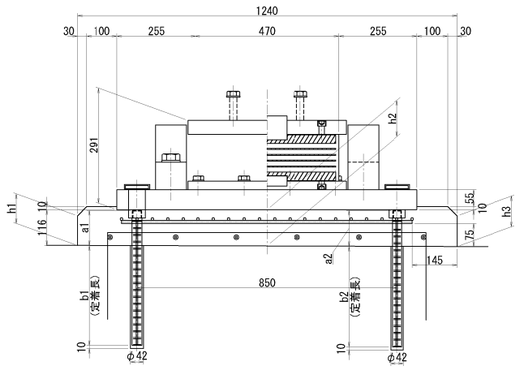


### 沓座格子鉄筋

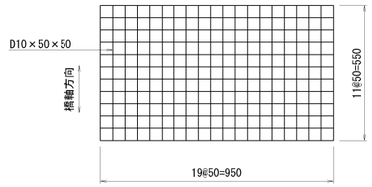


格子鉄筋 数量表

| 名称 | 寸法 | 材質 | 単位 | 数量 | | 質量(Kg) | 備考 |
|---|---|---|---|---|---|---|---|
| | | | | 1箇所 | 合計(6箇所) | | |
| 格子鉄筋 | D10×50×50 | SD345 | Kg | 12.5 | 75 | 75 | 24.01Kg／m2 |

### 台座配置図

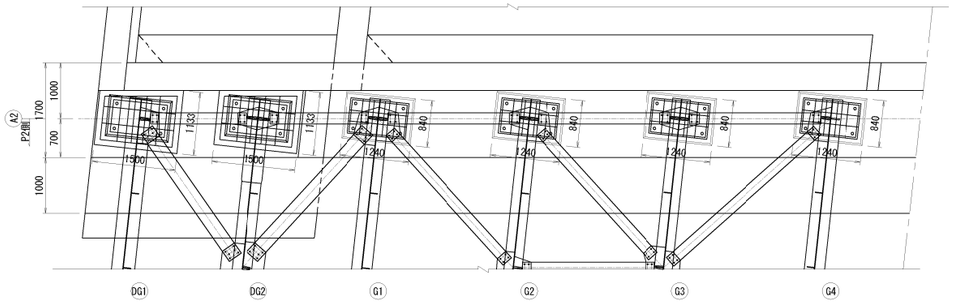


### 支承取替工　アンカー工φ42（下方向）

| | 台座高 | | | アンカー長(下り線側) | | | | アンカー長(上り線側) | | | |
|---|---|---|---|---|---|---|---|---|---|---|---|
| | h1(mm) | h2(mm) | h3(mm) | a1(mm) | b1(mm) | ｱﾝｶｰ長(mm) | 削孔長(mm) | a2(mm) | b2(mm) | ｱﾝｶｰ長(mm) | 削孔長(mm) |
| DG1 | 191 | 194 | 197 | 240 | 325 | 565 | 335 | 244 | 326 | 570 | 336 |
| DG2 | 201 | 204 | 207 | 250 | 325 | 575 | 335 | 254 | 326 | 580 | 336 |
| G1 | 96 | 118 | 100 | 115 | 325 | 440 | 335 | 117 | 328 | 445 | 338 |
| G2 | 100 | 122 | 104 | 119 | 326 | 445 | 336 | 121 | 329 | 450 | 339 |
| G3 | 103 | 125 | 107 | 122 | 328 | 450 | 338 | 124 | 326 | 450 | 336 |
| G4 | 106 | 128 | 110 | 125 | 325 | 450 | 335 | 127 | 328 | 455 | 338 |

注記)
1. 図面詳細寸法は現地実測の上、決定のこと。
2. 支承本体、アンカーボルト詳細は「支承詳細図」を参照のこと。
3. 格子鉄筋と支承アンカーが干渉する場合は、格子鉄筋を適宜現場加工すること。

| | | | |
|---|---|---|---|
| 横浜横須賀道路<br>釜利谷第二高架橋耐震補強工事 | | | |
| 図面の種類 | 釜利谷第二高架橋　A2橋台(下り線)<br>支承取替工(その4) | | |
| 縮　尺 | 図　示 | 図面番号 | 59 / 112 |
| 設計会社名 | 大成エンジニアリング株式会社 | | |
| 施工会社名 | | | |
| 事務所名 | 東日本高速道路株式会社　関東支社<br>京浜管理事務所 | | |

# 釜利谷第二高架橋　A2橋台(下り線)支承取替工(その5)

新支承設置

支承取替工　E-1090(673)

台座配筋図 (DG1)　台座配筋図 (DG1)　沓座配筋図 (G1)　沓座配筋図 (G2)　沓座配筋図 (G3)　沓座配筋図 (G4)

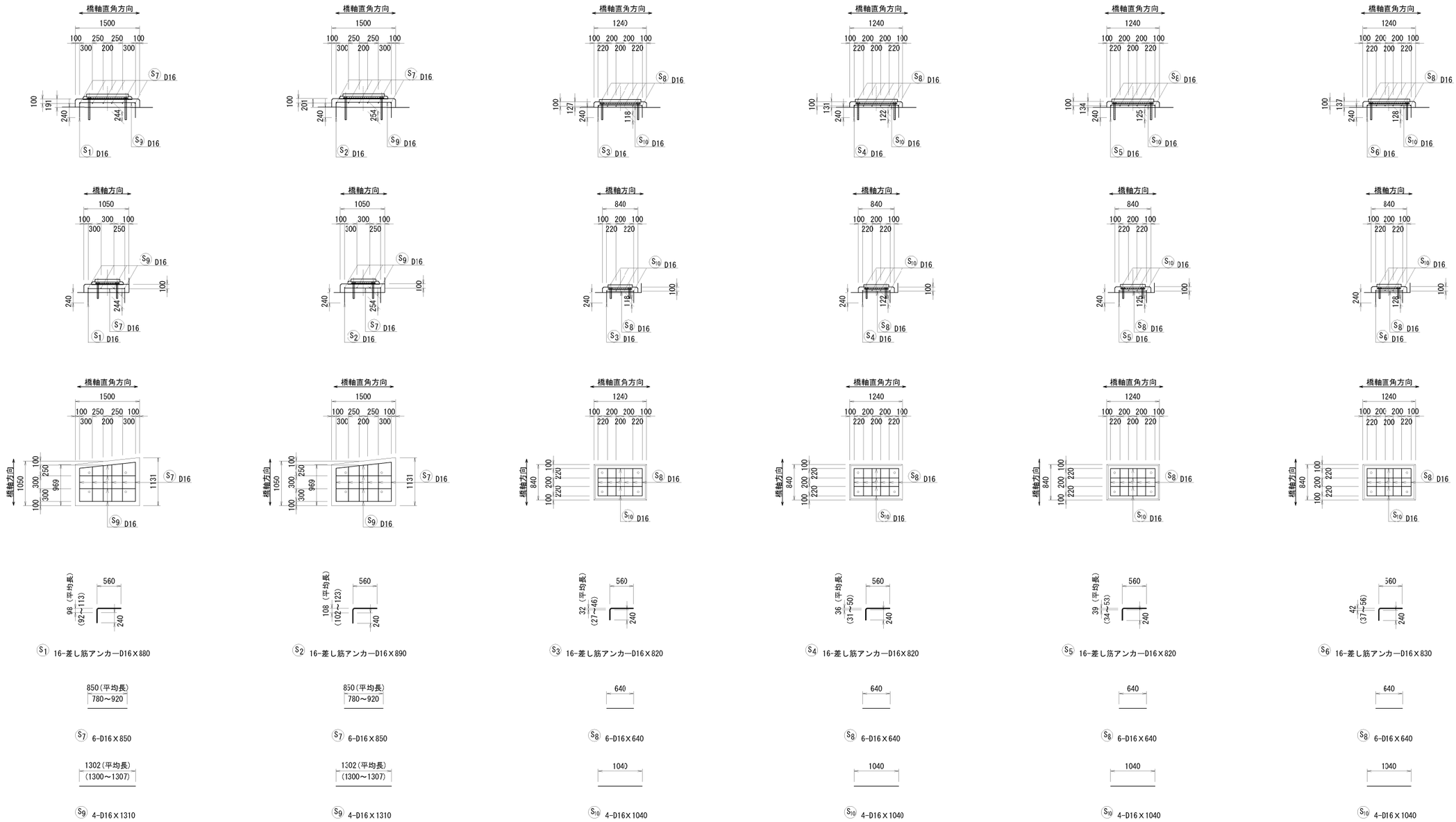


## 鉄筋加工寸法表

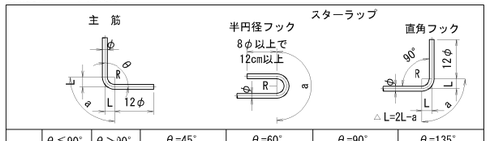


| 径 | θ≦90° R=3.0φ | θ＞90° R=5.5φ | θ=45° a | θ=45° △L | θ=60° a | θ=60° △L | θ=90° a | θ=90° △L | θ=135° a | θ=135° △L |
|---|---|---|---|---|---|---|---|---|---|---|
| D16 | 48 | 88 | 113 | 119 | 100 | 66 | 75 | 21 | 69 | 4 |

## 鉄筋質量表

| 記号 | 径 | 長さ | 本数 | 単位質量 | 一本当り質量 | 質量 | 摘要 |
|---|---|---|---|---|---|---|---|
| S 1 | D16 | 880 | 16 | 1.56 | 1.37 | 22 | 差筋AK |
| S 2 | D16 | 890 | 16 | 1.56 | 1.39 | 22 | 差筋AK |
| S 3 | D16 | 820 | 16 | 1.56 | 1.23 | 20 | 差筋AK |
| S 4 | D16 | 820 | 16 | 1.56 | 1.23 | 20 | 差筋AK |
| S 5 | D16 | 820 | 16 | 1.56 | 1.23 | 20 | 差筋AK |
| S 6 | D16 | 830 | 16 | 1.56 | 1.29 | 21 | 差筋AK |
| S 7 | D16 | 850 | 12 | 1.56 | 1.33 | 16 | — |
| S 8 | D16 | 640 | 24 | 1.56 | 1.00 | 24 | — |
| S 9 | D16 | 1310 | 8 | 1.56 | 2.04 | 16 | — |
| S 10 | D16 | 1040 | 16 | 1.56 | 1.62 | 26 | — |
| | | | | | | 207 kg | |

| 計 | 鉄筋A（台座） | 沓座 |
|---|---|---|
| 差筋計 | D16 125 kg | D16 44 kg　D16 81 kg |
| 鉄筋計 | D16 82 kg | D16 32 kg　D16 50 kg |
| 総質量 | 207 kg | 76 kg　131 kg |

## 支承取替工　アンカー工φ26（下方向）
## 台座補強筋アンカー 詳細図　1:20

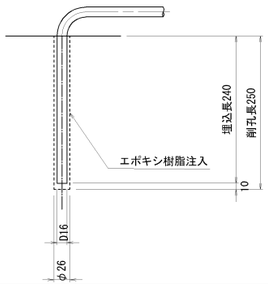


注記)
1. 図面詳細寸法は現地実測の上、決定のこと。
2. 支承本体、アンカーボルト詳細は「支承詳細図」を参照のこと。

| | | | |
|---|---|---|---|
| 横浜横須賀道路 釜利谷第二高架橋耐震補強工事 | | | |
| 図面の種類 | 釜利谷第二高架橋　A2橋台(下り線) 支承取替工(その5) | | |
| 縮尺 | 図示 | 図面番号 | 60 / 112 |
| 設計会社名 | 大成エンジニアリング株式会社 | | |
| 施工会社名 | | | |
| 事務所名 | 東日本高速道路株式会社　関東支社 京浜管理事務所 | | |

# 釜利谷第二高架橋　A2橋台(上り線)支承取替工(その1)　縮尺 1:100

## 取　替　前

### 断面図

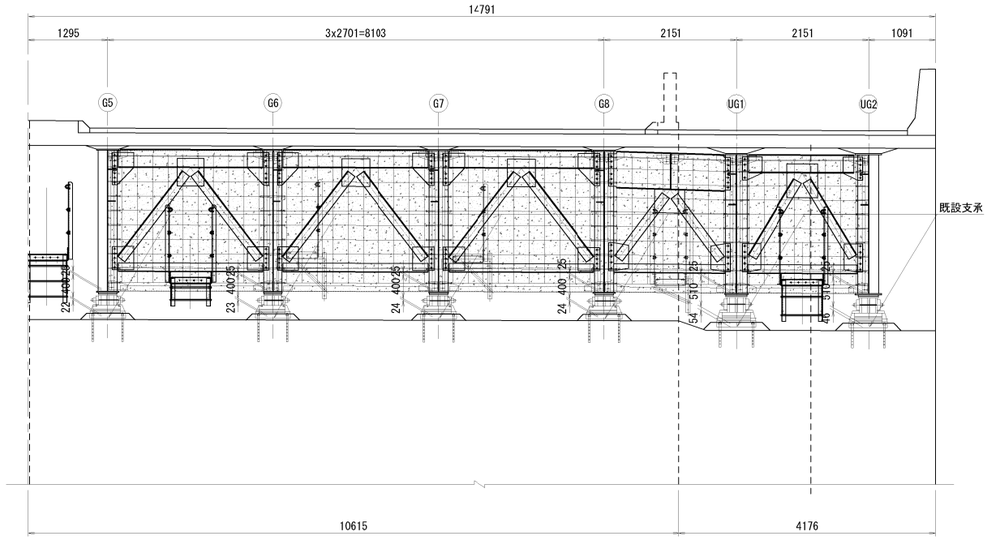


### 平面図

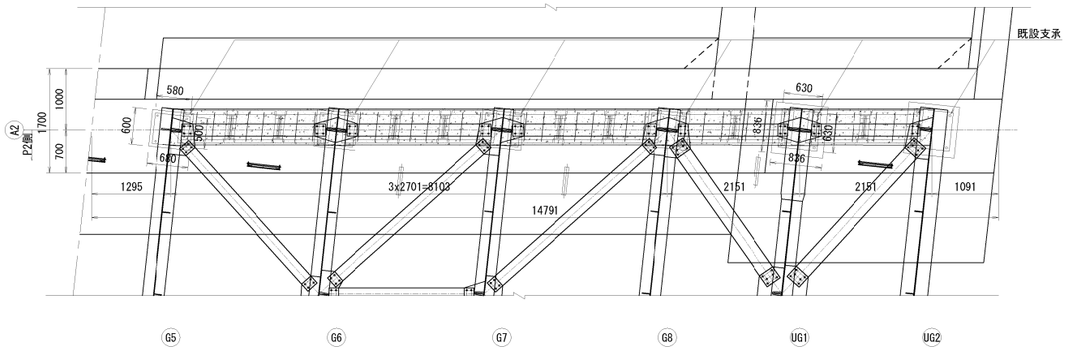


### 側面図(建設当初 G5)

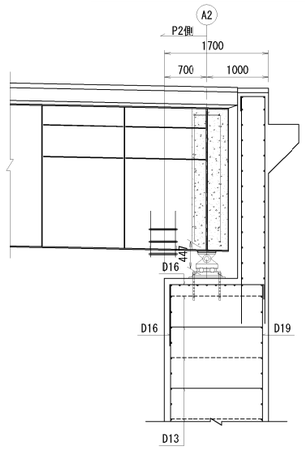


### 側面図(拡幅部 UG1)

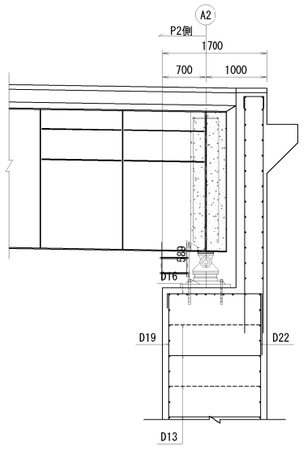


## 取　替　後

### 断面図

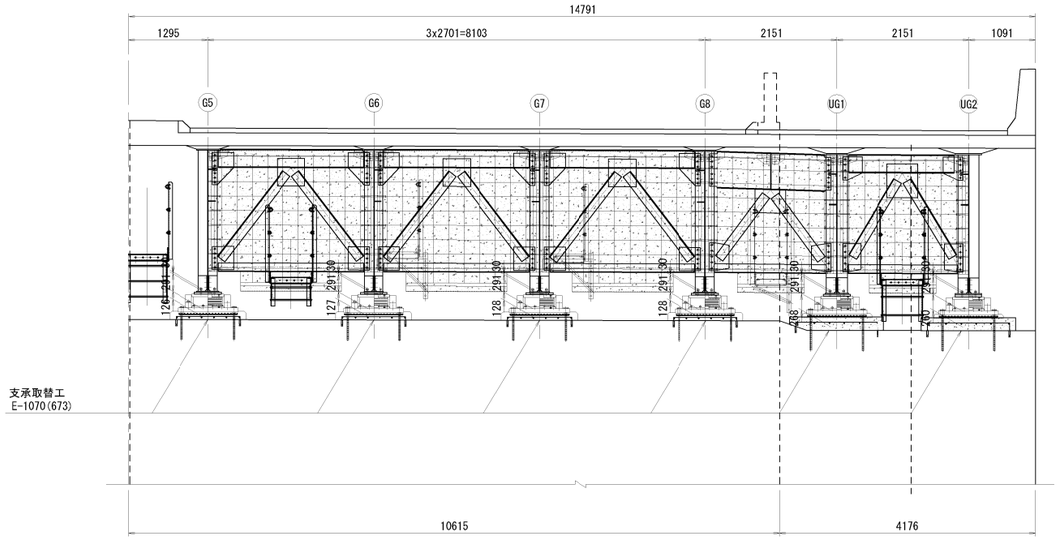


### 平面図

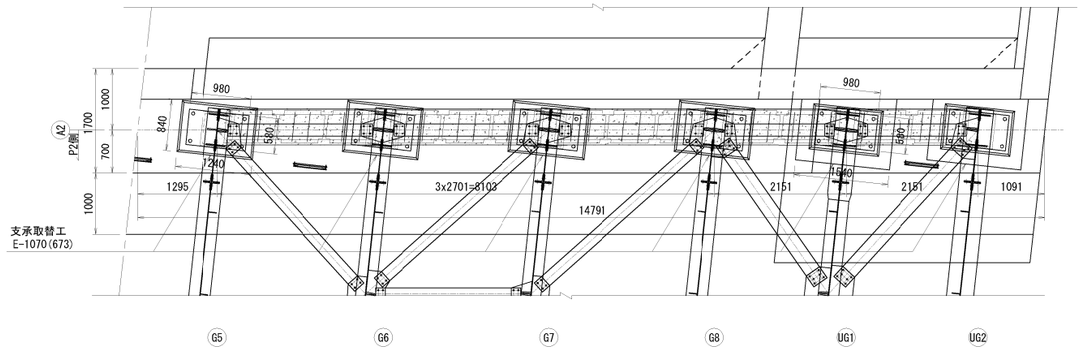


### 側面図(建設当初 G5)

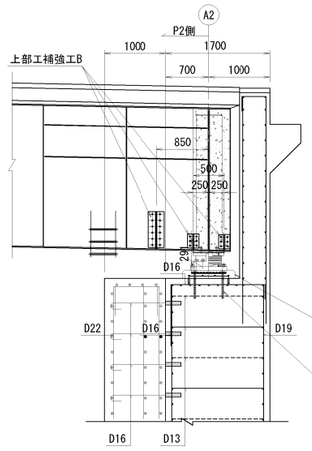


### 側面図(拡幅部 UG1)

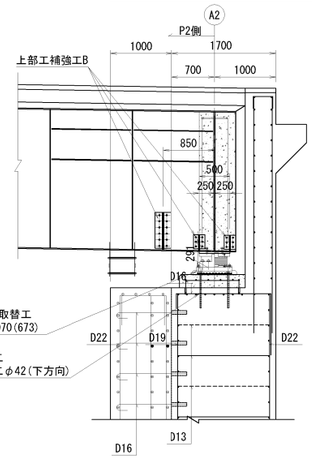


### 位置図

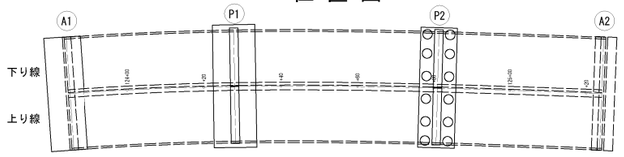


| | | | |
|---|---|---|---|
| 横浜横須賀道路<br>釜利谷第二高架橋耐震補強工事 | | | |
| 図面の種類 | 釜利谷第二高架橋　A2橋台(上り線)<br>支承取替工(その1) | | |
| 縮　尺 | 図　示 | 図面番号 | 61 / 112 |
| 設計会社名 | 大成エンジニアリング株式会社 | | |
| 施工会社名 | | | |
| 事 務 所 名 | 東日本高速道路株式会社　関東支社<br>京 浜 管 理 事 務 所 | | |

# 釜利谷第二高架橋　A2橋台(上り線)支承取替工(その2)　縮尺 1:100

## 支承取替順序 断面図

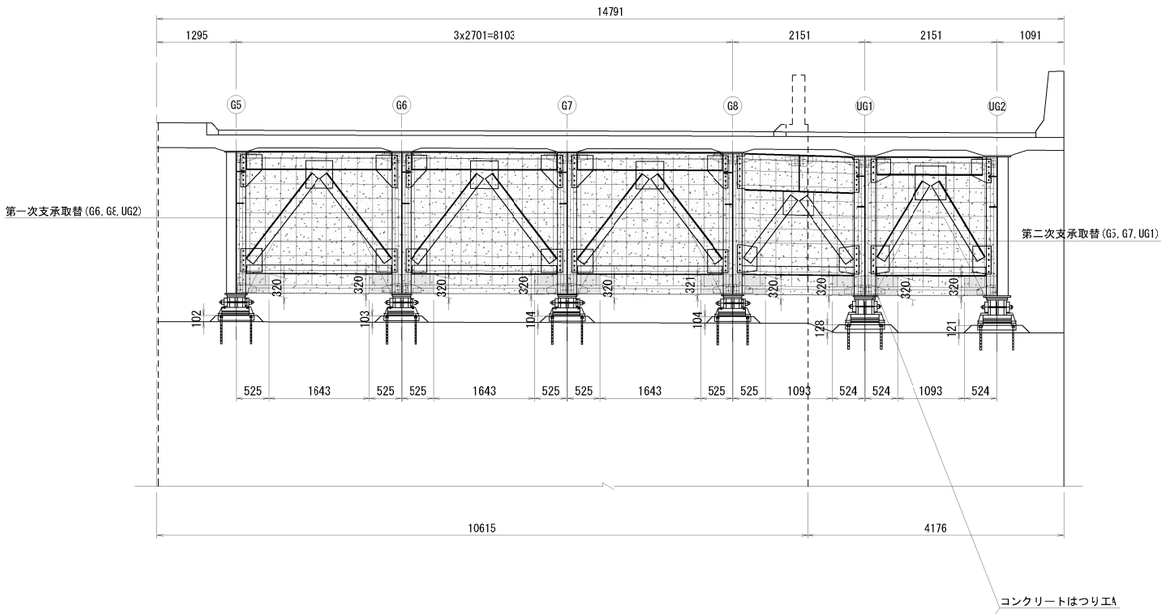


## 平 面 図

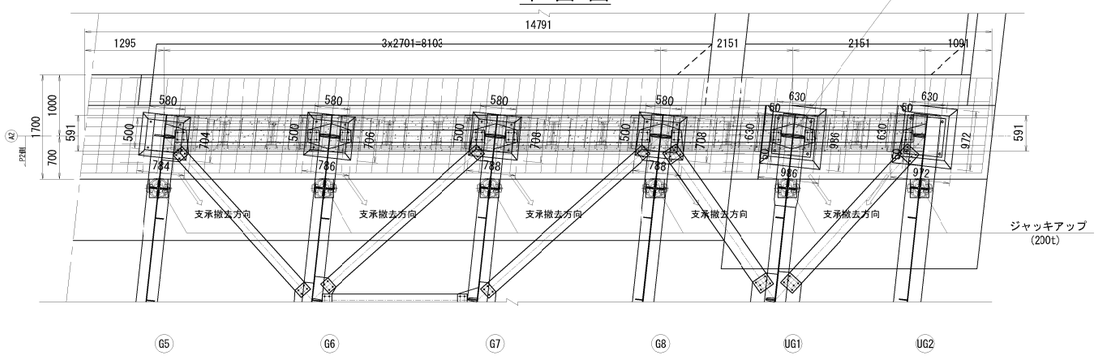


## 側 面 図(建設当初 G5)

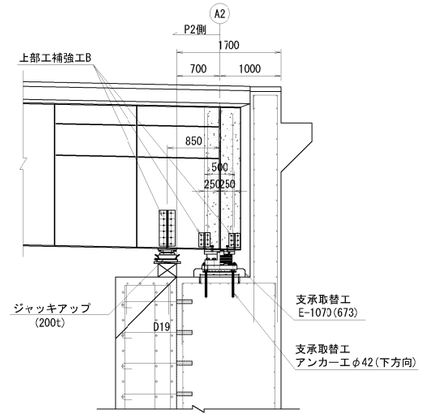


## 側 面 図(拡幅部 UG1)

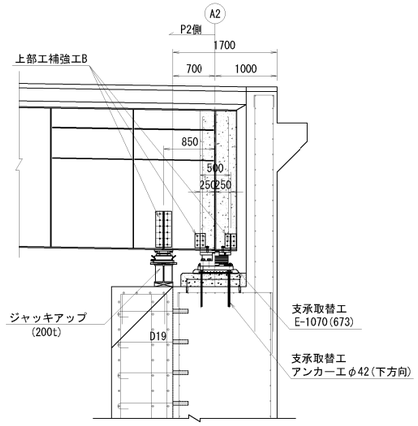


## 施 工 順 番 図 (参考)

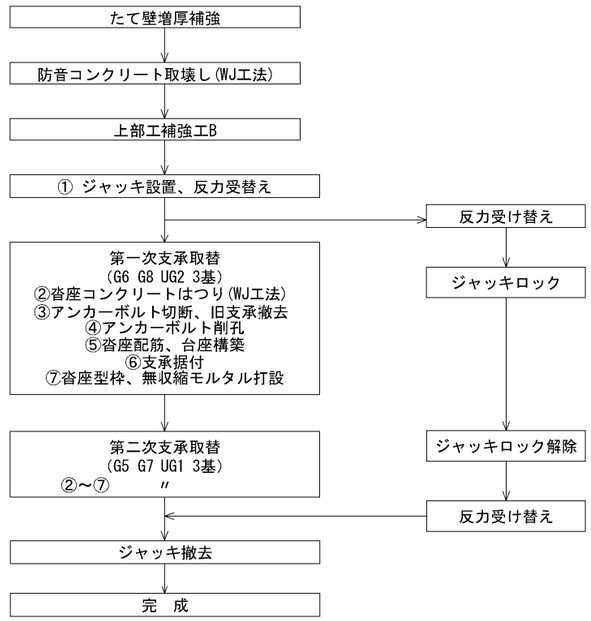


## コンクリートはつり工A
## 防音コンクリート撤去詳細図

縮尺1:20

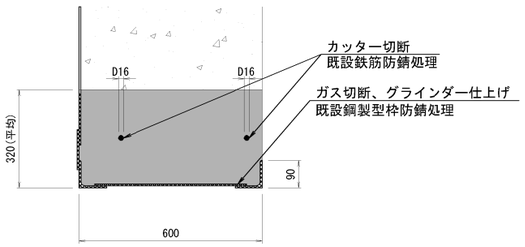


## 位 置 図

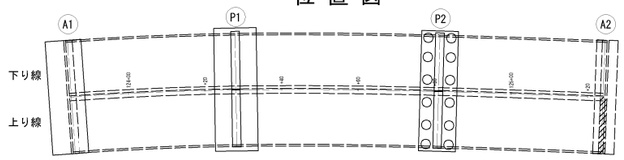


注　記

1. 図面詳細寸法は現地実測の上、決定のこと。
2. 支承本体、アンカーボルト詳細は「支承詳細図」を参照のこと。
3. コンクリート削孔は鉄筋探査を行い、既設鉄筋を切断しない様に留意すること。
4. 支承取替時に干渉する既設鉄筋との取扱いは、監督員と協議の上決定すること。

| | | | |
|---|---|---|---|
| 横浜横須賀道路<br>釜利谷第二高架橋耐震補強工事 | | | |
| 図面の種類 | 釜利谷第二高架橋　A2橋台(上り線)<br>支承取替工(その2) | | |
| 縮　尺 | 図　示 | 図面番号 | 62 / 112 |
| 設計会社名 | 大成エンジニアリング株式会社 | | |
| 施工会社名 | | | |
| 事 務 所 名 | 東日本高速道路株式会社　関東支社<br>京 浜 管 理 事 務 所 | | |

# 釜利谷第二高架橋　A2橋台(上り線)支承取替工(その3)　縮尺 1:25

上部工補強工B

## 支点上部補強材詳細図
〈G5～G8〉

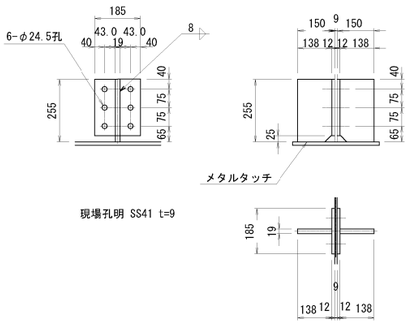


現場孔明 SS41 t=9

製作数：8

2-Base 185×12×230 (SM400A)
2-リブ 138×19×255 (SM400A)
6-TCB M22×70 (S10T)

## 支点上部補強材詳細図
〈UG1,UG2〉

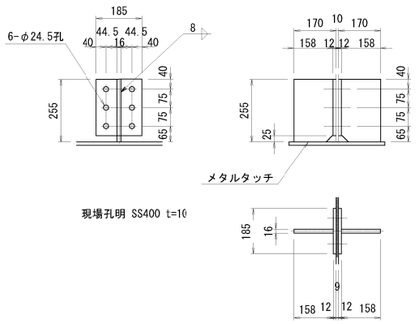


現場孔明 SS400 t=10

製作数：4

2-Base 185×12×230 (SM400A)
2-リブ 158×16×255 (SM400A)
6-TCB M22×70 (S10T)

## 仮受け補剛材(ジャッキアップ用)

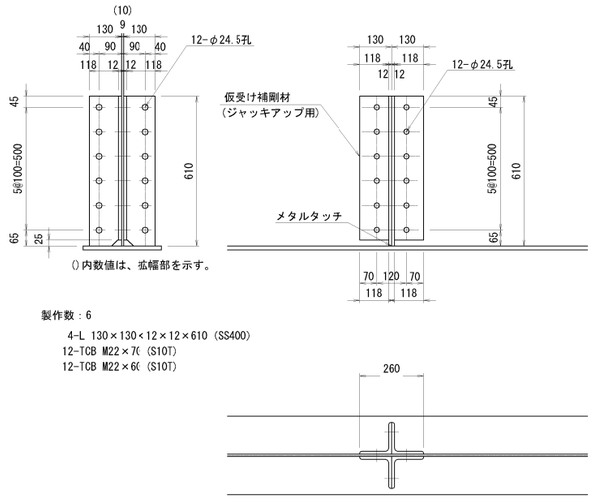


製作数：6

4-L 130×130×12×12×610 (SS400)
12-TCB M22×70 (S10T)
12-TCB M22×60 (S10T)

## 主桁補強材側面図　縮尺1:50

### 側 面 図(建設当初 G5 )

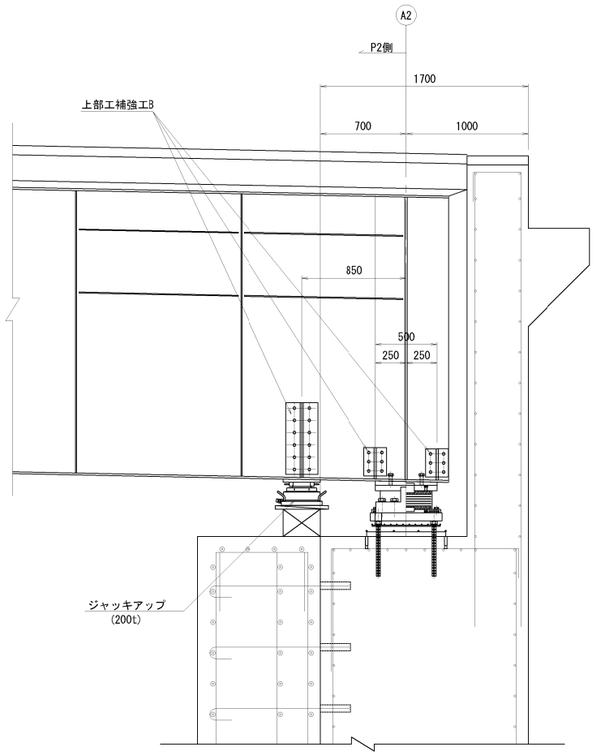


### 側 面 図(拡幅部 UG1 )

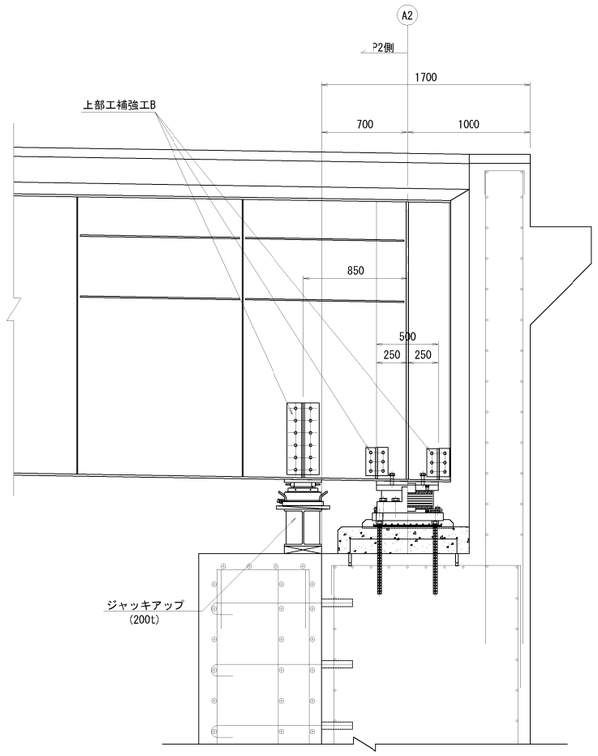


## 支承取替工
## E-1070(673)

### ソールプレート詳細図　縮尺1:20

〈〉内数値は、拡幅部を示す。

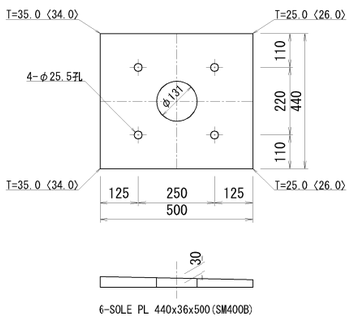


6-SOLE PL 440x36x500(SM400B)

※溶融亜鉛めっき処理（膜厚は、JIS H8641 HDZT77とする。）

注 記

1.高力ボルトは転用しないこと

| | | | |
|---|---|---|---|
| 横浜横須賀道路<br>釜利谷第二高架橋耐震補強工事 | | | |
| 図面の種類 | 釜利谷第二高架橋　A2橋台(上り線)<br>支承取替工(その3) | | |
| 縮　尺 | 図　示 | 図面番号 | 63 / 112 |
| 設計会社名 | 大成エンジニアリング株式会社 | | |
| 施工会社名 | | | |
| 事 務 所 名 | 東日本高速道路株式会社　関東支社<br>京 浜 管 理 事 務 所 | | |

# 釜利谷第二高架橋　A2橋台(上り線)支承取替工(その4)

支承取替工　E-1070(673)

## 新支承設置
## 新支承 標準断面図 縮尺 1:20

G5

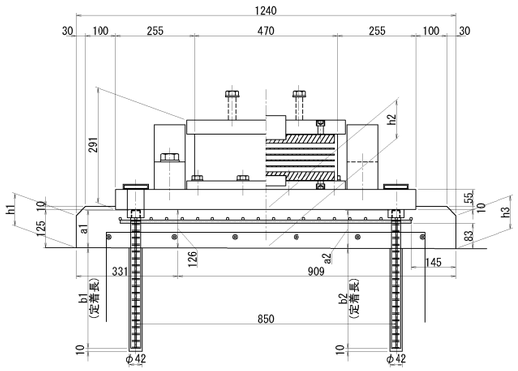


G6 G7 G8

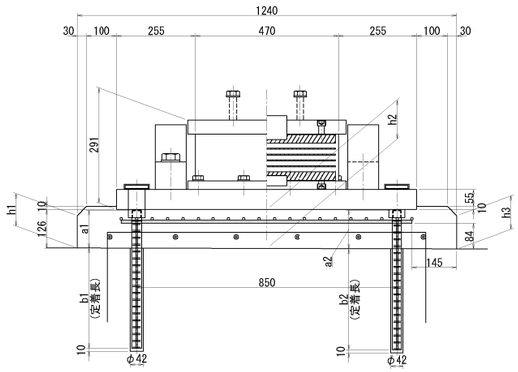


UG1

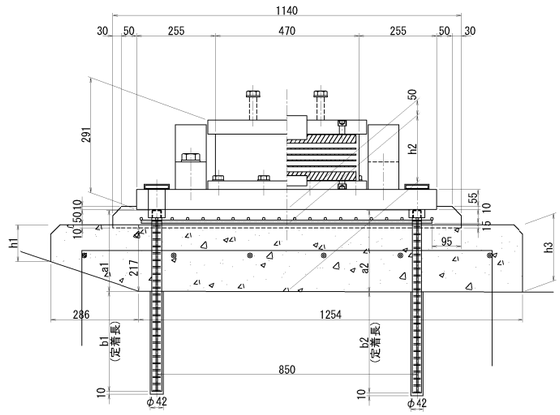


UG2

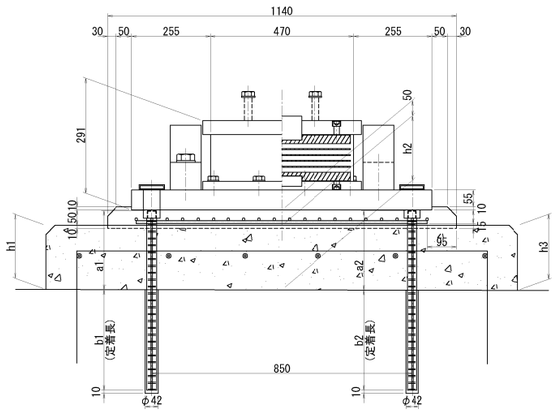


## 支承取替工　アンカー工φ42（下方向）

| 台座高 | | | | アンカー長(下り線側) | | | | アンカー長(上り線側) | | | |
|---|---|---|---|---|---|---|---|---|---|---|---|
| | h1(mm) | h2(mm) | h3(mm) | a1(mm) | b1(mm) | ｱﾝｶｰ長(mm) | L(mm) | a2(mm) | b2(mm) | ｱﾝｶｰ長(mm) | L(mm) |
| G5 | 105 | 125 | 108 | 123 | 327 | 450 | 337 | 125 | 325 | 450 | 335 |
| G6 | 106 | 127 | 109 | 124 | 326 | 450 | 336 | 126 | 329 | 455 | 339 |
| G7 | 106 | 127 | 109 | 124 | 326 | 450 | 336 | 126 | 329 | 455 | 339 |
| G8 | 106 | 127 | 109 | 124 | 326 | 450 | 336 | 126 | 329 | 455 | 339 |
| UG1 | 120 | 218 | 219 | 265 | 325 | 590 | 335 | 266 | 329 | 595 | 339 |
| UG2 | 209 | 210 | 212 | 257 | 328 | 585 | 338 | 259 | 326 | 585 | 336 |

## 沓座格子鉄筋

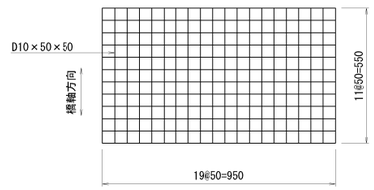


### 格子鉄筋 数量表

| 名称 | 寸法 | 材質 | 単位 | 数量 | | 質量(Kg) | 備考 |
|---|---|---|---|---|---|---|---|
| | | | | 1箇所 | 合計(6箇所) | | |
| 格子鉄筋 | D10×50×50 | SD345 | Kg | 12.5 | 75 | 75 | 24.01Kg／m2 |

## 台座配置図

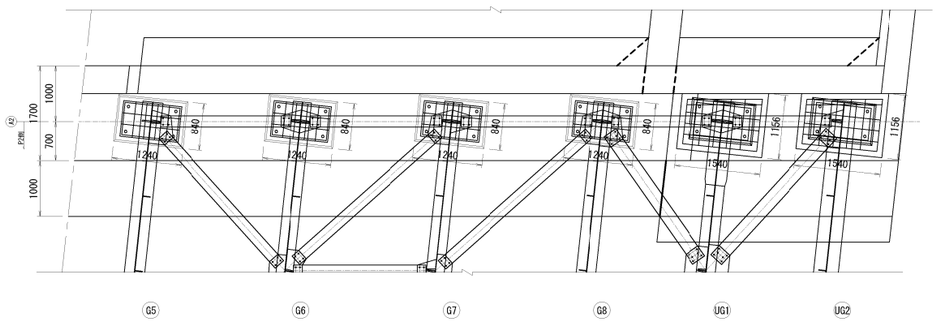


注記）
1. 図面詳細寸法は現地実測の上、決定のこと。
2. 支承本体、アンカーボルト詳細は「支承詳細図」を参照のこと。
3. 格子鉄筋と支承アンカーが干渉する場合は、格子鉄筋を適宜現場加工すること。

| | | | |
|---|---|---|---|
| 横浜横須賀道路<br>釜利谷第二高架橋耐震補強工事 | | | |
| 図面の種類 | 釜利谷第二高架橋　A2橋台(上り線)<br>支承取替工(その4) | | |
| 縮　尺 | 図　示 | 図面番号 | 64 / 112 |
| 設計会社名 | 大成エンジニアリング株式会社 | | |
| 施工会社名 | | | |
| 事務所名 | 東日本高速道路株式会社　関東支社<br>京浜管理事務所 | | |

# 釜利谷第二高架橋　A2橋台(上り線)支承取替工(その5)

新支承設置
支承取替工　E-1070(673)

## 沓座配筋図 (G5)

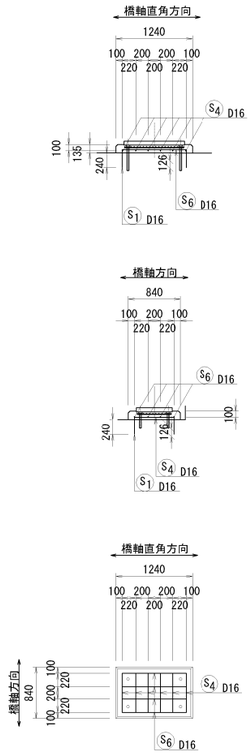


## 沓座配筋図 (G6)

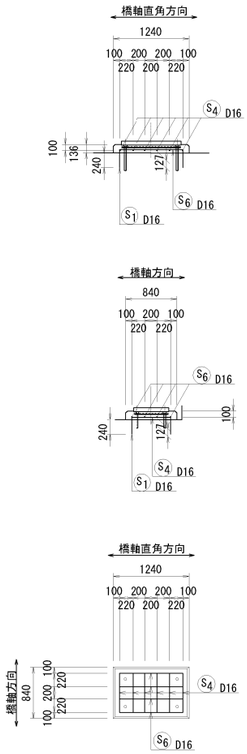


## 沓座配筋図 (G7,G8)

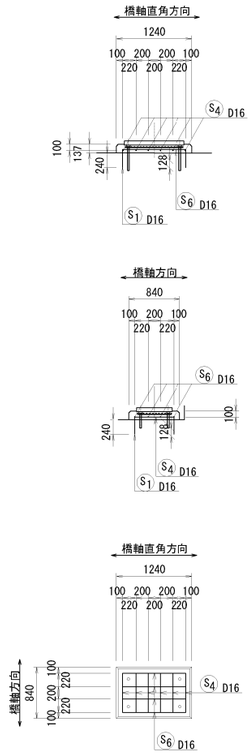


## 台座配筋図 (UG1)

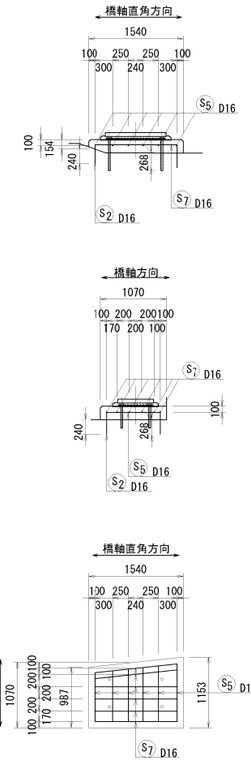


## 台座配筋図 (UG2)

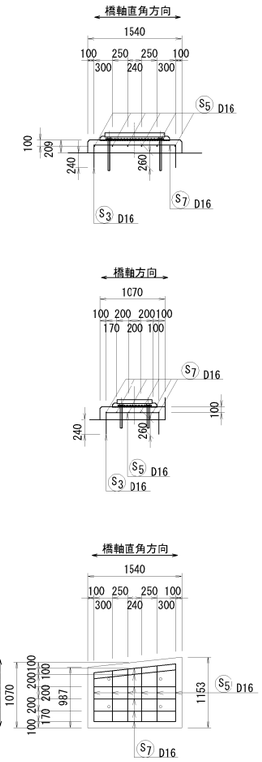


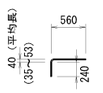


S1 16-差し筋アンカーD16×820

S1 16-差し筋アンカーD16×820

S1' 32-差し筋アンカーD16×830

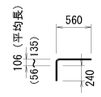


S2 20-差し筋アンカーD16×890

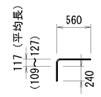


S3 20-差し筋アンカーD16×900

S4 6-D16×640

S4 6-D16×640

S4 12-D16×640

S5 6-D16×870

S5 6-D16×870

S6 4-D16×1040

S6 4-D16×1040

S6 8-D16×1040

S7 6-D16×1350

S7 6-D16×1350

## 鉄筋加工寸法表

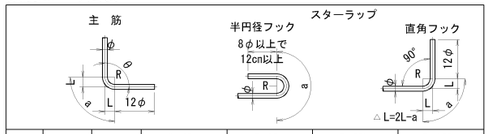


| 径 | θ≦90° R=3.0φ | θ＞90° R=5.5φ | θ=45° | | θ=60° | | θ=90° | | θ=135° | |
|---|---|---|---|---|---|---|---|---|---|---|
| | | | a | △L | a | △L | a | △L | a | △L |
| D16 | 48 | 88 | 113 | 119 | 100 | 66 | 75 | 21 | 69 | 4 |

## 鉄筋質量表

| 記号 | 径 | 長さ | 本数 | 単位質量 | 一本当り質量 | 質量 | 摘要 |
|---|---|---|---|---|---|---|---|
| S1 | D16 | 820 | 32 | 1.56 | 1.28 | 41 | 差筋AK |
| S1' | D16 | 830 | 32 | 1.56 | 1.29 | 41 | 差筋AK |
| S2 | D16 | 890 | 20 | 1.56 | 1.39 | 28 | 差筋AK |
| S3 | D16 | 900 | 20 | 1.56 | 1.40 | 28 | 差筋AK |
| S4 | D16 | 640 | 24 | 1.56 | 1.00 | 24 | ― |
| S5 | D16 | 870 | 12 | 1.56 | 1.36 | 16 | ― |
| S6 | D16 | 1040 | 16 | 1.56 | 1.62 | 26 | ― |
| S7 | D16 | 1350 | 12 | 1.56 | 2.11 | 25 | ― |
| | | | | | | 229 kg | |

| 計 | 鉄筋A（台座） | | 沓座 | |
|---|---|---|---|---|
| 差筋計 | D16 138 kg | D16 | 56 kg | D16 82 kg |
| 鉄筋計 | D16 91 kg | D16 | 41 kg | D16 50 kg |
| 総質量 | 229 kg | | 97 kg | 132 kg |

## 支承取替工　アンカー工φ26（下方向）
## 台座補強筋アンカー 詳細図　1:20

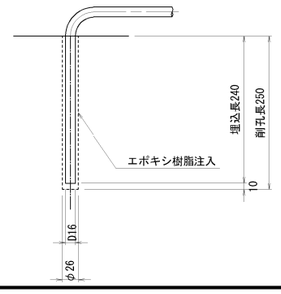


注記)
1. 図面詳細寸法は現地実測の上、決定のこと。
2. 支承本体、アンカーボルト詳細は「支承詳細図」を参照のこと。

| | | | |
|---|---|---|---|
| 横浜横須賀道路<br>釜利谷第二高架橋耐震補強工事 | | | |
| 図面の種類 | 釜利谷第二高架橋　A2橋台(上り線)<br>支承取替工(その5) | | |
| 縮　尺 | 図　示 | 図面番号 | 65 / 112 |
| 設計会社名 | 大成エンジニアリング株式会社 | | |
| 施工会社名 | | | |
| 事務所名 | 東日本高速道路株式会社　関東支社<br>京浜管理事務所 | | |

# 釜利谷第二高架橋　支承取替工塗分け区分図(その1) S=1:25

上部工補強工B
A1橋台(下り線)

## 建設当初 G1

側面図

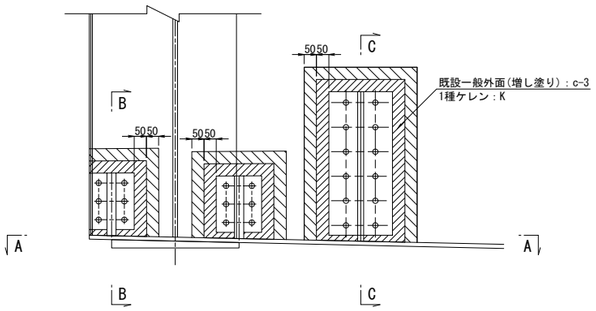


A － A

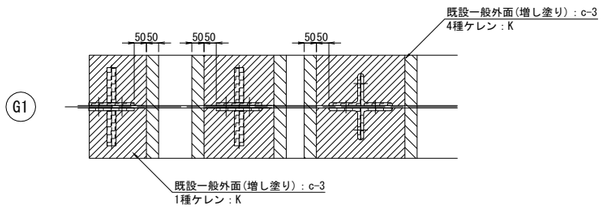


側面図

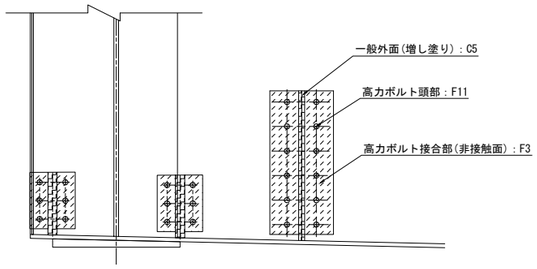


B － B

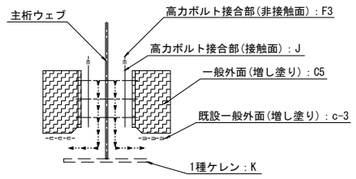


C － C

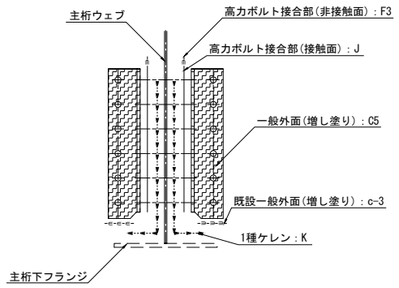


## 拡幅部 DG1

側面図

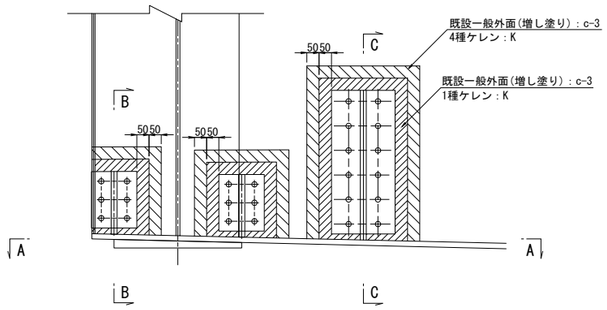


A － A

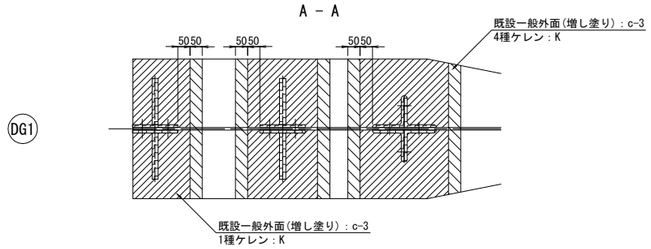


側面図

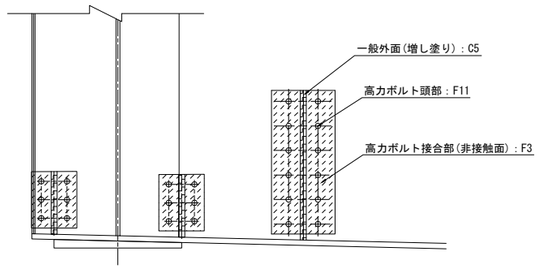


B － B

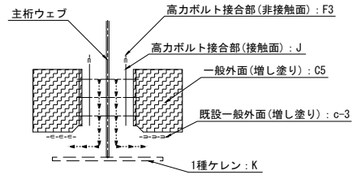


C － C

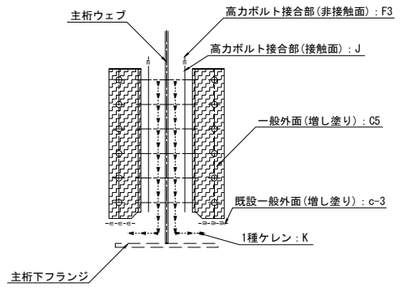


## 既設塗膜との境界部の処理　S=1:4

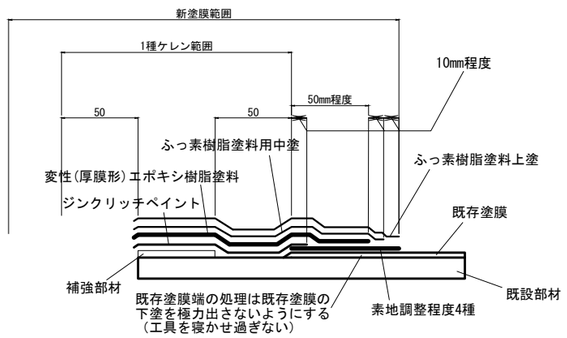


## 凡例

| | | | |
|---|---|---|---|
| 一般外面(増し塗り) | C5 | : | |
| 高力ボルト接合部(非接触面) | F3 | : | |
| 高力ボルト頭部 | F11 | : | |
| 高力ボルト接合部(接触面) | J | : | |
| 既設一般外面(増し塗り) | c-3 | : | |
| 既設一般外面(増し塗り) | c-3 | : | |
| 既設特殊部 | g-3 | : | |
| 1種ケレン | K | : | |

## 配 置 図 S=1:80

### 建設当初 G1

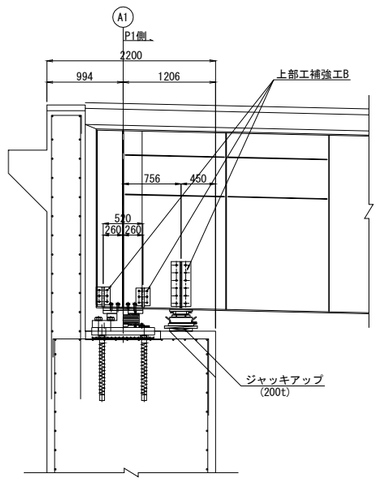


### 拡幅部 DG1

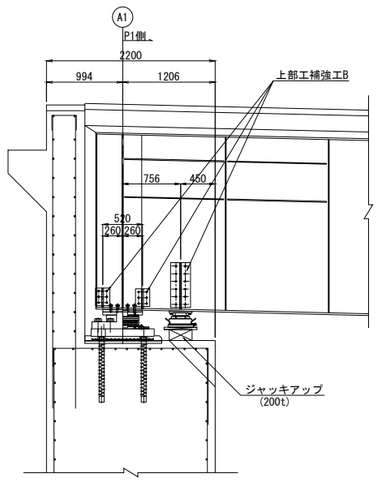


## 位 置 図

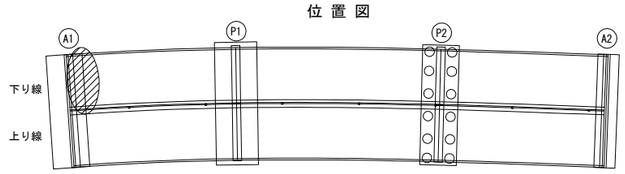


| | | | |
|---|---|---|---|
| 横浜横須賀道路<br>釜利谷第二高架橋耐震補強工事 | | | |
| 図面の種類 | 釜利谷第二高架橋<br>支承取替工塗分け区分図(その1) | | |
| 縮　尺 | 図　示 | 図面番号 | 66 / 112 |
| 設計会社名 | 大成エンジニアリング株式会社 | | |
| 施工会社名 | | | |
| 事 務 所 名 | 東日本高速道路株式会社　関東支社<br>京 浜 管 理 事 務 所 | | |

# 釜利谷第二高架橋　支承取替工塗分け区分図(その2) S=1:25

上部工補強工B
A1橋台(上り線)

## 建設当初 G8

側面図

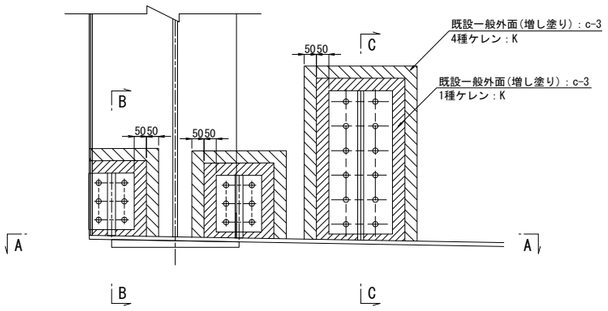


B － B

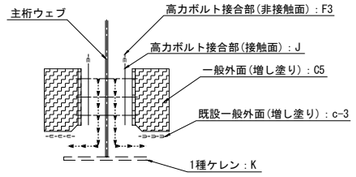


A － A

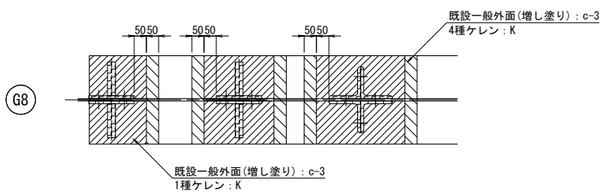


C － C

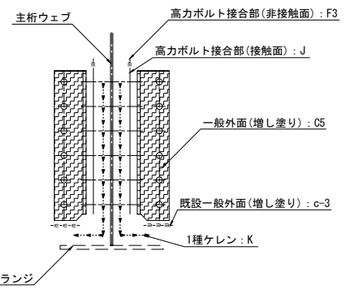


側面図

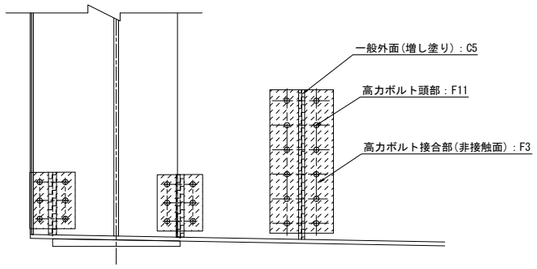


## 拡幅部 UG2

側面図

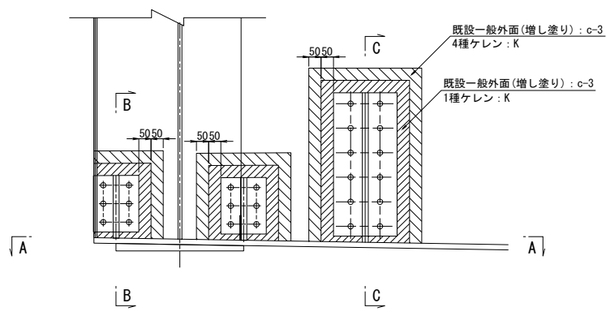


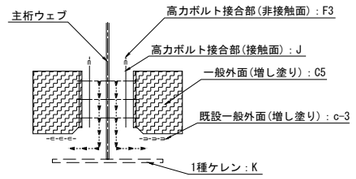


A － A

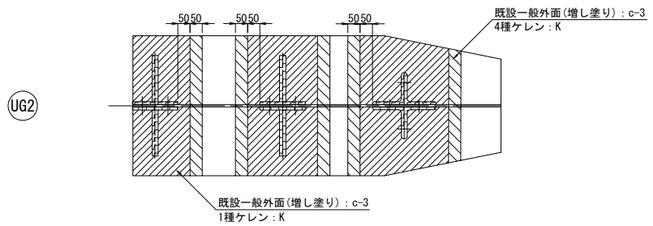


C － C

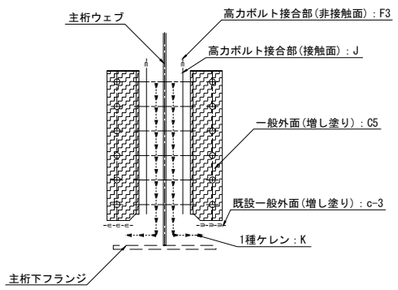


側面図

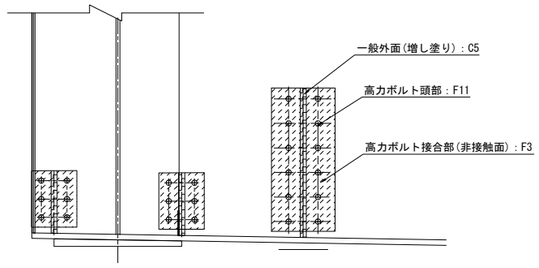


## 配 置 図 S=1:80

### 建設当初 G8

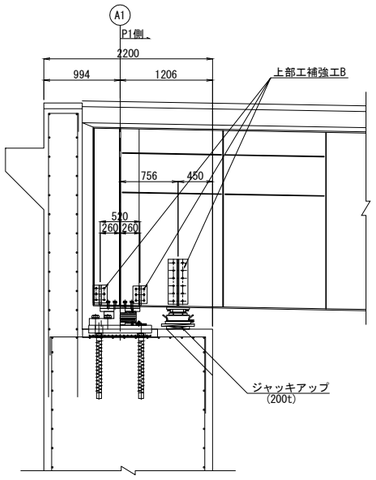


### 拡幅部 UG2

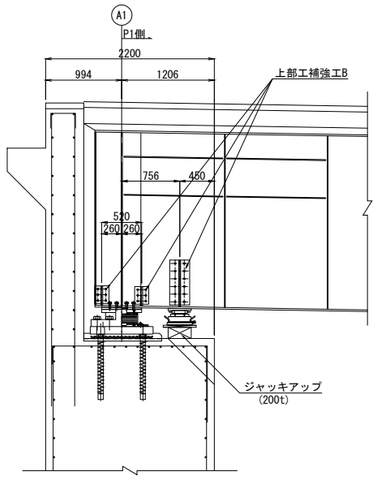


## 凡例

| | | | |
|---|---|---|---|
| 一般外面(増し塗り) | C5 | : | |
| 高力ボルト接合部(非接触面) | F3 | : | |
| 高力ボルト頭部 | F11 | : | |
| 高力ボルト接合部(接触面) | J | : | |
| 既設一般外面(増し塗り) | c-3 | : | |
| 既設一般外面(増し塗り) | c-3 | : | |
| 既設特殊部 | g-3 | : | |
| 1種ケレン | K | : | |

## 位 置 図

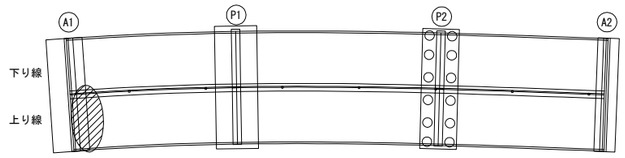


| | | | |
|---|---|---|---|
| 横浜横須賀道路<br>釜利谷第二高架橋耐震補強工事 | | | |
| 図面の種類 | 釜利谷第二高架橋<br>支承取替工塗分け区分図(その2) | | |
| 縮　尺 | 図　示 | 図面番号 | 67 / 112 |
| 設計会社名 | 大成エンジニアリング株式会社 | | |
| 施工会社名 | | | |
| 事 務 所 名 | 東日本高速道路株式会社　関東支社<br>京 浜 管 理 事 務 所 | | |

# 釜利谷第二高架橋　支承取替工塗分け区分図(その3) S=1:25

上部工補強工B
P1橋脚(下り線)

## 建設当初 G1

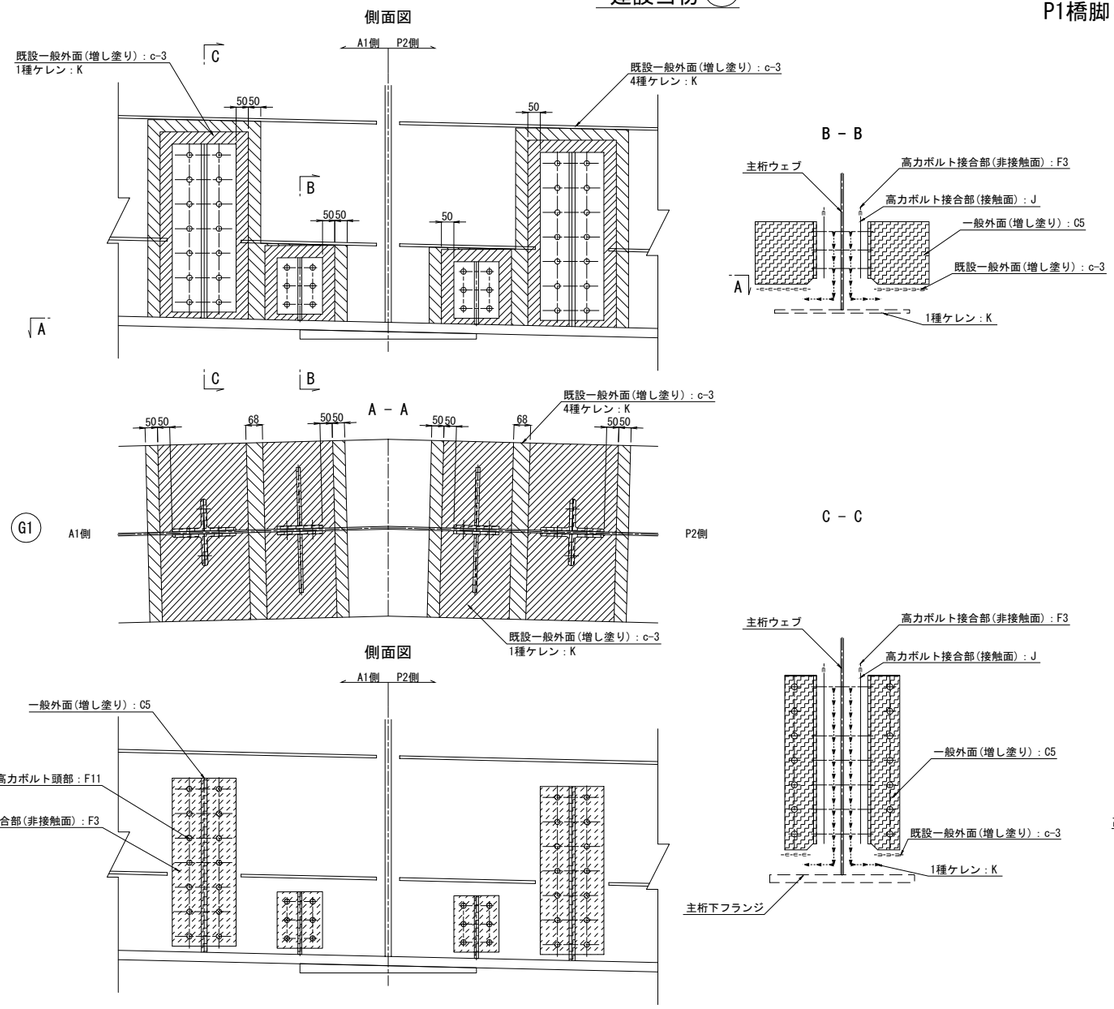


## 拡幅部 DG2

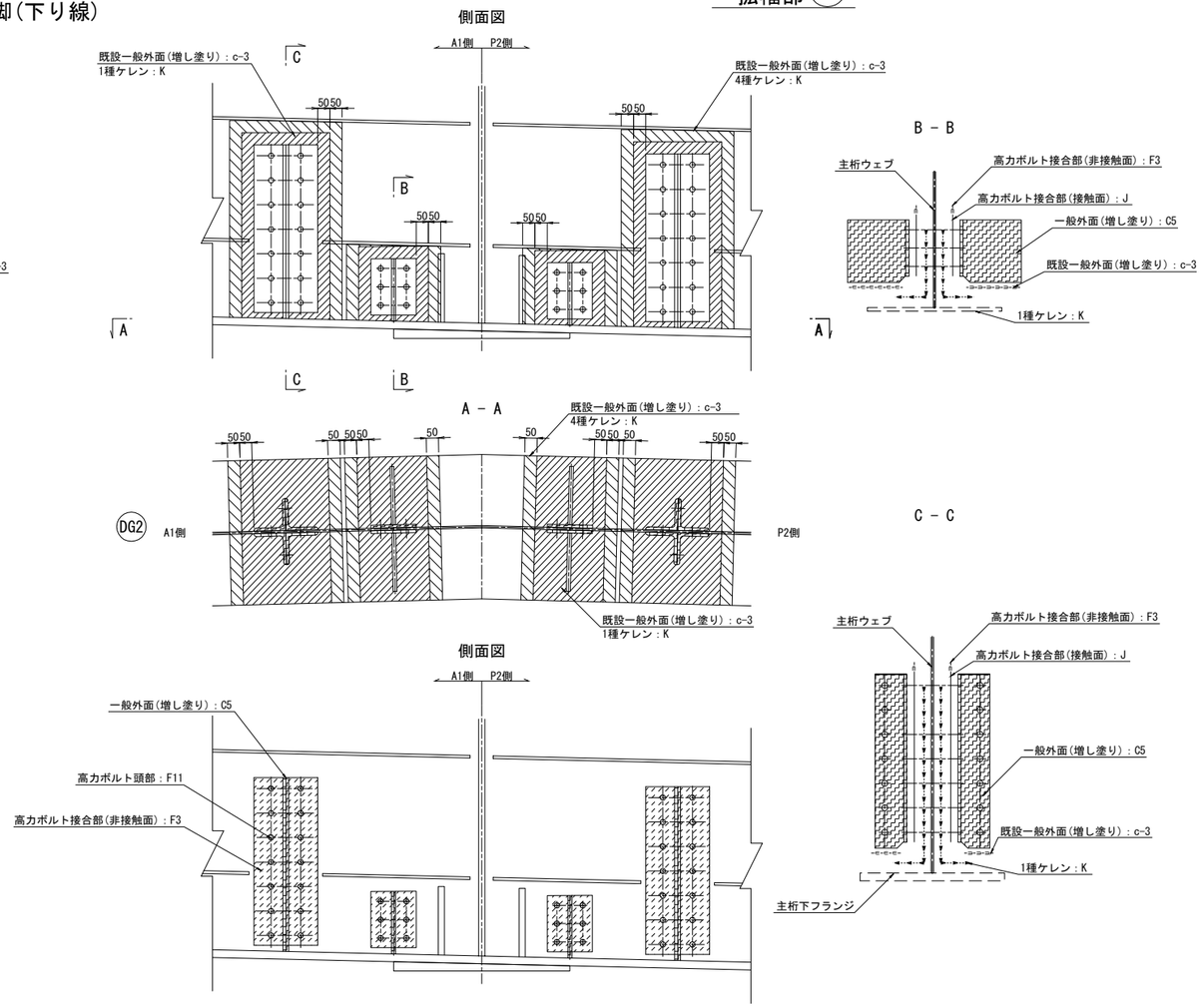


## 配 置 図 S=1:80

### 建設当初 G1

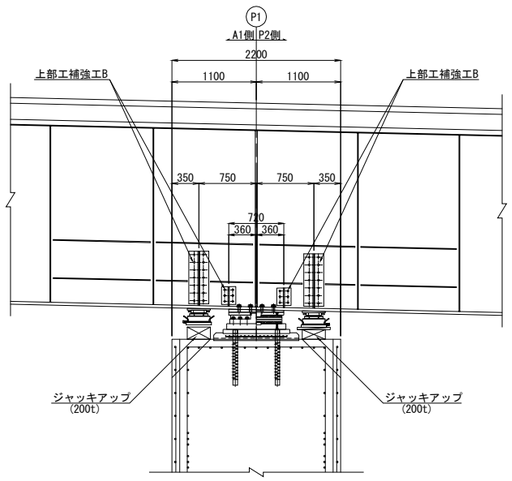


### 拡幅部 DG2

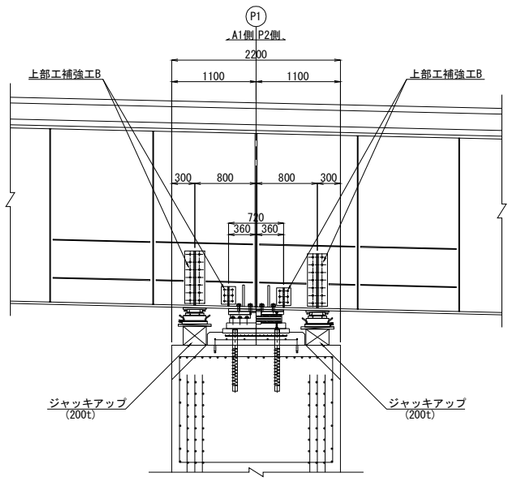


## 凡例

| | | | |
|---|---|---|---|
| 一般外面(増し塗り) | C5 | : | |
| 高力ボルト接合部(非接触面) | F3 | : | |
| 高力ボルト頭部 | F11 | : | |
| 高力ボルト接合部(接触面) | J | : | |
| 既設一般外面(増し塗り) | c-3 | : | |
| 既設一般外面(増し塗り) | c-3 | : | |
| 既設特殊部 | g-3 | : | |
| 1種ケレン | K | : | |

## 位 置 図

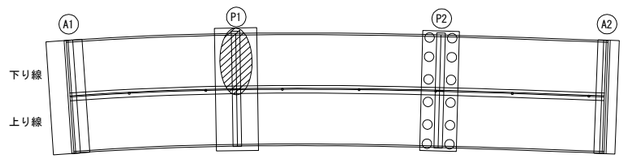


| | | | |
|---|---|---|---|
| 横浜横須賀道路<br>釜利谷第二高架橋耐震補強工事 | | | |
| 図面の種類 | 釜利谷第二高架橋<br>支承取替工塗分け区分図(その3) | | |
| 縮　尺 | 図　示 | 図面番号 | 68 / 112 |
| 設計会社名 | 大成エンジニアリング株式会社 | | |
| 施工会社名 | | | |
| 事 務 所 名 | 東日本高速道路株式会社　関東支社<br>京 浜 管 理 事 務 所 | | |

# 釜利谷第二高架橋　支承取替工塗分け区分図(その4) S=1:25

上部工補強工B
P1橋脚(上り線)

## 建設当初 G8

側面図

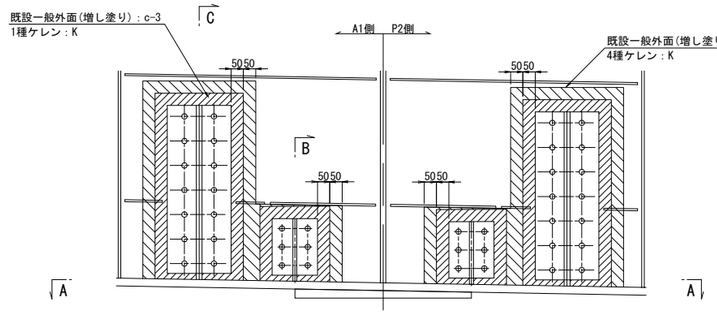


B － B

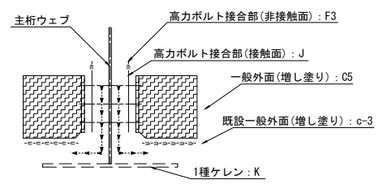


A － A

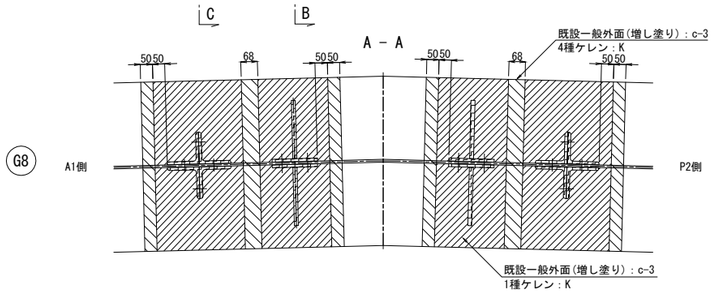


C － C

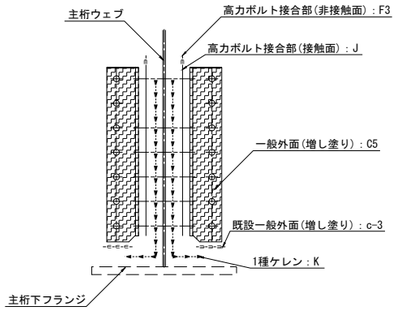


側面図

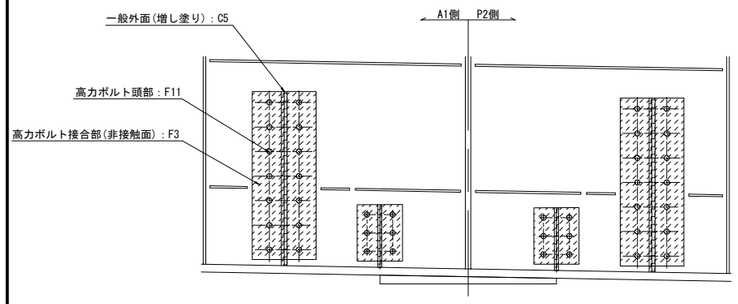


## 拡幅部 UG1

側面図

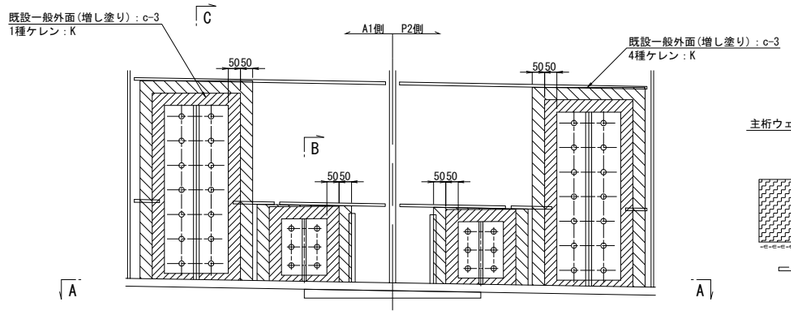


B － B

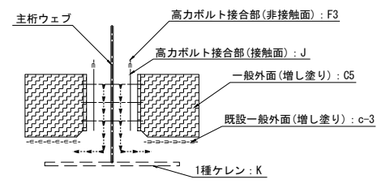


A － A

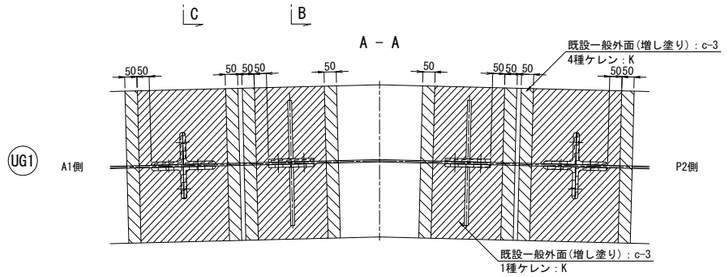


C － C

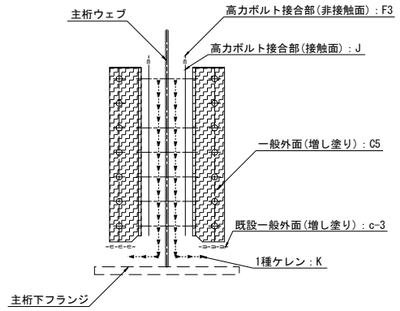


側面図

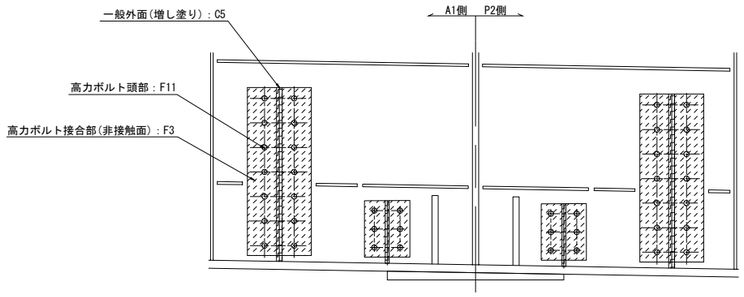


## 配 置 図 S=1:80

### 建設当初 G8

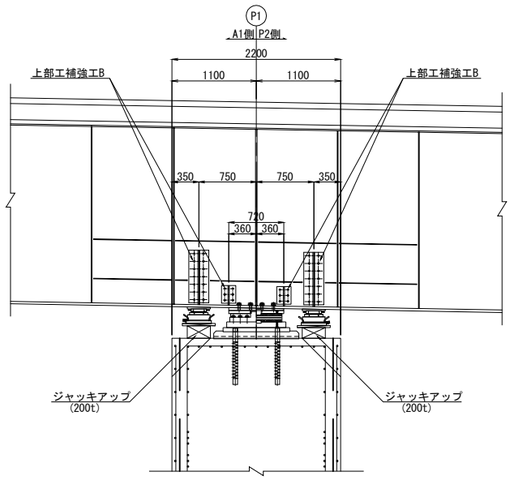


### 拡幅部 UG1

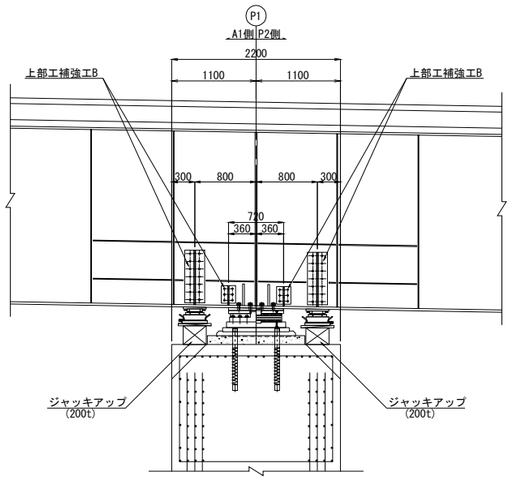


## 凡例

| | | | |
|---|---|---|---|
| 一般外面(増し塗り) | C5 | : | |
| 高力ボルト接合部(非接触面) | F3 | : | |
| 高力ボルト頭部 | F11 | : | |
| 高力ボルト接合部(接触面) | J | : | |
| 既設一般外面(増し塗り) | c-3 | : | |
| 既設一般外面(増し塗り) | c-3 | : | |
| 既設特殊部 | g-3 | : | |
| 1種ケレン | K | : | |

## 位 置 図

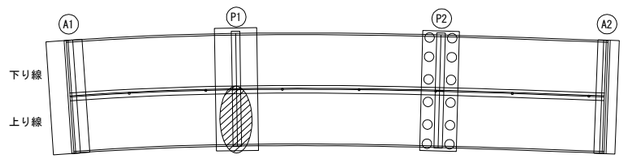


| | | | |
|---|---|---|---|
| 横浜横須賀道路<br>釜利谷第二高架橋耐震補強工事 | | | |
| 図面の種類 | 釜利谷第二高架橋<br>支承取替工塗分け区分図(その4) | | |
| 縮　尺 | 図　示 | 図面番号 | 69 / 112 |
| 設計会社名 | 大成エンジニアリング株式会社 | | |
| 施工会社名 | | | |
| 事 務 所 名 | 東日本高速道路株式会社　関東支社<br>京 浜 管 理 事 務 所 | | |

# 釜利谷第二高架橋　支承取替工塗分け区分図(その5) S=1:25

上部工補強工B
P2橋脚(下り線)

建設当初 G1

側面図

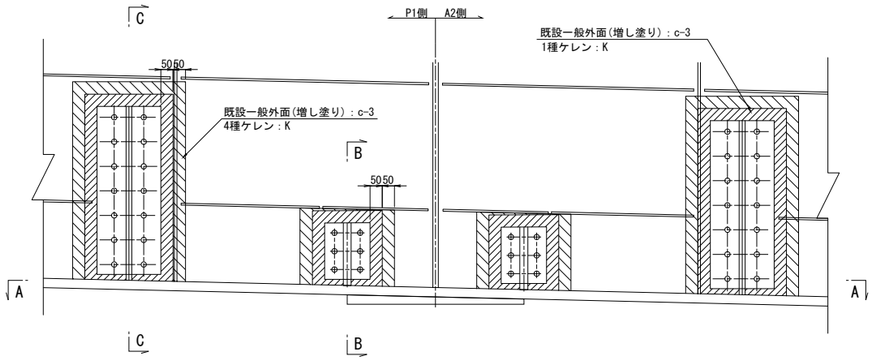


側面図

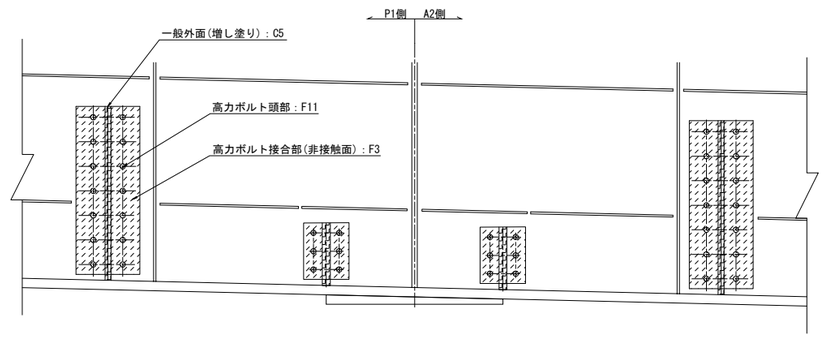


A － A

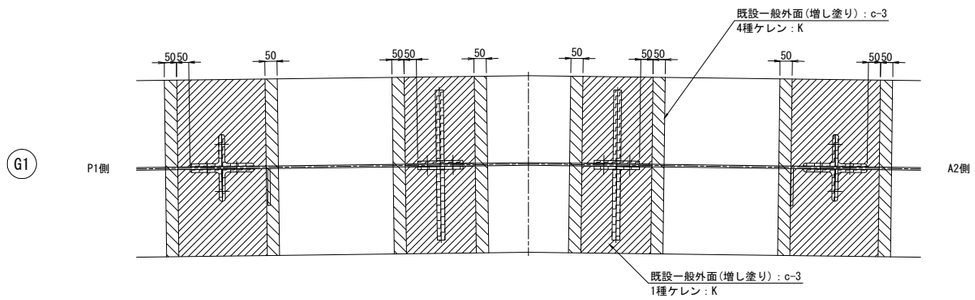


B － B

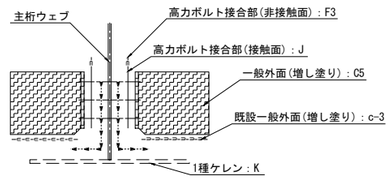


C － C

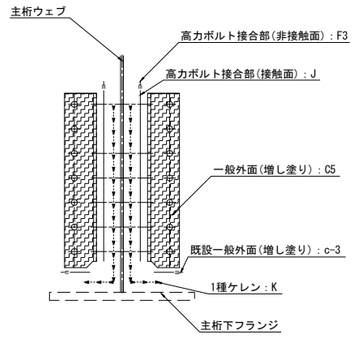


配 置 図 S=1:80

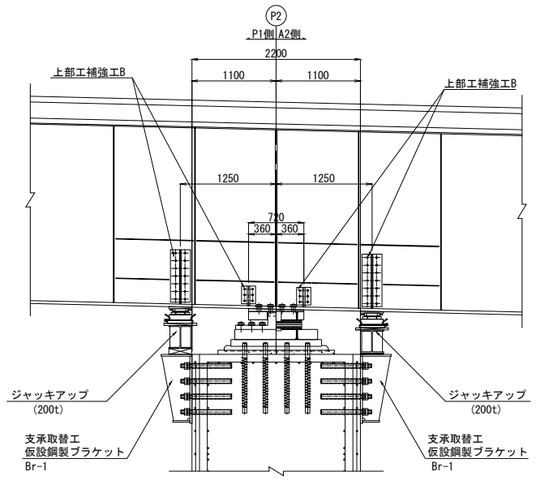


## 凡例

| | | |
|---|---|---|
| 一般外面(増し塗り) | C5 | : |
| 高力ボルト接合部(非接触面) | F3 | : |
| 高力ボルト頭部 | F11 | : |
| 高力ボルト接合部(接触面) | J | : |
| 既設一般外面(増し塗り) | c-3 | : |
| 既設一般外面(増し塗り) | c-3 | : |
| 既設特殊部 | g-3 | : |
| 1種ケレン | K | : |

位 置 図

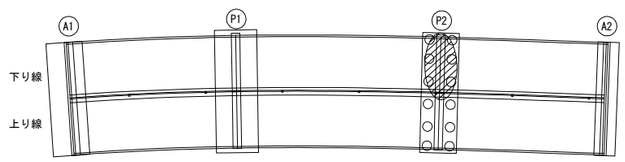


| | | | |
|---|---|---|---|
| 横浜横須賀道路<br>釜利谷第二高架橋耐震補強工事 | | | |
| 図面の種類 | 釜利谷第二高架橋<br>支承取替工塗分け区分図(その5) | | |
| 縮　尺 | 図　示 | 図面番号 | 70 / 112 |
| 設計会社名 | 大成エンジニアリング株式会社 | | |
| 施工会社名 | | | |
| 事 務 所 名 | 東日本高速道路株式会社　関東支社<br>京 浜 管 理 事 務 所 | | |

# 釜利谷第二高架橋　支承取替工塗分け区分図(その6) S=1:25

上部工補強工B
P2橋脚(下り線)

拡幅部 DG2

側面図

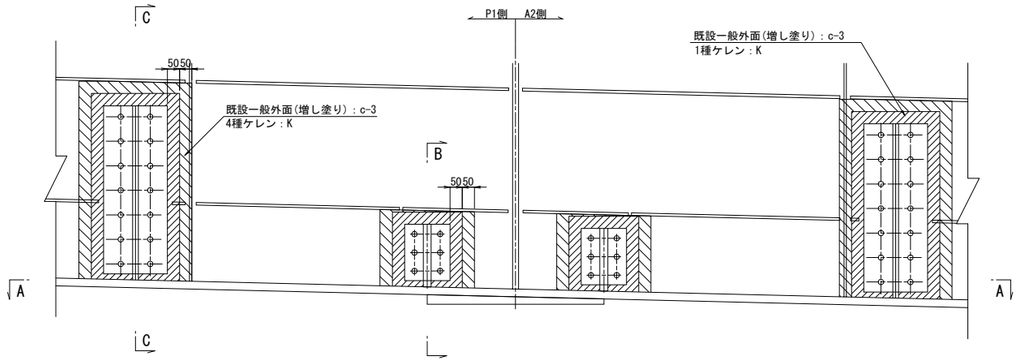


側面図

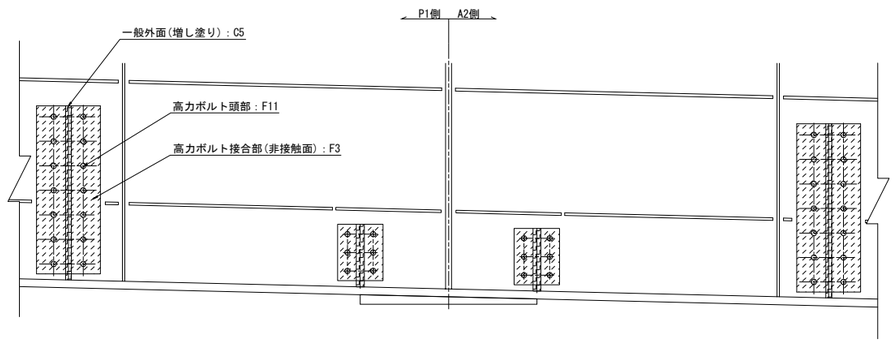


A － A

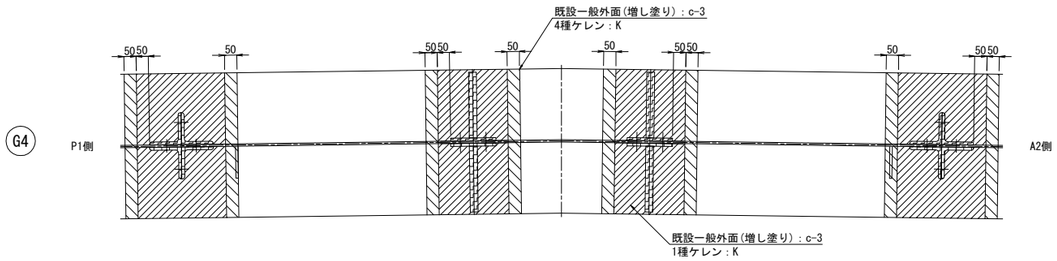


B － B

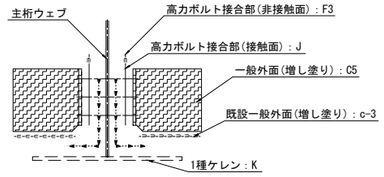


C － C

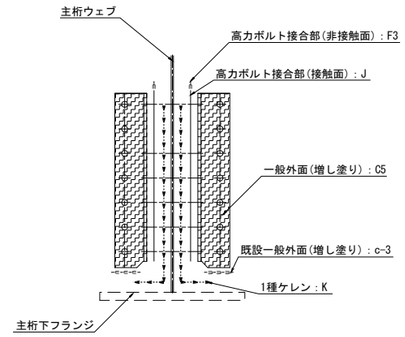


配 置 図 S=1:80

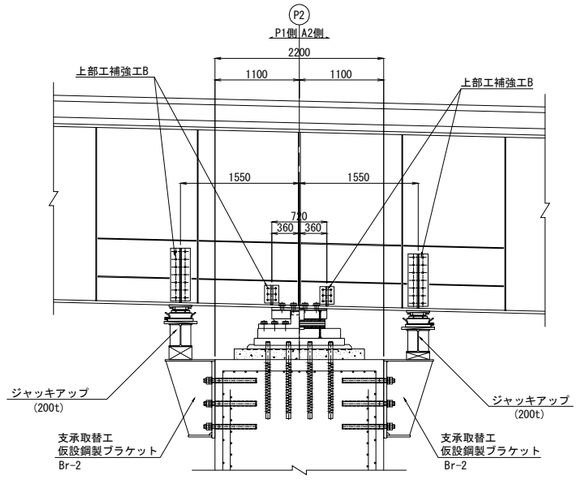


## 凡例

| | | | |
|---|---|---|---|
| 一般外面(増し塗り) | C5 | : | |
| 高力ボルト接合部(非接触面) | F3 | : | |
| 高力ボルト頭部 | F11 | : | |
| 高力ボルト接合部(接触面) | J | : | |
| 既設一般外面(増し塗り) | c-3 | : | |
| 既設一般外面(増し塗り) | c-3 | : | |
| 既設特殊部 | g-3 | : | |
| 1種ケレン | K | : | |

位 置 図

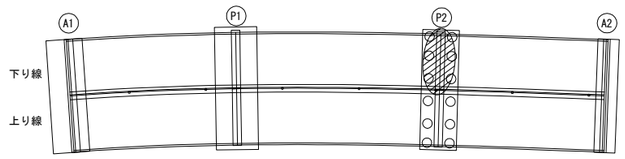


| | | | |
|---|---|---|---|
| 横浜横須賀道路<br>釜利谷第二高架橋耐震補強工事 | | | |
| 図面の種類 | 釜利谷第二高架橋<br>支承取替工塗分け区分図(その6) | | |
| 縮　尺 | 図　示 | 図面番号 | 71 / 112 |
| 設計会社名 | 大成エンジニアリング株式会社 | | |
| 施工会社名 | | | |
| 事 務 所 名 | 東日本高速道路株式会社　関東支社<br>京 浜 管 理 事 務 所 | | |

# 釜利谷第二高架橋　支承取替工塗分け区分図(その7) S=1:25

上部工補強工B
P2橋脚(下り線)

建設当初 G8

側面図

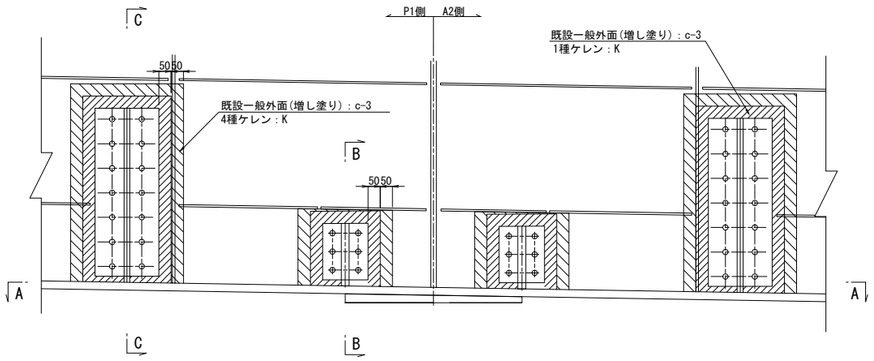


側面図

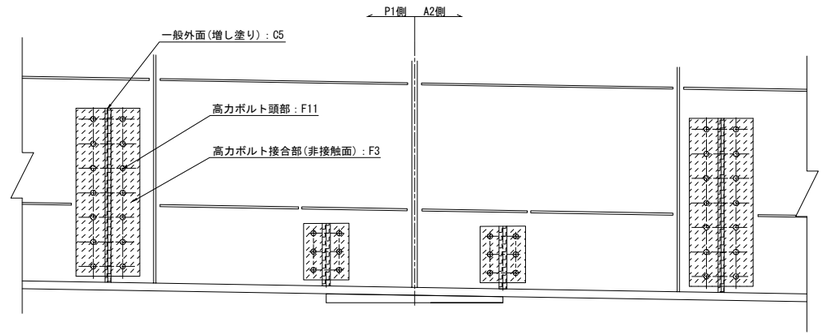


A － A

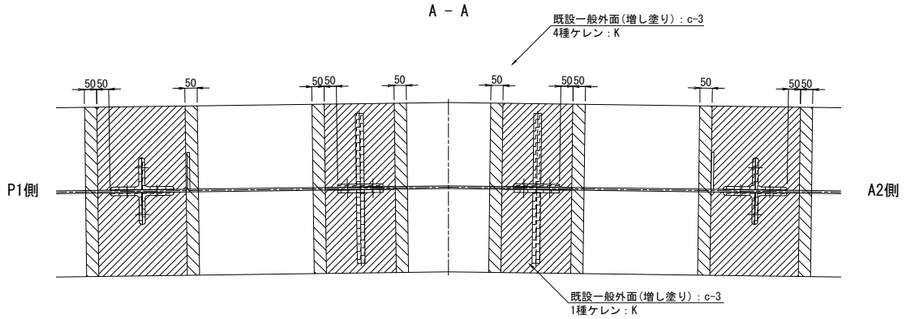


B － B

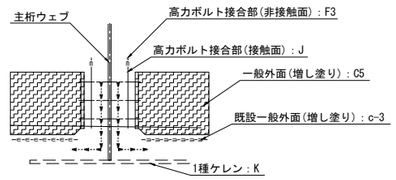


C － C

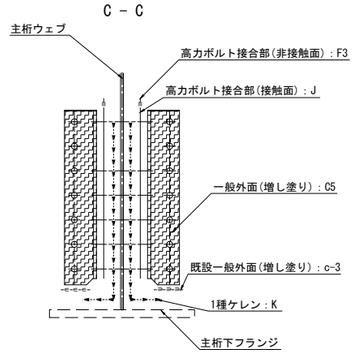


配 置 図 S=1:80

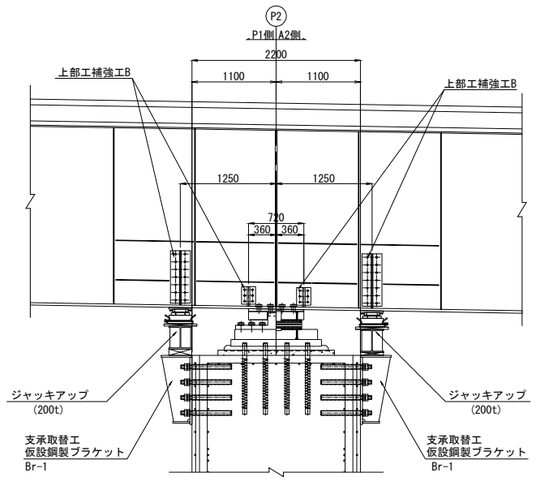


## 凡例

| | | | |
|---|---|---|---|
| 一般外面(増し塗り) | C5 | : | |
| 高力ボルト接合部(非接触面) | F3 | : | |
| 高力ボルト頭部 | F11 | : | |
| 高力ボルト接合部(接触面) | J | : | |
| 既設一般外面(増し塗り) | c-3 | : | |
| 既設一般外面(増し塗り) | c-3 | : | |
| 既設特殊部 | g-3 | : | |
| 1種ケレン | K | : | |

位 置 図

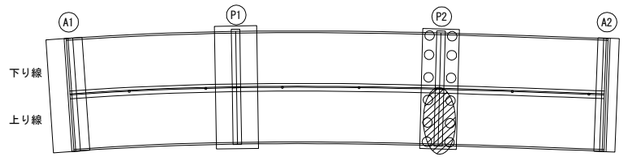


| | | | |
|---|---|---|---|
| 横浜横須賀道路<br>釜利谷第二高架橋耐震補強工事 | | | |
| 図面の種類 | 釜利谷第二高架橋<br>支承取替工塗分け区分図(その7) | | |
| 縮　尺 | 図　示 | 図面番号 | 72 / 112 |
| 設計会社名 | 大成エンジニアリング株式会社 | | |
| 施工会社名 | | | |
| 事 務 所 名 | 東日本高速道路株式会社　関東支社<br>京 浜 管 理 事 務 所 | | |

# 釜利谷第二高架橋　支承取替工塗分け区分図(その8) S=1:25

上部工補強工B
P2橋脚(下り線)

拡幅部 UG2

側面図

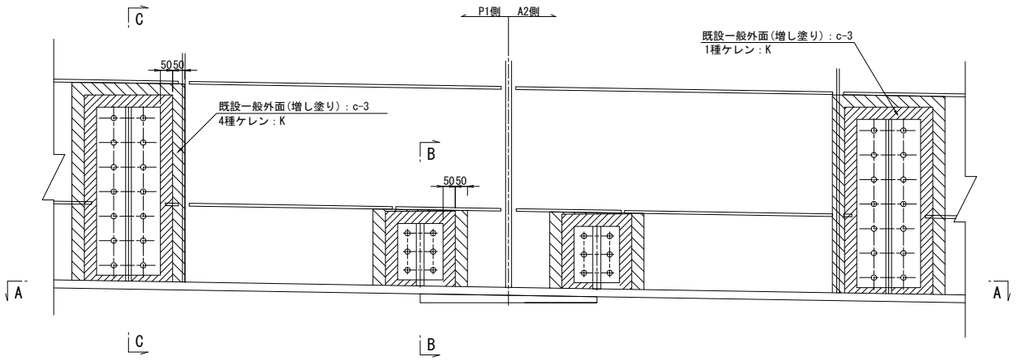


側面図

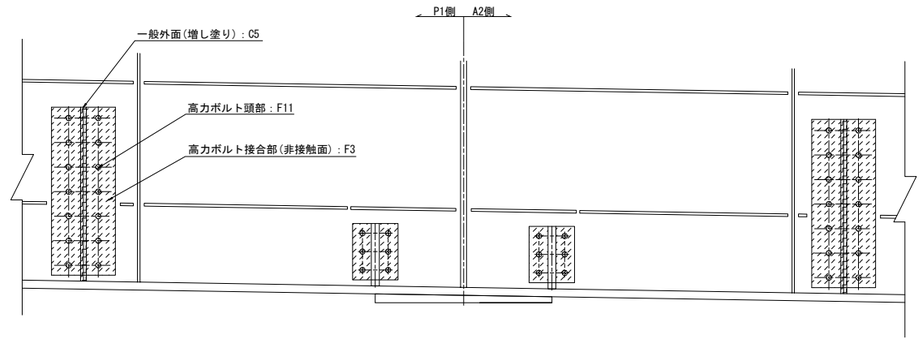


A － A

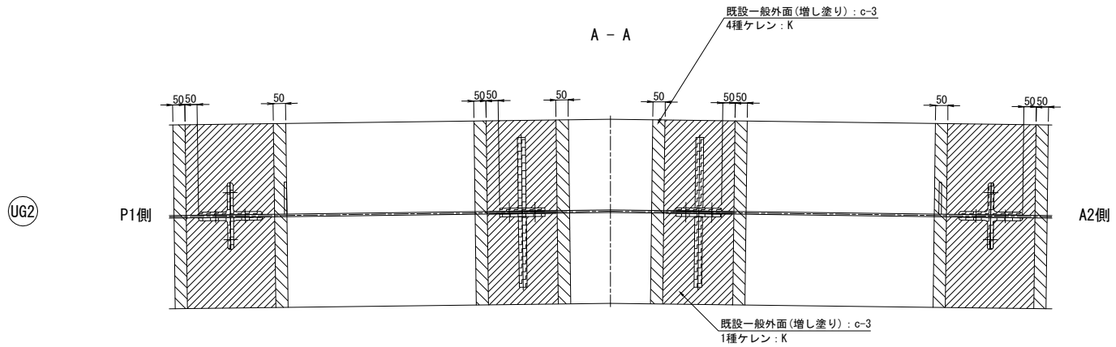


B － B

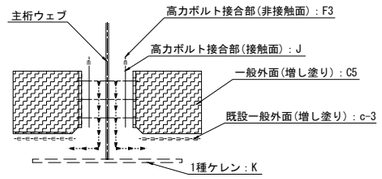


C － C

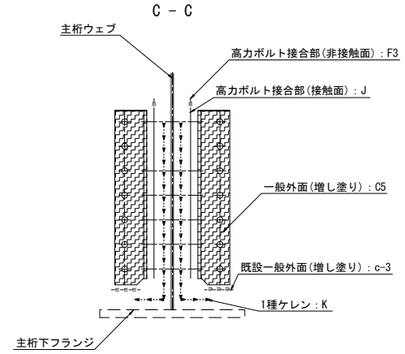


配 置 図 S=1:80

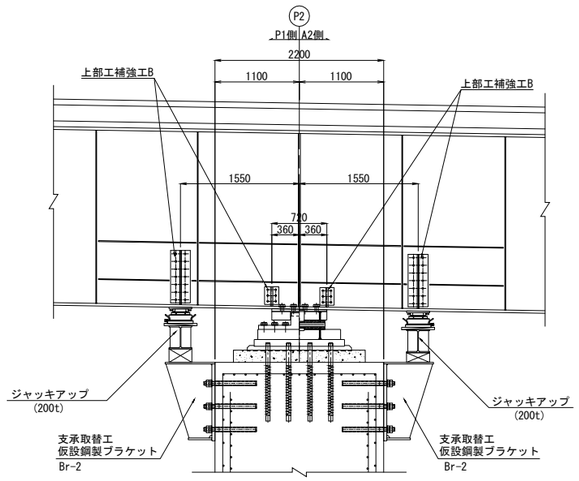


## 凡例

| | | |
|---|---|---|
| 一般外面(増し塗り) | C5 | : |
| 高力ボルト接合部(非接触面) | F3 | : |
| 高力ボルト頭部 | F11 | : |
| 高力ボルト接合部(接触面) | J | : |
| 既設一般外面(増し塗り) | c-3 | : |
| 既設一般外面(増し塗り) | c-3 | : |
| 既設特殊部 | g-3 | : |
| 1種ケレン | K | : |

位 置 図

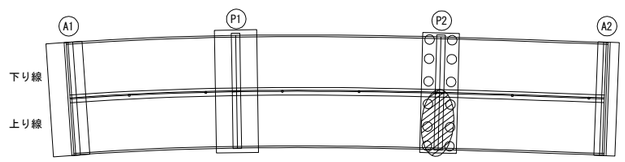


| | | | |
|---|---|---|---|
| 横浜横須賀道路<br>釜利谷第二高架橋耐震補強工事 | | | |
| 図面の種類 | 釜利谷第二高架橋<br>支承取替工塗分け区分図(その8) | | |
| 縮　尺 | 図　示 | 図面番号 | 73 / 112 |
| 設計会社名 | 大成エンジニアリング株式会社 | | |
| 施工会社名 | | | |
| 事 務 所 名 | 東日本高速道路株式会社　関東支社<br>京 浜 管 理 事 務 所 | | |

# 釜利谷第二高架橋　支承取替工塗分け区分図(その9) S=1:25

上部工補強工B
A2橋台(下り線)

## 建設当初 G1

側面図

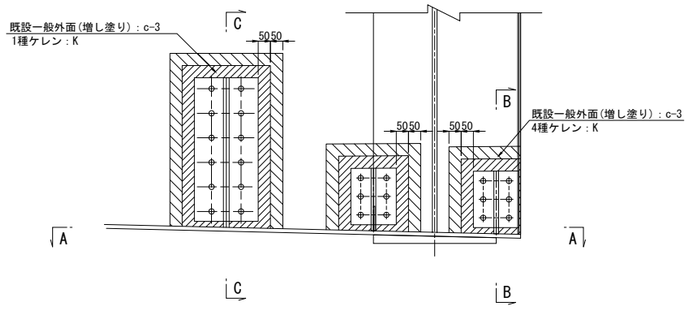


B － B

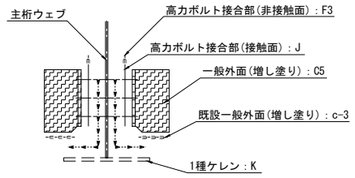


A － A

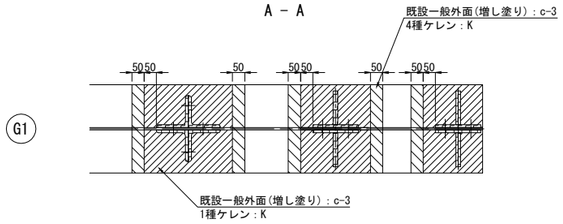


C － C

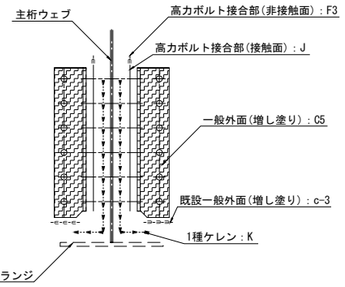


側面図

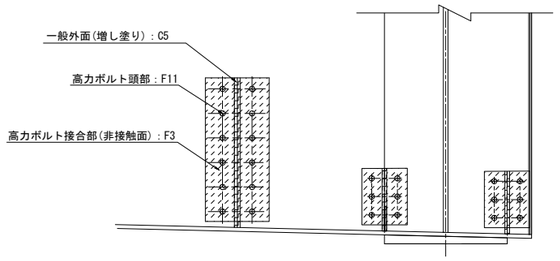


## 拡幅部 DG1

側面図

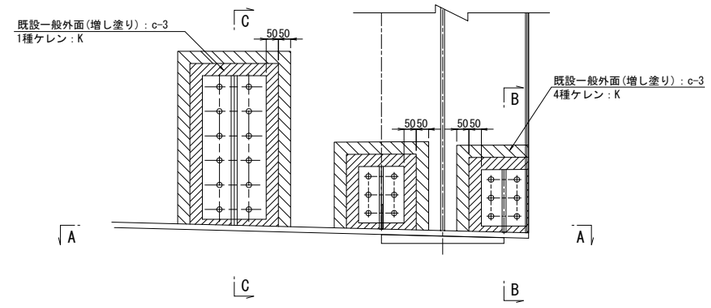


B － B

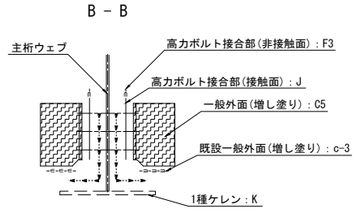


A － A

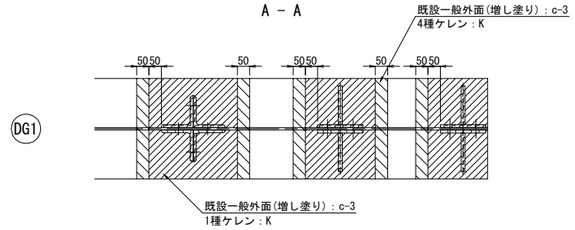


C － C

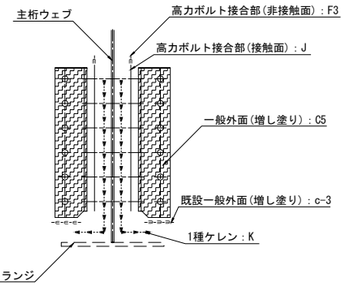


側面図

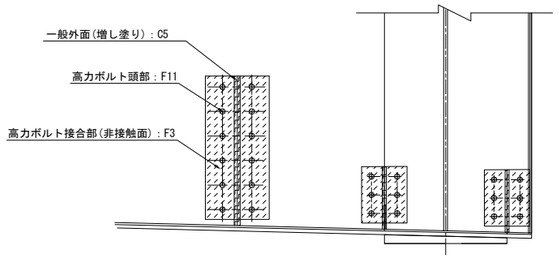


## 配 置 図 S=1:80

### 建設当初 G1

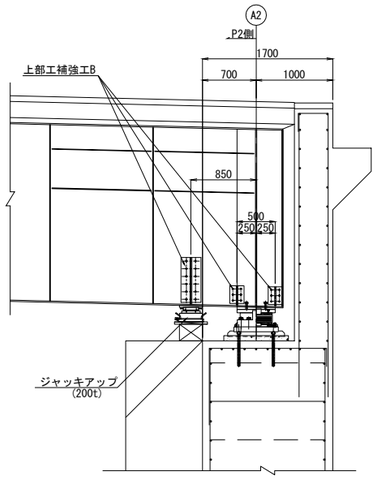


### 拡幅部 DG1

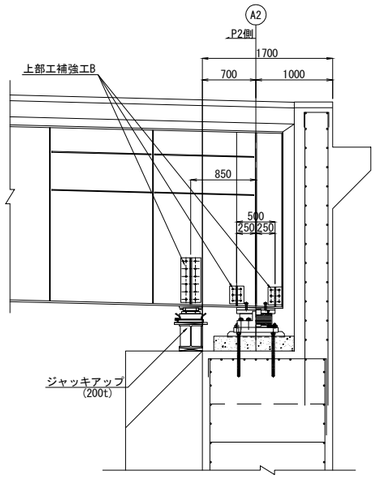


## 凡例

| | | | |
|---|---|---|---|
| 一般外面(増し塗り) | C5 | : | |
| 高力ボルト接合部(非接触面) | F3 | : | |
| 高力ボルト頭部 | F11 | : | |
| 高力ボルト接合部(接触面) | J | : | |
| 既設一般外面(増し塗り) | c-3 | : | |
| 既設一般外面(増し塗り) | c-3 | : | |
| 既設特殊部 | g-3 | : | |
| 1種ケレン | K | : | |

## 位 置 図

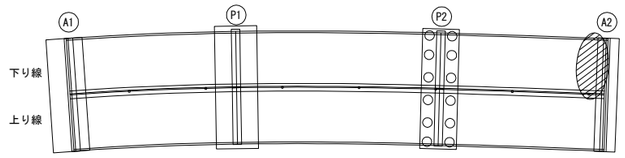


| | | | |
|---|---|---|---|
| 横浜横須賀道路<br>釜利谷第二高架橋耐震補強工事 | | | |
| 図面の種類 | 釜利谷第二高架橋<br>支承取替工塗分け区分図(その9) | | |
| 縮　尺 | 図　示 | 図面番号 | 74 / 112 |
| 設計会社名 | 大成エンジニアリング株式会社 | | |
| 施工会社名 | | | |
| 事 務 所 名 | 東日本高速道路株式会社　関東支社<br>京 浜 管 理 事 務 所 | | |

# 釜利谷第二高架橋　支承取替工塗分け区分図(その10) S=1:25

上部工補強工B
A2橋台(下り線)

建設当初 G4

側面図

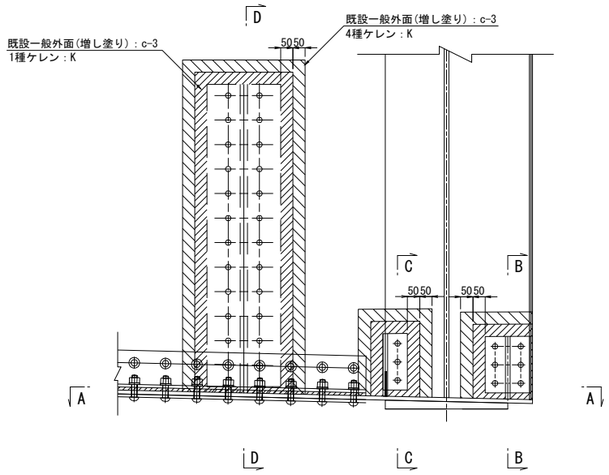


側面図

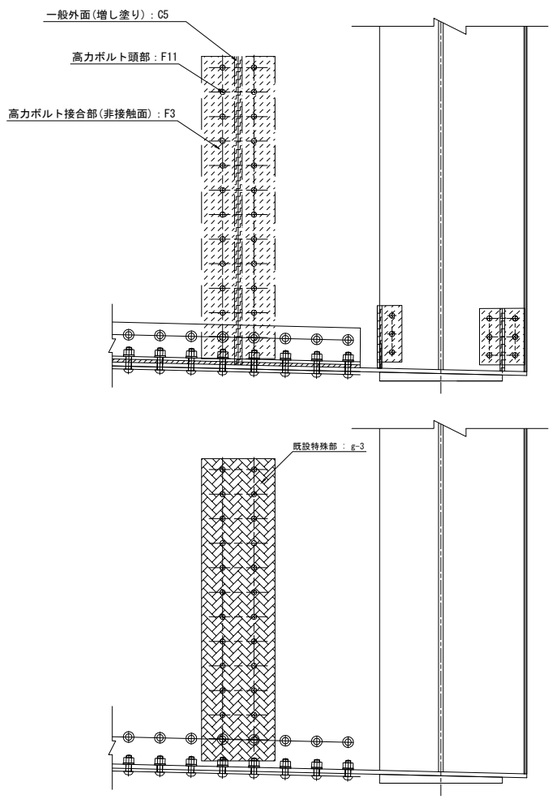


B － B

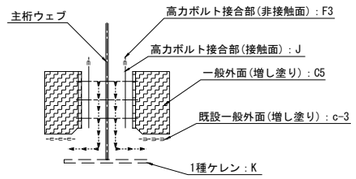


D － D

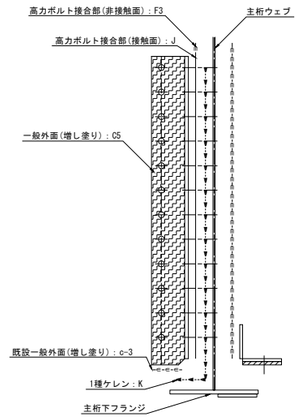


A － A

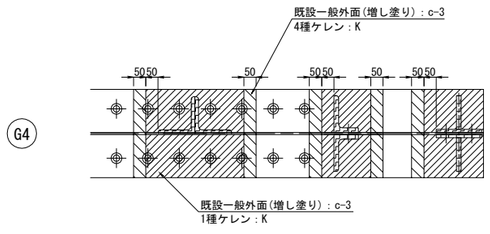


C － C

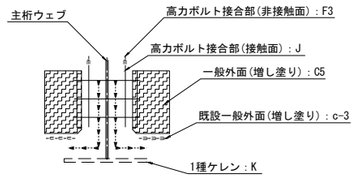


配 置 図 S=1:80

建設当初 G4

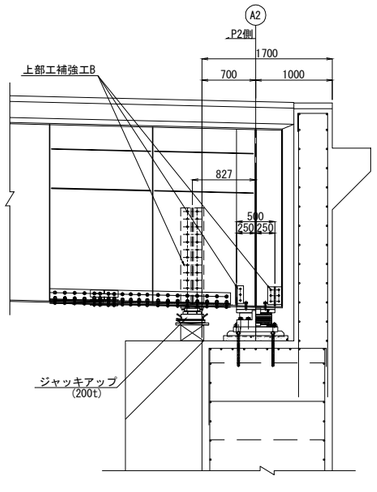


## 凡例

| | | | |
|---|---|---|---|
| 一般外面(増し塗り) | C5 | : | |
| 高力ボルト接合部(非接触面) | F3 | : | |
| 高力ボルト頭部 | F11 | : | |
| 高力ボルト接合部(接触面) | J | : | |
| 既設一般外面(増し塗り) | c-3 | : | |
| 既設一般外面(増し塗り) | c-3 | : | |
| 既設特殊部 | g-3 | : | |
| 1種ケレン | K | : | |

位 置 図

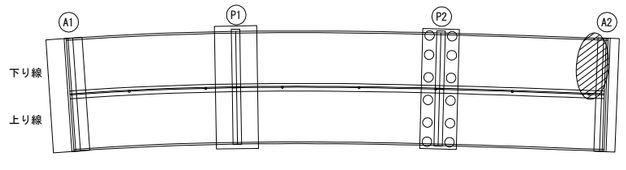


| | | | |
|---|---|---|---|
| 横浜横須賀道路<br>釜利谷第二高架橋耐震補強工事 | | | |
| 図面の種類 | 釜利谷第二高架橋<br>支承取替工塗分け区分図(その10) | | |
| 縮　尺 | 図　示 | 図面番号 | 75 / 112 |
| 設計会社名 | 大成エンジニアリング株式会社 | | |
| 施工会社名 | | | |
| 事 務 所 名 | 東日本高速道路株式会社　関東支社<br>京 浜 管 理 事 務 所 | | |

# 釜利谷第二高架橋　支承取替工塗分け区分図(その11) S=1:25

上部工補強工B
A2橋台(上り線)

## 建設当初 G5

側面図

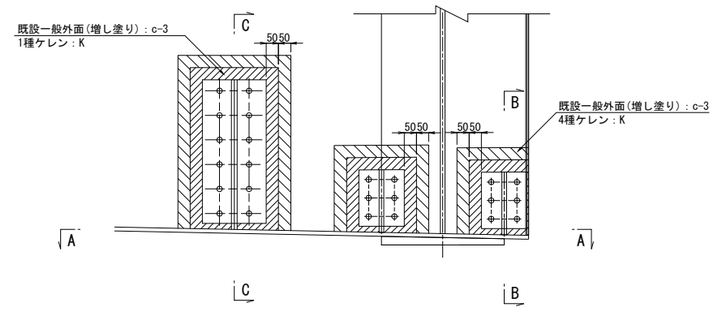


B － B

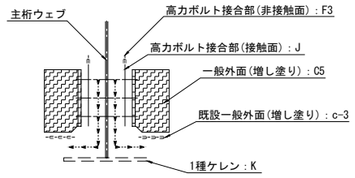


A － A

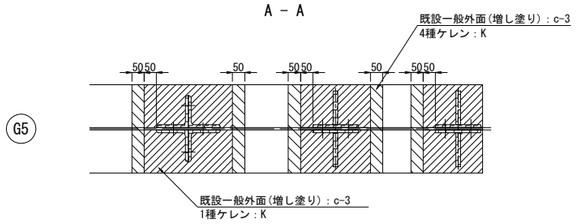


C － C

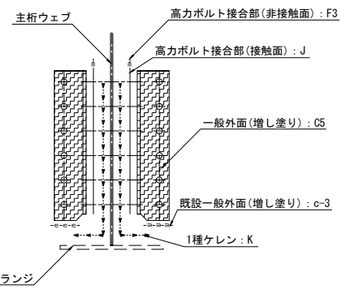


側面図

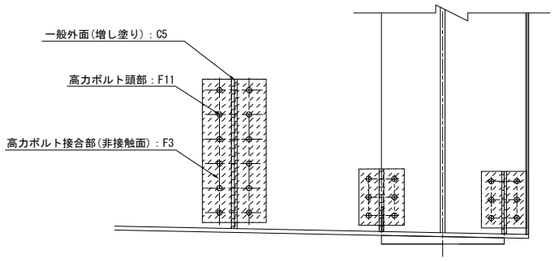


## 拡幅部 UG1

側面図

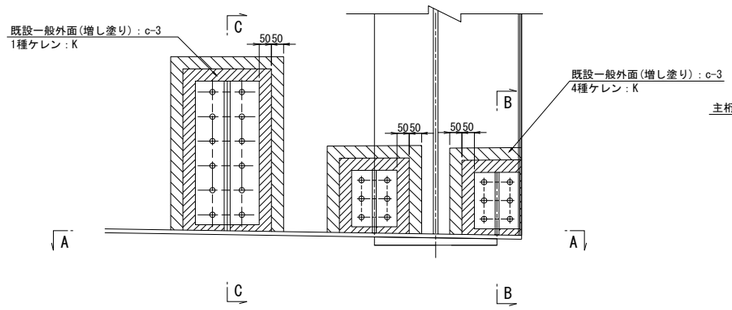


B － B

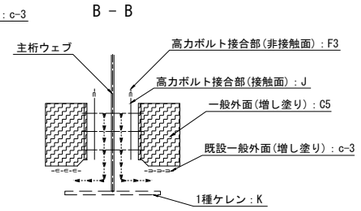


A － A

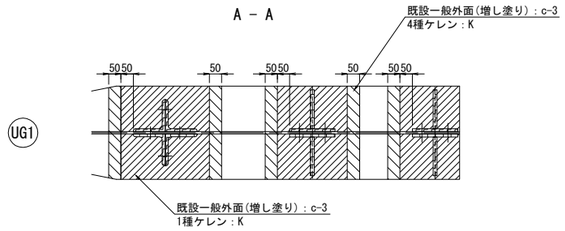


C － C

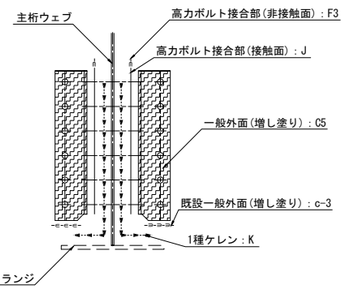


側面図

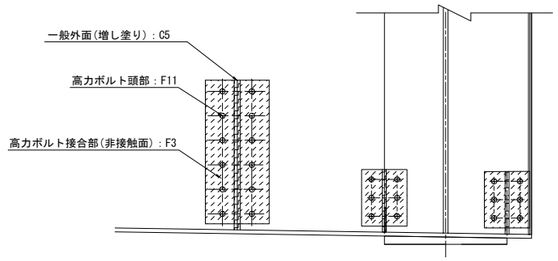


## 配 置 図 S=1:80

### 建設当初 G5

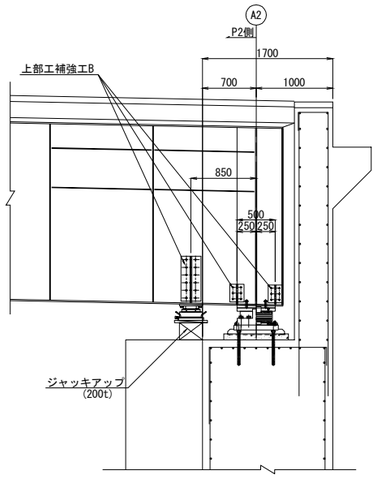


### 拡幅部 UG1

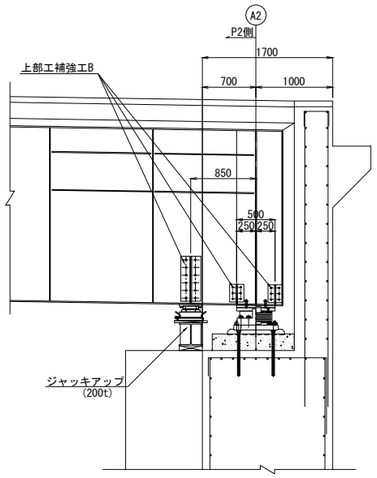


## 凡例

| | | | |
|---|---|---|---|
| 一般外面(増し塗り) | C5 | : | |
| 高力ボルト接合部(非接触面) | F3 | : | |
| 高力ボルト頭部 | F11 | : | |
| 高力ボルト接合部(接触面) | J | : | |
| 既設一般外面(増し塗り) | c-3 | : | |
| 既設一般外面(増し塗り) | c-3 | : | |
| 既設特殊部 | g-3 | : | |
| 1種ケレン | K | : | |

## 位 置 図

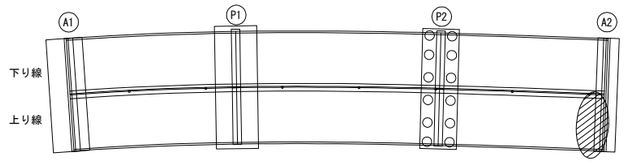


| | | | |
|---|---|---|---|
| 横浜横須賀道路<br>釜利谷第二高架橋耐震補強工事 | | | |
| 図面の種類 | 釜利谷第二高架橋<br>支承取替工塗分け区分図(その11) | | |
| 縮　尺 | 図　示 | 図面番号 | 76 / 112 |
| 設計会社名 | 大成エンジニアリング株式会社 | | |
| 施工会社名 | | | |
| 事 務 所 名 | 東日本高速道路株式会社　関東支社<br>京 浜 管 理 事 務 所 | | |

# 釜利谷第二高架橋　支承詳細図（その1）

Ⓐ1 地震時水平力分散型ゴム支承
支承取替工　E-1100(1582)
支承取替工　E-1090(1582)

## 断面図 S=1:30
（橋軸直角方向）

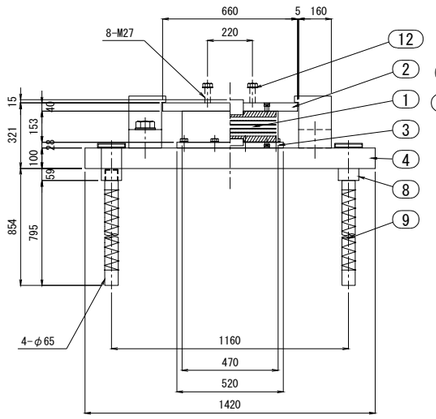


## 側面図 S=1:30
（橋軸方向）

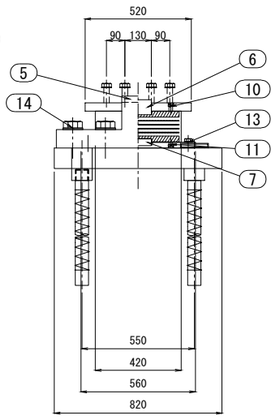


## ① ゴム支承 S=1:30

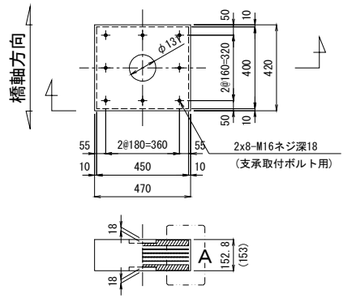


## A部詳細図 S=1:10

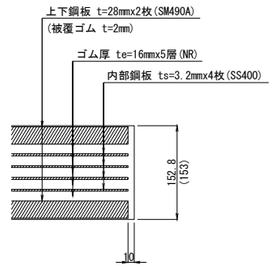


## ② 上沓 S=1:30

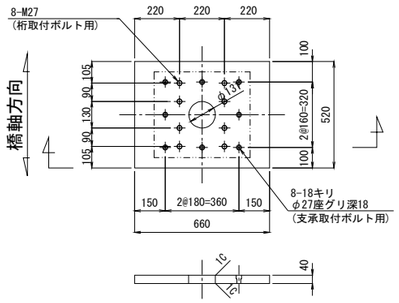


## ③ 下沓 S=1:30

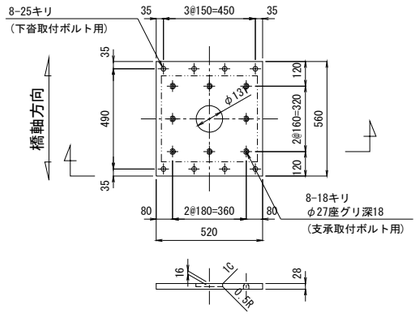


## ④ ベースプレート S=1:30

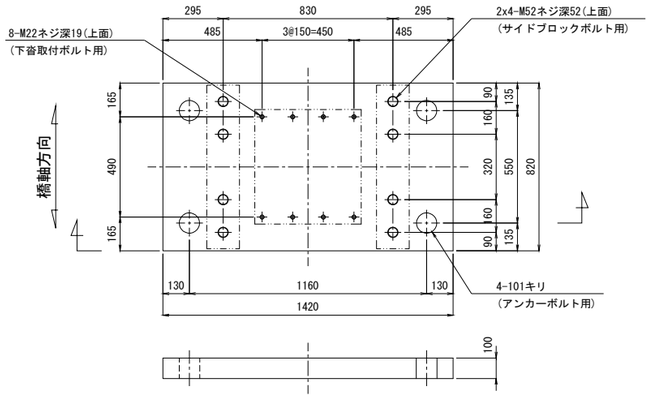


## ⑤ サイドブロック S=1:30

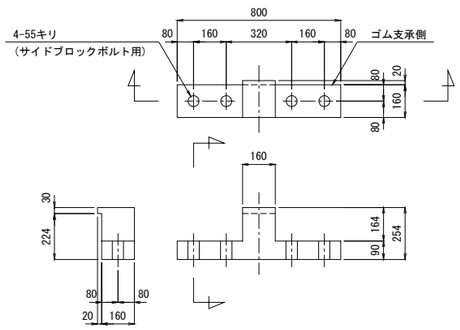


## ⑥ ボス(上) S=1:30

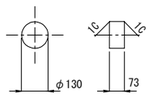


## ⑦ ボス(下) S=1:30

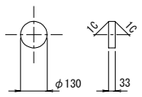


## ⑧ カップラー S=1:30

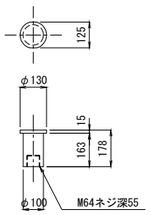


## ⑨ アンカーボルト S=1:30

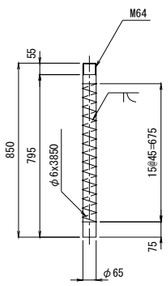


| | | | |
|---|---|---|---|
| ⑩ 支承取付ボルト | M16 x 40 | 強度区分 12.9 |
| ⑪ 支承取付ボルト | M16 x 30 | 強度区分 12.9 |
| ⑫ 桁取付ボルト | M27 x L | 強度区分 8.8 |
| ⑬ 下沓取付ボルト | M22 x 50 | 強度区分 8.8 |
| ⑭ サイドブロックボルト | M52 x 150 | 強度区分 8.8 |

## 設計条件

| 反　力 (kN) | | | 下り線A1 | 上り線A1 |
|---|---|---|---|---|
| 最大反力 | | Rmax | 1100 | 1090 |
| 最大反力（回転照査用） | | Rmax2 | 850 | 880 |
| 死荷重反力 | | RD | 570 | 540 |
| 照査荷重 | | R1L | 265 | 275 |
| 最大水平力 | 橋軸方向 | RHeq1 | 275 | 267 |
| | 橋軸直角方向 | RHeq2 | 1025 | 1025 |
| | サイドブロック | RHeq3 | 1025 | 1025 |
| 上向きの地震力 | | Ru | -607 | -607 |
| 変位量 (mm) | | | | |
| 照査荷重時の変位量 | | δcL | 0.423 | 0.439 |
| 回転変位量 | | δr | - | - |
| 水平変位量 | 常時・橋軸方向 | ΔL1 | 52 | 52 |
| | 地震時・橋軸方向 | ΔLe1 | 99 | 98 |
| | 地震時・橋軸直角方向 | ΔLe2 | - | - |
| 性　能 | | | | |
| ゴムの種類及び呼び | | 材料-G | NR-G12 | NR-G12 |
| せん断ばね定数 (kN/mm) | | KS | 2.700 | 2.700 |
| 試験変位量 | せん断ひずみ (%) | γS | 175 | 175 |
| | 変位量 (mm) | UB | 140 | 140 |
| 1次形状係数 | | S1 | 6.62 | 6.62 |
| 2次形状係数 | | S2 | 5.00 | 5.00 |
| 圧縮ばね定数 (kN/mm) 参考値 | | Kv | 626 | 626 |

## 材料表（1組当り）

| 部番 | 部品名称 | 材質 | 個数 | 重量(kg) | 備考 |
|---|---|---|---|---|---|
| 1 | ゴム支承 | NR, SS400, SM490A | 1 | 120.0 | |
| ② | 上沓 | SM490A | 1 | 101.8 | |
| ③ | 下沓 | SM490A | 1 | 60.6 | |
| ④ | ベースプレート | SM490A | 1 | 881.5 | |
| ⑤ | サイドブロック | SM490A or SCW480N | 2 | 234.9 | |
| ⑥ | ボス(上) | SM490A | 1 | 7.6 | |
| ⑦ | ボス(下) | SM490A | 1 | 3.4 | |
| ⑧ | カップラー | S45CN | 4 | 38.7 | |
| 9 | アンカーボルト | S35CN, SR235 | 4 | 91.8 | |
| 10 | 支承取付ボルト | 強度区分 12.9 | 8 | 0.7 | 六角穴付きボルト |
| 11 | 支承取付ボルト | 強度区分 12.9 | 8 | 0.6 | 六角穴付きボルト |
| ⑫ | 桁取付ボルト | 強度区分 8.8 | 8 | 5.2 | 平座金付き |
| ⑬ | 下沓取付ボルト | 強度区分 8.8 | 8 | 2.0 | 平座金付き |
| ⑭ | サイドブロックボルト | 強度区分 8.8 | 8 | 32.2 | 平座金付き |
| 15 | ゴムキャップ(カップラー用) | EPDM | 4 | 0.5 | |
| | | | | | |
| | | | | | |
| | | | 合計 | 1581.5 | (kg) |

※1　道路橋支承便覧準拠。
※2　使用材料は道路橋支承便覧2.9に適合。
※3　材料表の部番を○で囲んだ部品は溶融亜鉛めっきとする。
　　(JIS H 8641 HDZT77、ボルト類はHDZT49)
※4　材料表の部番を□で囲んだ部品は黒色酸化皮膜処理とする。
※5　ゴム支承の重量は施工上の参考重量を示す。
※6　製作・施工に必要なアイボルト穴は適宜設けること。
※7　必要なアイボルト本数は協議して決定すること。
※8　桁取付ボルト重量はL=100mmとして参考に計上する。
※9　アンカーボルト位置は現地計測後に詳細決定のこと。
※10　アンカーボルトは無塗装とし、鉄筋防錆剤を塗布のこと。

## 位置図

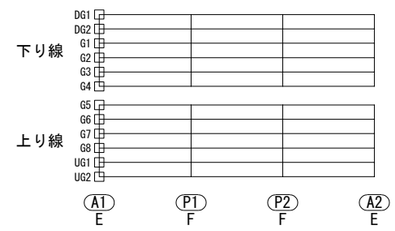


| | | | |
|---|---|---|---|
| 横浜横須賀道路<br>釜利谷第二高架橋耐震補強工事 | | | |
| 図面の種類 | 釜利谷第二高架橋<br>支承詳細図（その1） | | |
| 縮　尺 | 図　示 | 図面番号 | 77 / 112 |
| 設計会社名 | 株式会社 近代設計 | | |
| 施工会社名 | | | |
| 事務所名 | 東日本高速道路株式会社　関東支社<br>京浜管理事務所 | | |

# 釜利谷第二高架橋　支承詳細図（その2）

Ⓟ1 固定ゴム支承
支承取替工　E-3070(1598)
支承取替工　E-2830(1598)

## 断面図 S=1:30
（橋軸直角方向）

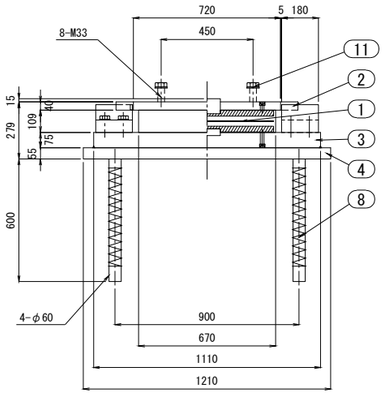


## 側面図 S=1:30
（橋軸方向）

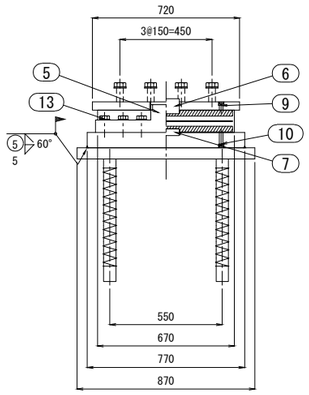


## ① ゴム支承 S=1:30

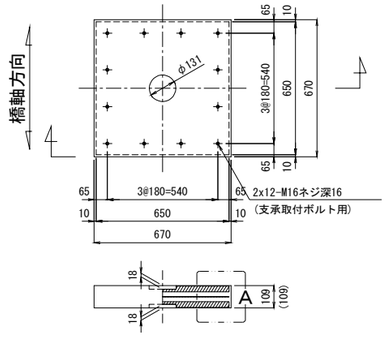


## A部詳細図 S=1:10

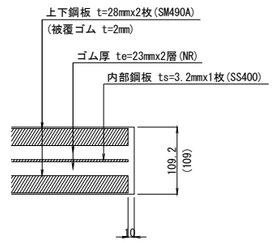


## ② 上沓 S=1:30

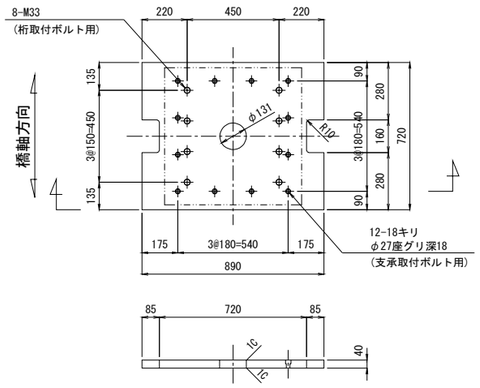


## ③ 下沓 S=1:30

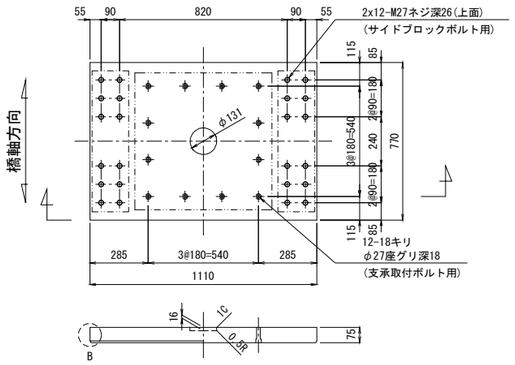


## ④ ベースプレート S=1:30

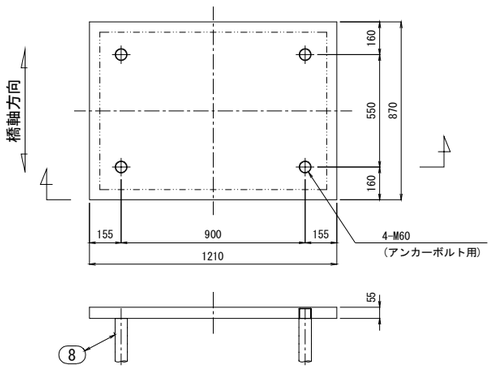


## ⑤ サイドブロック S=1:30

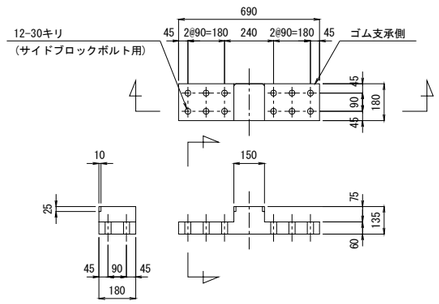


## ⑥ ボス(上) S=1:30

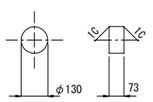


## ⑦ ボス(下) S=1:30

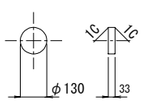


## B部詳細図 S=1:5

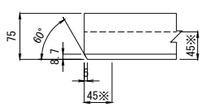


※ 下沓下面及び側面は図の範囲を不めっきとする。
不めっき部には、開先防錆剤塗布のこと。

## ⑧ アンカーボルト S=1:30

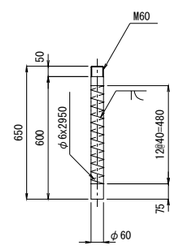


| | | | |
|---|---|---|---|
| ⑨ 支承取付ボルト | M16 x 40 | 強度区分 12.9 |
| ⑩ 支承取付ボルト | M16 x 75 | 強度区分 12.9 |
| ⑪ 桁取付ボルト | M33 x L | 強度区分 8.8 |
| ⑬ サイドブロックボルト | M27 x 90 | 強度区分 8.8 |

## 設計条件

| 反　力 (kN) | | | 下り線P1 | 上り線P1 |
|---|---|---|---|---|
| 最大反力 | | Rmax | 3070 | 2830 |
| 最大反力（回転照査用） | | Rmax2 | 1940 | 1830 |
| 死荷重反力 | | RD | 1940 | 1990 |
| 照査荷重 | | R1L | - | - |
| 最大水平力 | 橋軸方向 | RHeq1 | 1242 | 1242 |
| | 橋軸直角方向 | RHeq2 | 1183 | 1167 |
| | サイドブロック | RHeq3 | 1183 | 1167 |
| 上向きの地震力 | | Ru | -582 | -597 |
| 変位量 (mm) | | | | |
| 照査荷重時の変位量 | | δcL | - | - |
| 回転変位量 | | δr | - | - |
| 水平変位量 | 常時・橋軸方向 | ΔL1 | - | - |
| | 地震時・橋軸方向 | ΔLe1 | - | - |
| | 地震時・橋軸直角方向 | ΔLe2 | - | - |
| 性　能 | | | | |
| ゴムの種類及び呼び | | 材料-G | NR-G8 | NR-G8 |
| せん断ばね定数 (kN/mm) | | KS | - | - |
| 試験変位量 | せん断ひずみ (%) | γS | - | - |
| | 変位量 (mm) | UB | - | - |
| 1次形状係数 | | S1 | 7.07 | 7.07 |
| 2次形状係数 | | S2 | 14.13 | 14.13 |
| 圧縮ばね定数 (kN/mm) 参考値 | | Kv | 1818 | 1818 |

## 材料表 （1組当り）

| 部番 | 部品名称 | 材質 | 個数 | 重量(kg) | 備考 |
|---|---|---|---|---|---|
| 1 | ゴム支承 | NR, SS400, SM490A | 1 | 228.3 | NR(天然ゴム) |
| ② | 上沓 | SM490A | 1 | 185.5 | |
| ③ | 下沓 | SM490A | 1 | 496.3 | |
| ④ | ベースプレート | SM490A | 1 | 449.6 | |
| ⑤ | サイドブロック | SM490A or SCW480N | 2 | 140.8 | |
| ⑥ | ボス(上) | SM490A | 1 | 7.6 | |
| ⑦ | ボス(下) | SM490A | 1 | 3.4 | |
| 8 | アンカーボルト | S35CN, SR235 | 4 | 60.3 | |
| 9 | 支承取付ボルト | 強度区分 12.9 | 12 | 1.1 | 六角穴付きボルト |
| 10 | 支承取付ボルト | 強度区分 12.9 | 12 | 1.8 | 六角穴付きボルト |
| ⑪ | 桁取付ボルト | 強度区分 8.8 | 8 | 8.4 | 平座金付き |
| ⑬ | サイドブロックボルト | 強度区分 8.8 | 24 | 14.6 | 平座金付き |
| | | | | | |
| | | | | | |
| | | 合計 | | 1597.7 | (kg) |

※1　道路橋支承便覧準拠。
※2　使用材料は道路橋支承便覧2.9に適合。
※3　材料表の部番を○で囲んだ部品は溶融亜鉛めっきとする。
　　(JIS H 8641 HDZT77、ボルト類はHDZT49)
※4　材料表の部番を□で囲んだ部品は黒色酸化皮膜処理とする。
※5　ゴム支承の重量は施工上の参考重量を示す。
※6　製作・施工に必要なアイボルト穴は適宜設けること。
※7　必要なアイボルト本数は協議して決定すること。
※8　桁取付ボルト重量はL=100mmとして参考に計上する。
※9　アンカーボルト位置は現地計測後に詳細決定のこと。
※10　現場溶接部は溶接後に常温亜鉛めっき77μm以上塗布のこと。
※11　アンカーボルトは無塗装とし、鉄筋防錆剤を塗布のこと。

## 位置図

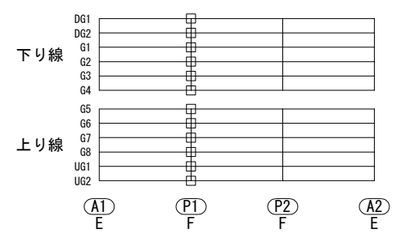


| | | | |
|---|---|---|---|
| 横浜横須賀道路<br>釜利谷第二高架橋耐震補強工事 | | | |
| 図面の種類 | 釜利谷第二高架橋<br>支承詳細図（その2） | | |
| 縮　尺 | 図　示 | 図面番号 | 78 / 112 |
| 設計会社名 | 株式会社 近代設計 | | |
| 施工会社名 | | | |
| 事務所名 | 東日本高速道路株式会社　関東支社<br>京浜管理事務所 | | |

# 釜利谷第二高架橋　支承詳細図（その3）

(P2) 固定ゴム支承
支承取替工　E-2900(4089)
支承取替工　E-2780(4089)

## 断面図 S=1:30
（橋軸直角方向）

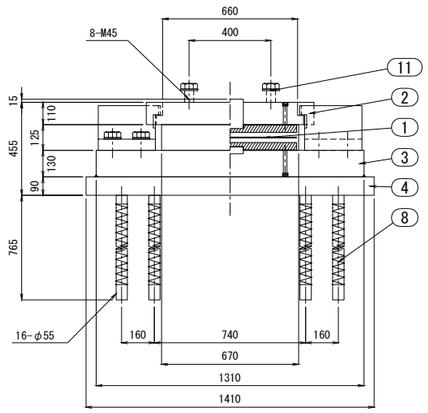


## 側面図 S=1:30
（橋軸方向）

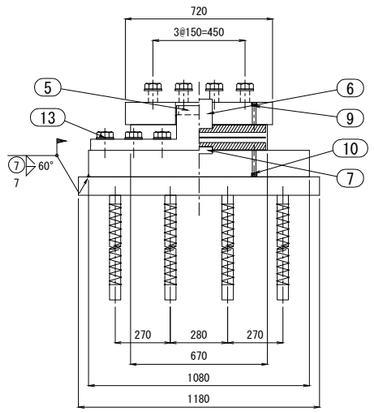


## ① ゴム支承 S=1:30

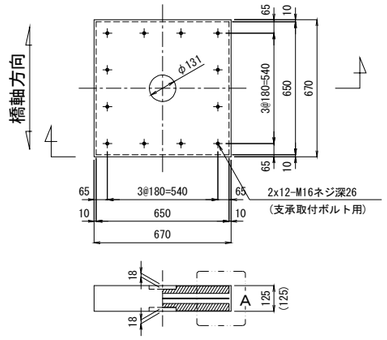


## ② 上沓 S=1:30

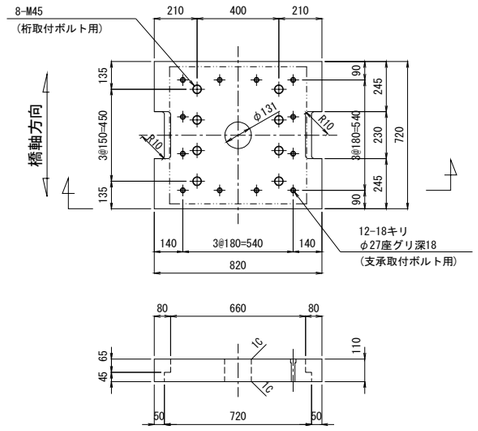


## ③ 下沓 S=1:30

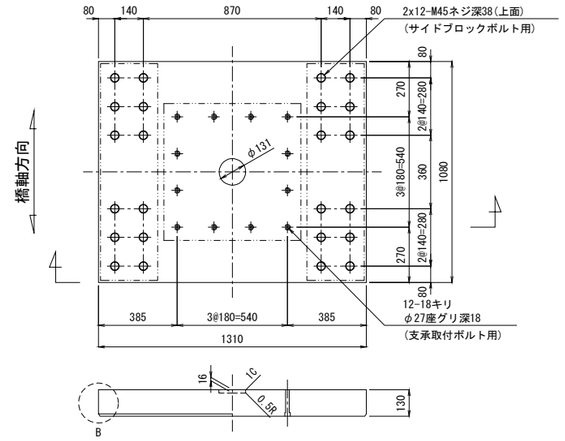


## ④ ベースプレート S=1:30

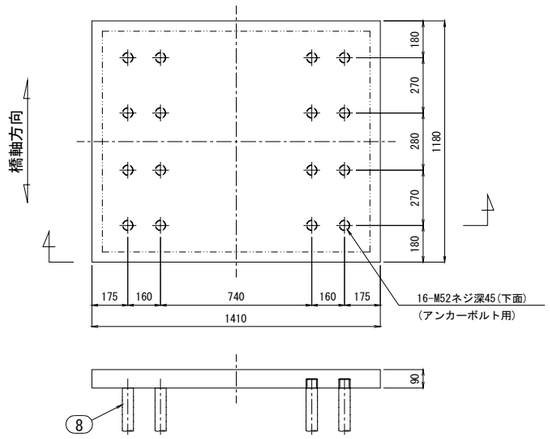


## ⑤ サイドブロック S=1:30

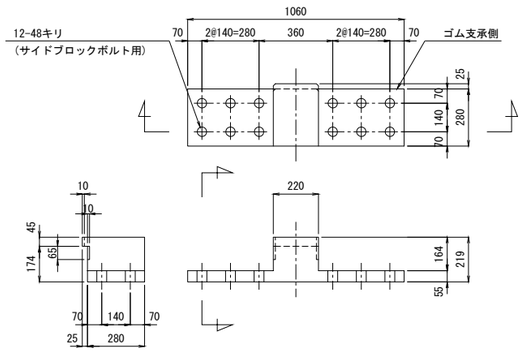


## ⑥ ボス(上) S=1:30

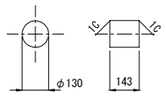


## ⑦ ボス(下) S=1:30

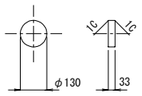


## B部詳細図 S=1:5

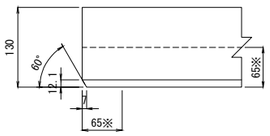


※ 下沓下面及び側面は図の範囲を不めっきとする。
不めっき部には、開先防錆剤塗布のこと。

## ⑧ アンカーボルト S=1:30

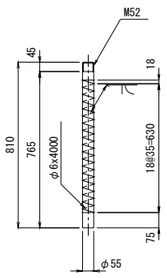


⑨ 支承取付ボルト　M16 x 120 強度区分 12.9
⑩ 支承取付ボルト　M16 x 140 強度区分 12.9
⑪ 桁取付ボルト　M45 x L　強度区分 8.8
⑬ サイドブロックボルト M45 x 100 強度区分 8.8

## 設計条件

| 反　力 (kN) | | | 下り線P2 | 上り線P2 |
|---|---|---|---|---|
| 最大反力 | | Rmax | 2900 | 2780 |
| 最大反力（回転照査用） | | Rmax2 | 1860 | 1840 |
| 死荷重反力 | | RD | 1830 | 1950 |
| 照査荷重 | | R1L | - | - |
| 最大水平力 | 橋軸方向 | RHeq1 | 650 | 658 |
| | 橋軸直角方向 | RHeq2 | 1917 | 1883 |
| | サイドブロック | RHeq3 | 1917 | 1883 |
| 上向きの地震力 | | Ru | -881 | -871 |
| 変位量 (mm) | | | | |
| 照査荷重時の変位量 | | δcL | - | - |
| 回転変位量 | | δr | - | - |
| 水平変位量 | 常時・橋軸方向 | ΔL1 | - | - |
| | 地震時・橋軸方向 | ΔLe1 | - | - |
| | 地震時・橋軸直角方向 | ΔLe2 | - | - |
| 性能 | | | | |
| ゴムの種類及び呼び | | 材料-G | NR-G8 | NR-G8 |
| せん断ばね定数 (kN/mm) | | KS | - | - |
| 試験変位量 | せん断ひずみ (%) | γS | - | - |
| | 変位量 (mm) | UB | - | - |
| 1次形状係数 | | S1 | 7.07 | 7.07 |
| 2次形状係数 | | S2 | 14.13 | 14.13 |
| 圧縮ばね定数 (kN/mm) 参考値 | | Kv | 1818 | 1818 |

## 材料表（1組当り）

| 部番 | 部品名称 | 材質 | 個数 | 重量(kg) | 備考 |
|---|---|---|---|---|---|
| 1 | ゴム支承 | NR, SS400, SM490A | 1 | 281.6 | NR(天然ゴム) |
| 2 | 上沓 | SM490A | 1 | 464.5 | |
| 3 | 下沓 | SM490A | 1 | 1427.0 | |
| 4 | ベースプレート | SM490A | 1 | 1163.5 | |
| 5 | サイドブロック | SM490A or SCW480N | 2 | 400.0 | |
| 6 | ボス(上) | SM490A | 1 | 14.9 | |
| 7 | ボス(下) | SM490A | 1 | 3.4 | |
| 8 | アンカーボルト | S35CN, SR235 | 16 | 256.6 | |
| 9 | 支承取付ボルト | 強度区分 12.9 | 12 | 2.6 | 六角穴付きボルト |
| 10 | 支承取付ボルト | 強度区分 12.9 | 12 | 3.0 | 六角穴付きボルト |
| 11 | 桁取付ボルト | 強度区分 8.8 | 8 | 17.9 | 平座金付き |
| 13 | サイドブロックボルト | 強度区分 8.8 | 24 | 53.8 | 平座金付き |
| | | | | | |
| | | | | | |
| | | | 合計 | 4088.8 | (kg) |

※1　道路橋支承便覧準拠。
※2　使用材料は道路橋支承便覧2.9に適合。
※3　材料表の部番を○で囲んだ部品は溶融亜鉛めっきとする。
(JIS H 8641 HDZT77、ボルト類はHDZT49)
※4　材料表の部番を□で囲んだ部品は黒色酸化皮膜処理とする。
※5　ゴム支承の重量は施工上の参考重量を示す。
※6　製作・施工に必要なアイボルト穴は適宜設けること。
※7　必要なアイボルト本数は協議して決定すること。
※8　桁取付ボルト重量はL=100mmとして参考に計上する。
※9　アンカーボルト位置は現地計測後に詳細決定のこと。
※10　現場溶接部は溶接後に常温亜鉛めっき77μm以上塗布のこと。
※11　アンカーボルトは無塗装とし、鉄筋防錆剤を塗布のこと。

## 位置図

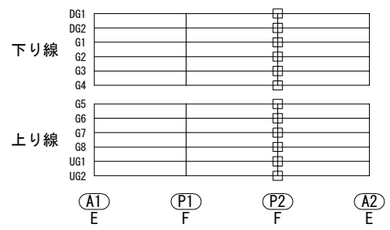


| | | | |
|---|---|---|---|
| 横浜横須賀道路<br>釜利谷第二高架橋耐震補強工事 | | | |
| 図面の種類 | 釜利谷第二高架橋<br>支承詳細図（その3） | | |
| 縮尺 | 図示 | 図面番号 | 79 / 112 |
| 設計会社名 | 株式会社 近代設計 | | |
| 施工会社名 | | | |
| 事務所名 | 東日本高速道路株式会社　関東支社<br>京浜管理事務所 | | |

# 釜利谷第二高架橋　支承詳細図（その4）

(A2) 地震時水平力分散型ゴム支承
支承取替工　E-1090(673)
支承取替工　E-1070(673)

## 断面図 S=1:30
（橋軸直角方向）

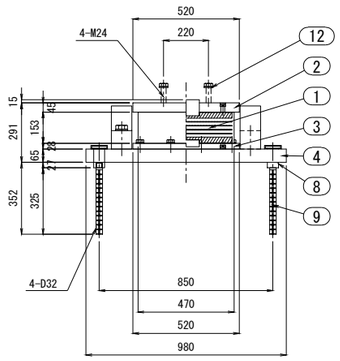


## 側面図 S=1:30
（橋軸方向）

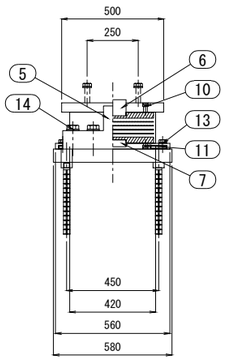


## ① ゴム支承 S=1:30

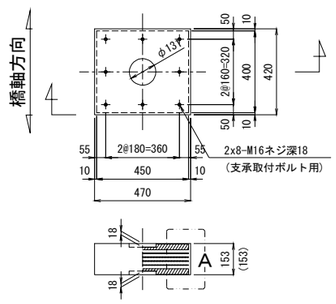


## A部詳細図 S=1:10

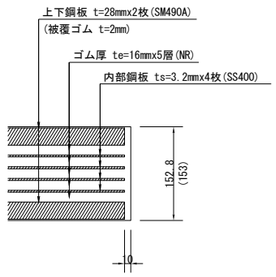


## ② 上沓 S=1:30

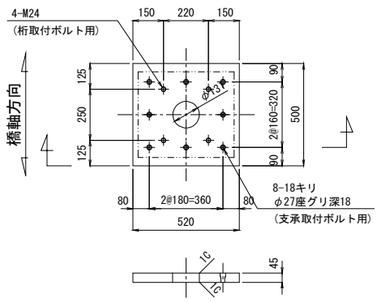


## ③ 下沓 S=1:30

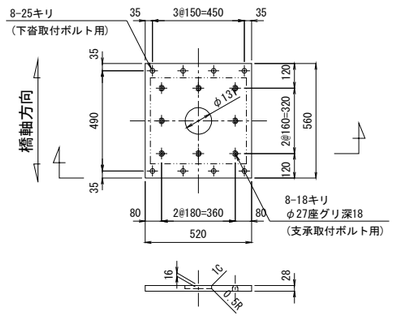


## ④ ベースプレート S=1:30

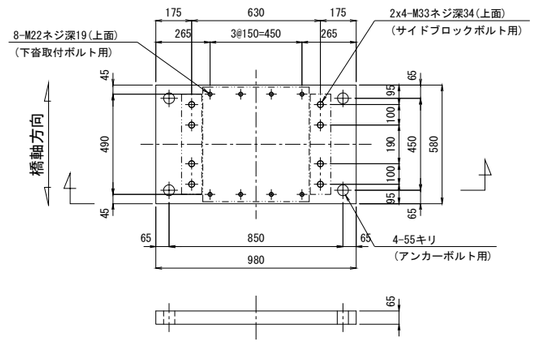


## 設計条件

| 反　力 (kN) | | | 下り線A2 | 上り線A2 |
|---|---|---|---|---|
| 最大反力 | | Rmax | 1090 | 1070 |
| 最大反力（回転照査用） | | Rmax2 | 860 | 860 |
| 死荷重反力 | | RD | 550 | 580 |
| 照査荷重 | | R1L | 270 | 245 |
| 最大水平力 | 橋軸方向 | RHeq1 | 283 | 283 |
| | 橋軸直角方向 | RHeq2 | 392 | 392 |
| | サイドブロック | RHeq3 | 392 | 392 |
| 上向きの地震力 | | Ru | -165 | -174 |
| 変位量 (mm) | | | | |
| 照査荷重時の変位量 | | δcL | 0.431 | 0.391 |
| 回転変位量 | | δr | - | - |
| 水平変位量 | 常時・橋軸方向 | ΔL1 | 52 | 52 |
| | 地震時・橋軸方向 | ΔLe1 | 104 | 103 |
| | 地震時・橋軸直角方向 | ΔLe2 | - | - |
| 性　能 | | | | |
| ゴムの種類及び呼び | | 材料-G | NR-G12 | NR-G12 |
| せん断ばね定数 (kN/mm) | | KS | 2.700 | 2.700 |
| 試験変位量 | せん断ひずみ (%) | γS | 175 | 175 |
| | 変位量 (mm) | UB | 140 | 140 |
| 1次形状係数 | | S1 | 6.62 | 6.62 |
| 2次形状係数 | | S2 | 5.00 | 5.00 |
| 圧縮ばね定数 (kN/mm) 参考値 | | Kv | 626 | 626 |

## 材料表 （1組当り）

| 部番 | 部品名称 | 材質 | 個数 | 重量(kg) | 備考 |
|---|---|---|---|---|---|
| 1 | ゴム支承 | NR, SS400, SM490A | 1 | 120.0 | |
| (2) | 上沓 | SM490A | 1 | 85.7 | |
| (3) | 下沓 | SM490A | 1 | 60.6 | |
| (4) | ベースプレート | SM490A | 1 | 282.9 | |
| (5) | サイドブロック | SM490A or SCW480N | 2 | 80.5 | |
| (6) | ボス(上) | SM490A | 1 | 8.1 | |
| (7) | ボス(下) | SM490A | 1 | 3.4 | |
| (8) | カップラー | S45CN | 4 | 7.3 | |
| 9 | アンカーボルト | SD345 | 4 | 8.7 | |
| [10] | 支承取付ボルト | 強度区分 12.9 | 8 | 0.8 | 六角穴付きボルト |
| [11] | 支承取付ボルト | 強度区分 12.9 | 8 | 0.6 | 六角穴付きボルト |
| (12) | 桁取付ボルト | 強度区分 8.8 | 4 | 1.9 | 平座金付き |
| (13) | 下沓取付ボルト | 強度区分 8.8 | 8 | 2.0 | 平座金付き |
| (14) | サイドブロックボルト | 強度区分 8.8 | 8 | 10.0 | 平座金付き |
| 15 | ゴムキャップ(カップラー用) | EPDM | 4 | 0.2 | |
| | | | | | |
| | | | | | |
| | | | 合計 | 672.7 | (kg) |

※1　道路橋支承便覧準拠。
※2　使用材料は道路橋支承便覧2.9に適合。
※3　材料表の部番を○で囲んだ部品は溶融亜鉛めっきとする。
　　(JIS H 8641 HDZT77、ボルト類はHDZT49)
※4　材料表の部番を□で囲んだ部品は黒色酸化皮膜処理とする。
※5　ゴム支承の重量は施工上の参考重量を示す。
※6　製作・施工に必要なアイボルト穴は適宜設けること。
※7　必要なアイボルト本数は協議して決定すること。
※8　桁取付ボルト重量はL=100mmとして参考に計上する。
※9　アンカーボルト位置は現地計測後に詳細決定のこと。
※10　アンカーボルトは無塗装とし、鉄筋防錆剤を塗布のこと。

## ⑤ サイドブロック S=1:30

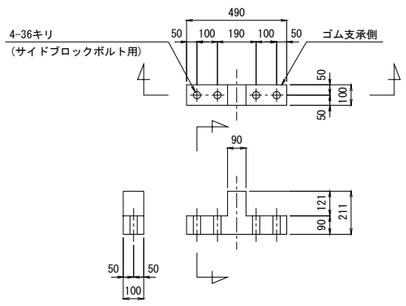


## ⑥ ボス(上) S=1:30

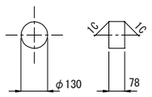


## ⑦ ボス(下) S=1:30

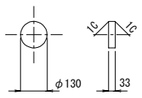


## ⑧ カップラー S=1:30

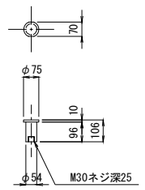


## ⑨ アンカーボルト S=1:30

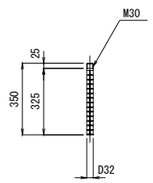


## 位置図

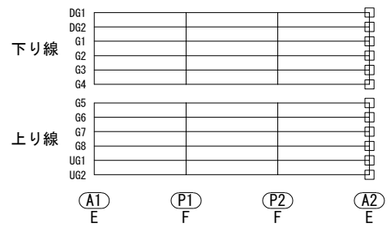


| | | | |
|---|---|---|---|
| (10) 支承取付ボルト | M16 x 45 | 強度区分 12.9 | |
| (11) 支承取付ボルト | M16 x 30 | 強度区分 12.9 | |
| (12) 桁取付ボルト | M24 x L | 強度区分 8.8 | |
| (13) 下沓取付ボルト | M22 x 50 | 強度区分 8.8 | |
| (14) サイドブロックボルト | M33 x 130 | 強度区分 8.8 | |

| | | | |
|---|---|---|---|
| 横浜横須賀道路<br>釜利谷第二高架橋耐震補強工事 | | | |
| 図面の種類 | 釜利谷第二高架橋<br>支承詳細図（その4） | | |
| 縮　尺 | 図　示 | 図面番号 | 80 / 112 |
| 設計会社名 | 株式会社 近代設計 | | |
| 施工会社名 | | | |
| 事務所名 | 東日本高速道路株式会社　関東支社<br>京浜管理事務所 | | |

# 釜利谷第二高架橋　A1橋台(下り線)制震ダンパー配置図　S=1:100

## 断 面 図

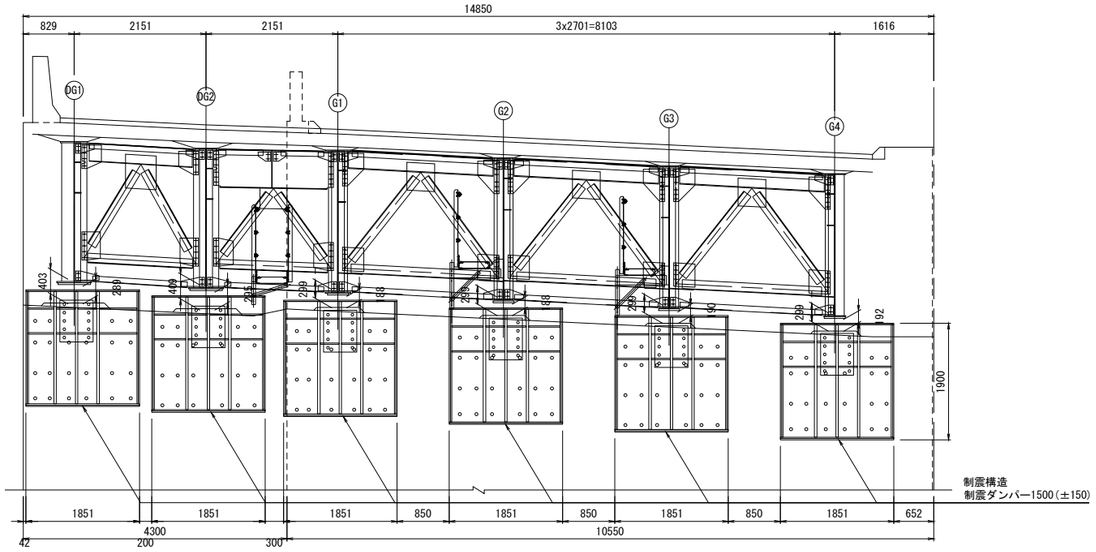


## 側 面 図

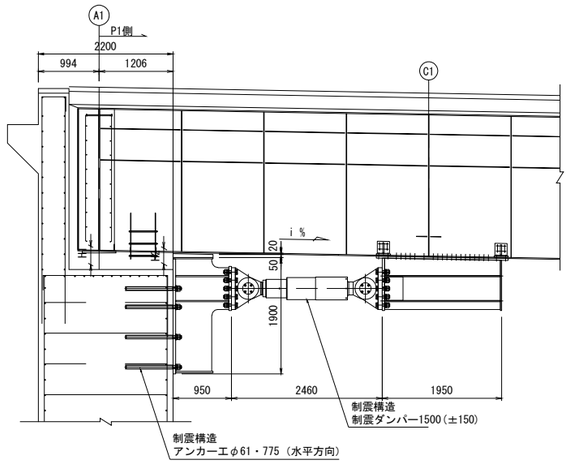


| | DG1 | DG2 | G1 | G2 | G3 | G4 |
|---|---|---|---|---|---|---|
| H1 | 403 | 409 | 299 | 299 | 299 | 299 |
| H2 | 289 | 295 | 188 | 188 | 190 | 192 |
| i (%) | 2.3 | 2.3 | 2.2 | 2.2 | 2.1 | 2.0 |

## 平 面 図

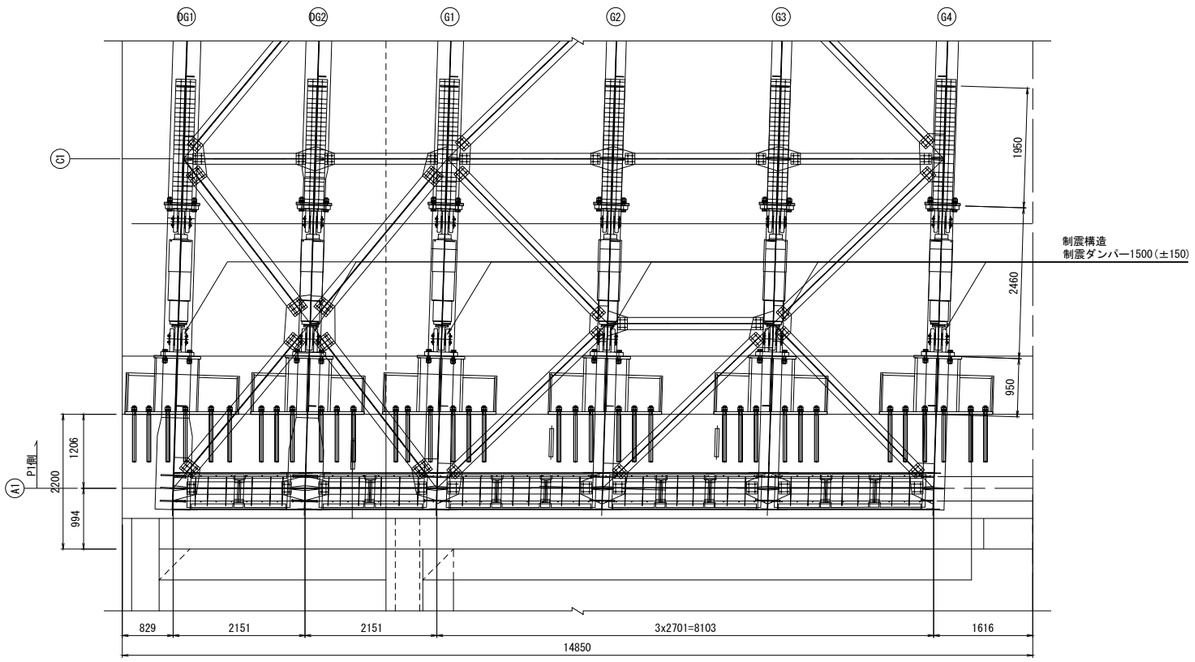


## 位 置 図

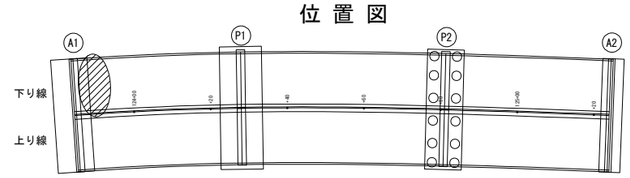


※制震ダンパーは段差防止構造を兼ねるものとする。

| | | | |
|---|---|---|---|
| 横浜横須賀道路<br>釜利谷第二高架橋耐震補強工事 | | | |
| 図面の種類 | 釜利谷第二高架橋　A1橋台（下り線）<br>制震ダンパー配置図 | | |
| 縮　　尺 | 図　示 | 図面番号 | 81 / 112 |
| 設計会社名 | 大成エンジニアリング株式会社 | | |
| 施工会社名 | | | |
| 事 務 所 名 | 東日本高速道路株式会社　関東支社<br>京 浜 管 理 事 務 所 | | |

# 釜利谷第二高架橋　A1橋台(下り線)制震ダンパー取り付け詳細図(その1) S=1:20

## 制震構造　制震ダンパー1500(±150)
## 上部工付けブラケット詳細

### 側 面 図

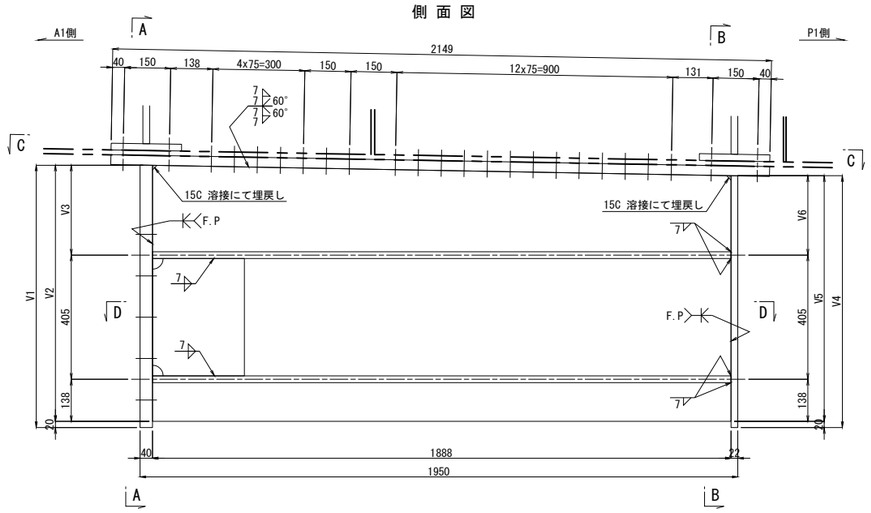


### A － A

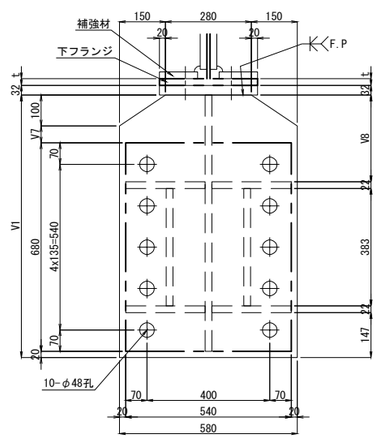


### C － C

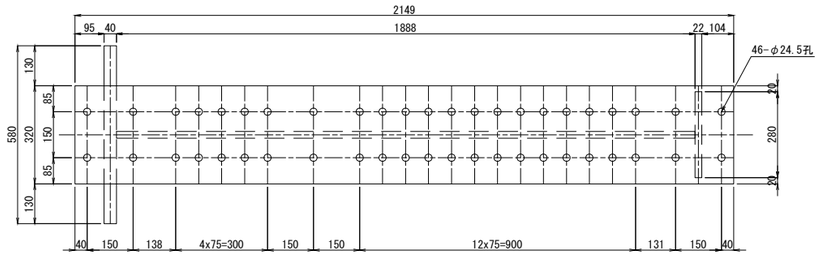


### B － B

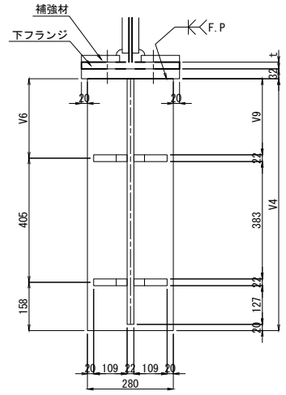


### D － D

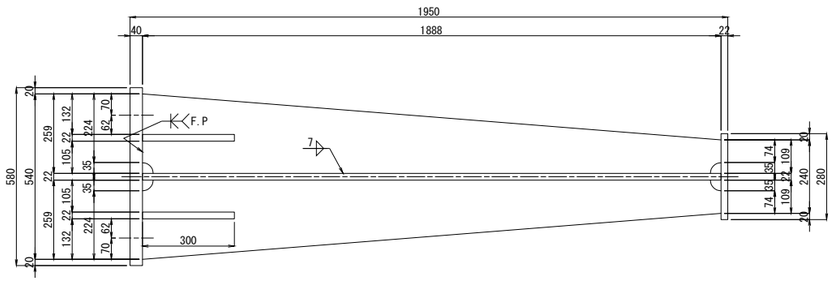


1組当たり材料（製作数：6組）

1 － BASE PL　320 x 32 x 2149(SM490YB)
1 －　FLG PL　V1 x 40 x　580(SM490YB)
1 －　FLG PL　280 x 22 x　V4
1 －　WEB PL　V2 x 22 x 1888
4 －　RIB PL　259 x 22 x 1888
2 －　RIB PL　383 x 22 x　300
8 － TCB M22 x　L1(S10T)(2-W付)
38 － TCB M22 x　L2(S10T)(2-W付)

| | DG1 | DG2 | G1 | G2 | G3 | G4 |
|---|---|---|---|---|---|---|
| V1 | 837 | 834 | 840 | 843 | 847 | 849 |
| V2 | 817 | 814 | 820 | 823 | 827 | 829 |
| V3 | 274 | 271 | 277 | 280 | 284 | 286 |
| V4 | 791 | 788 | 797 | 800 | 806 | 811 |
| V5 | 771 | 768 | 777 | 780 | 786 | 791 |
| V6 | 228 | 225 | 234 | 237 | 243 | 248 |
| V7 | 37 | 34 | 40 | 43 | 47 | 49 |
| V8 | 263 | 260 | 266 | 269 | 273 | 275 |
| V9 | 218 | 215 | 224 | 227 | 233 | 238 |
| L1 | 120 | 120 | 115 | 110 | 110 | 110 |
| L2 | 100 | 95 | 95 | 90 | 90 | 90 |

## 上部工補強工　D
## 補強材詳細

### DG1, G1～G4

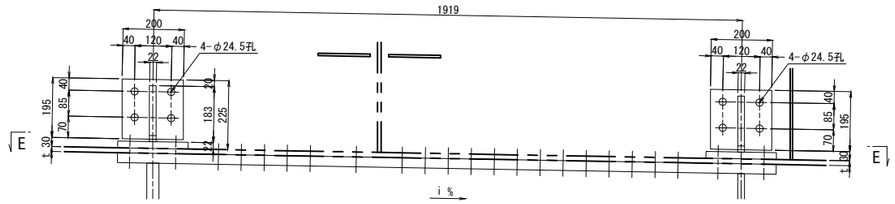


現場孔明
DG1 SM490YB t=25
DG2 SS400 t=16（起点側）
　　SM490YB t=22（終点側）
G1　SM50YB t=19
G2～G4 SM50YA t=16

| | DG1 | G1 | G2 | G3 | G4 |
|---|---|---|---|---|---|
| i (%) | 2.3 | 2.2 | 2.2 | 2.1 | 2.0 |
| t | 25 | 19 | 16 | 16 | 16 |

### DG2

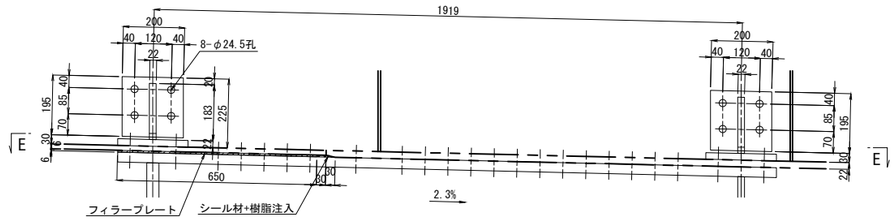


1組当たり材料（製作数：1組）

1 － FILL PL 320 x 6 x 650(SS400)

### E － E

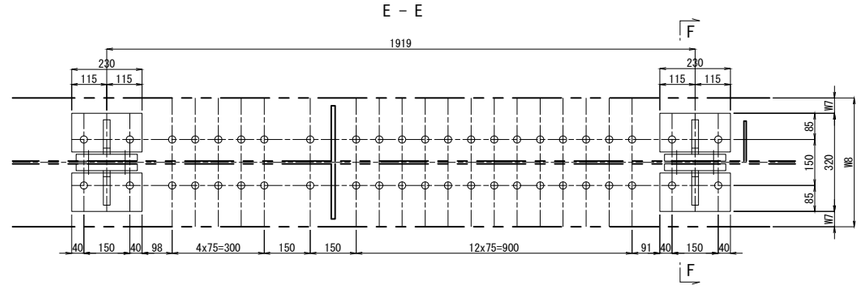


### F － F

G2, G3

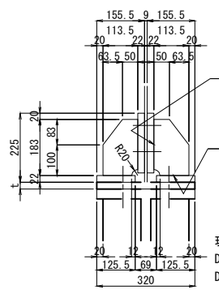


DG1, DG2, G1, G4

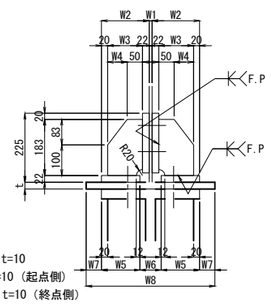


現場孔明
DG1 SM490YA t=10
DG2 SS400 t=10（起点側）
　　SM490YA t=10（終点側）
G1～G4 SM50YA t=9

1組当たり材料（製作数：2組）

4 － BASE PL 200 x 22 x 195
4 － BASE PL 126 x 22 x 230
4 －　RIB PL 114 x 22 x 183
8 － TCB M22 x　90(S10T)

1組当たり材料（製作数：4組）

4 － BASE PL 200 x 22 x 195
4 － BASE PL　W5 x 22 x 230
4 －　RIB PL　W3 x 22 x 183
8 － TCB M22 x　90(S10T)

| | DG1 | DG2 | G1 | G4 |
|---|---|---|---|---|
| W1 | 10 | 10 | 9 | 9 |
| W2 | 155 | 155 | 155.5 | 155.5 |
| W3 | 113 | 113 | 113.5 | 113.5 |
| W4 | 63 | 63 | 63.5 | 63.5 |
| W5 | 125 | 125 | 125.5 | 125.5 |
| W6 | 70 | 70 | 69 | 69 |
| W7 | 65 | 50 | 50 | 20 |
| W8 | 450 | 420 | 420 | 360 |

注記)
1. 特記なき材質は全てSM400Aとする。
2. 特記なきスカーラップはR35とする。
3. 詳細寸法は、現地実測の上決定の事。
4. 上部エブラケット、補強材はC5系塗装とする。

| | | | |
|---|---|---|---|
| 横浜横須賀道路<br>釜利谷第二高架橋耐震補強工事 | | | |
| 図面の種類 | 釜利谷第二高架橋　A1橋台(下り線)<br>制震ダンパー取り付け詳細図(その1) | | |
| 縮　尺 | 図　示 | 図面番号 | 82 / 112 |
| 設計会社名 | 大成エンジニアリング株式会社 | | |
| 施工会社名 | | | |
| 事 務 所 名 | 東日本高速道路株式会社　関東支社<br>京 浜 管 理 事 務 所 | | |

# 釜利谷第二高架橋　A1橋台(下り線)制震ダンパー取り付け詳細図(その2)　S=1:20

制震構造　制震ダンパー1500(±150)

下部工付けブラケット詳細

正 面 図

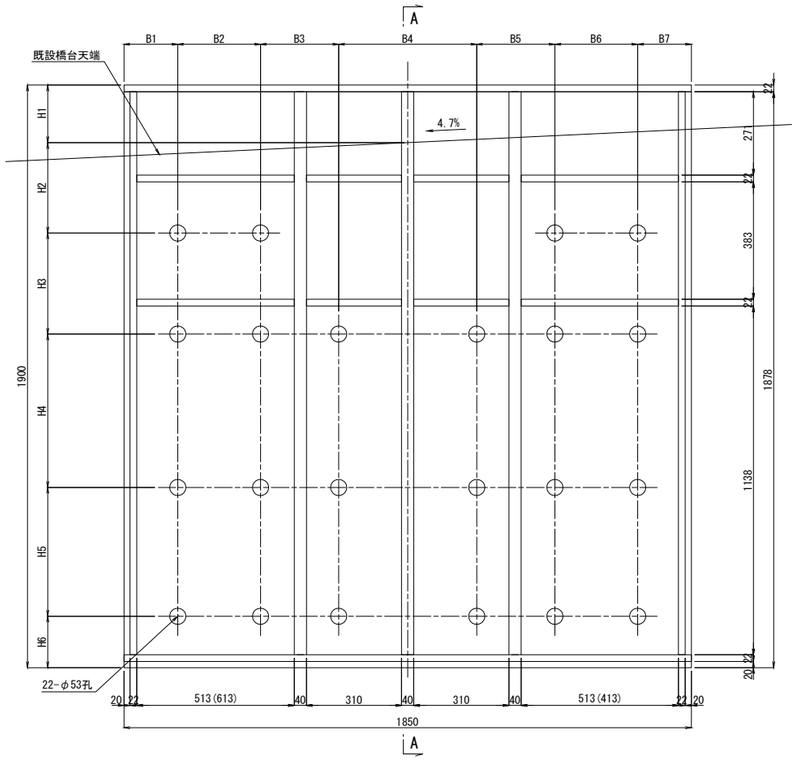


A － A

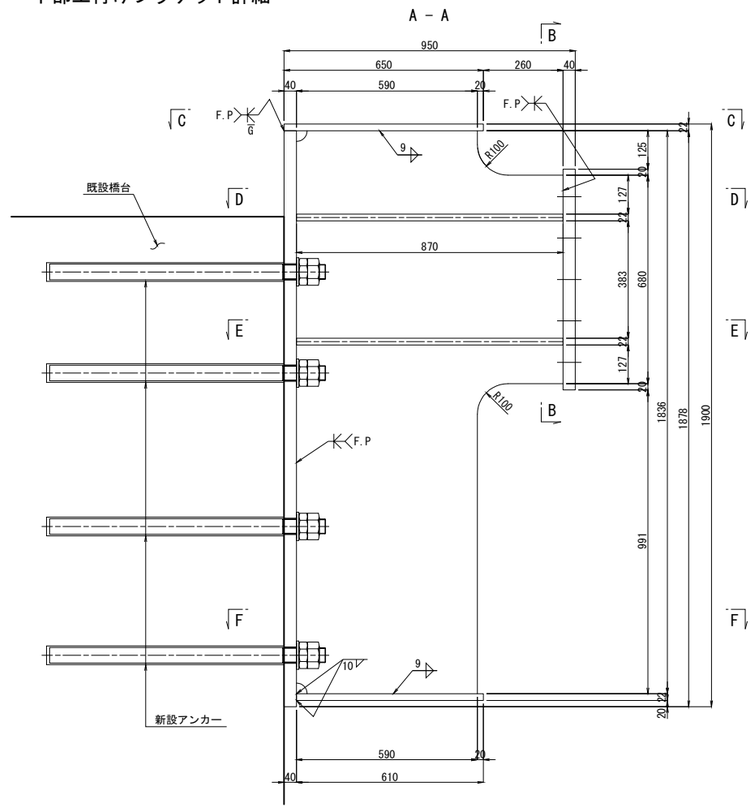


B － B

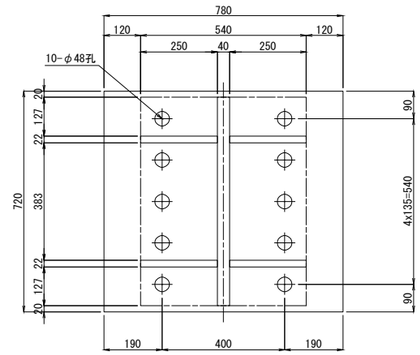


1組当たり材料（製作数：6組）

1 － BASE PL 1878 x 40 x 1850(SM490YB)
1 － BASE PL 780 x 40 x 720(SM490YB)
1 － FLG PL 679(676) x 22 x 1850
1 － FLG PL 639(636) x 22 x 1850
1 － RIB PL 562(559) x 22 x 1836
1 － RIB PL 859 x 40 x 1836(SM400B)
1 － RIB PL 870 x 40 x 1836(SM400B)
1 － RIB PL 881 x 40 x 1836(SM400B)
1 － RIB PL 618(615) x 22 x 1836
2 － RIB PL 559 x 22 x 513(613)
1 － RIB PL 869 x 22 x 310
1 － RIB PL 869 x 22 x 310（切欠き有）
1 － RIB PL 880 x 22 x 310
1 － RIB PL 880 x 22 x 310（切欠き有）
2 － RIB PL 597(594) x 22 x 513(413)
22 － ANCHOR BOLT D51 x 900(SD345)
22 － NUT M48(第1種)(SS400)
22 － NUT M48(第3種)(SS400)
22 － Washer M48(SS400)

| | DG1 | DG2 | G1 | G2 | G3 | G4 |
|---|---|---|---|---|---|---|
| B1 | 140 | 175 | 195 | 175 | 175 | 120 |
| B2 | 305 | 270 | 250 | 270 | 260 | 240 |
| B3 | 420 | 255 | 255 | 255 | 255 | 440 |
| B4 | 285 | 470 | 370 | 450 | 470 | 310 |
| B5 | 310 | 255 | 370 | 255 | 255 | 315 |
| B6 | 240 | 250 | 195 | 270 | 260 | 250 |
| B7 | 150 | 175 | 215 | 175 | 175 | 175 |
| H1 | 289 | 295 | 188 | 188 | 190 | 192 |
| H2 | 218 | 212 | 319 | 294 | 317 | 370 |
| H3 | 350 | 300 | 300 | 330 | 300 | 255 |
| H4 | 500 | 490 | 490 | 500 | 490 | 495 |
| H5 | 410 | 490 | 490 | 420 | 490 | 415 |
| H6 | 133 | 113 | 113 | 168 | 113 | 173 |

## 制震構造　アンカー工φ61・775（水平方向）　S=1:10

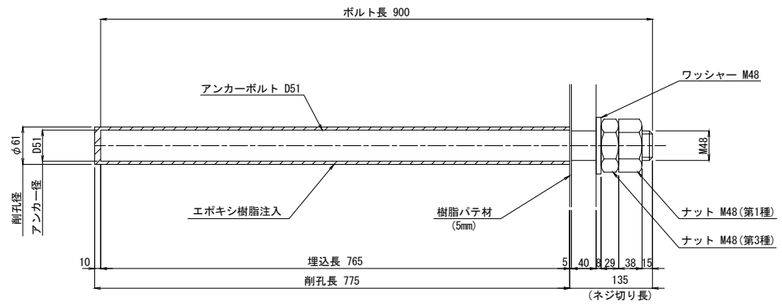


※アンカーボルトはネジ切り部のみ溶融亜鉛めっきを施すものとする。

## アンカーボルト孔周り詳細図　S=1:5

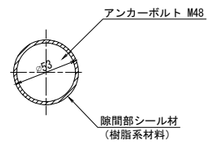


A=(53^2mm-44.752^2mm)xπ/4
=633.2mm2
V=A x t(ベース板厚)mm3

## 縁部シール材詳細図　S=1:5

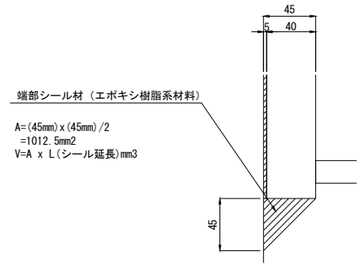


A=(45mm)x(45mm)/2
=1012.5mm2
V=A x L(シール延長)mm3

注記)
1. 特記なき材質は全てSM400Aとする。
2. 特記なきスカーラップはR35とする。
3. 詳細寸法は、現地実測の上決定の事。
4. 鋼材は、全て溶融亜鉛メッキ処理とする。
（膜厚は、JIS H8641 HDZT77とする。
但しボルト・ナット類の膜厚は、HDZT49とする。）
5. アンカーボルトを配置する際には鉄筋検査を行い、
既設部の鉄筋に干渉しないように注意すること。
6. ( )内は、DG1桁の値を示す。

| | | | |
|---|---|---|---|
| 横浜横須賀道路<br>釜利谷第二高架橋耐震補強工事 | | | |
| 図面の種類 | 釜利谷第二高架橋　A1橋台(下り線)<br>制震ダンパー取り付け詳細図(その2) | | |
| 縮　尺 | 図　示 | 図面番号 | 83 / 112 |
| 設計会社名 | 大成エンジニアリング株式会社 | | |
| 施工会社名 | | | |
| 事 務 所 名 | 東日本高速道路株式会社　関東支社<br>京 浜 管 理 事 務 所 | | |

# 釜利谷第二高架橋　A1橋台(下り線)制震ダンパー取り付け詳細図(その3)　S=1:20

制震構造　制震ダンパー1500(±150)

C－C

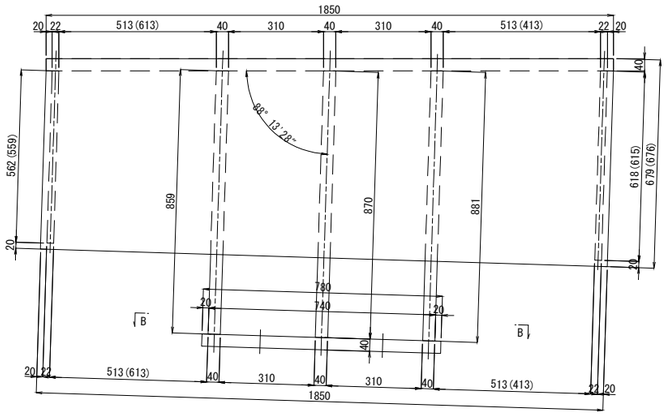


緩衝材取付部詳細

平面図

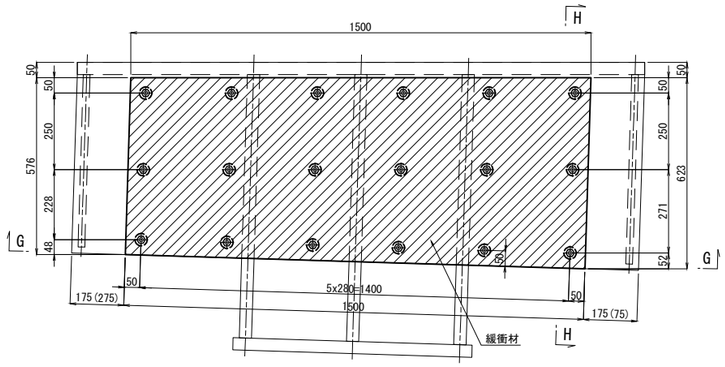


D－D　E－E

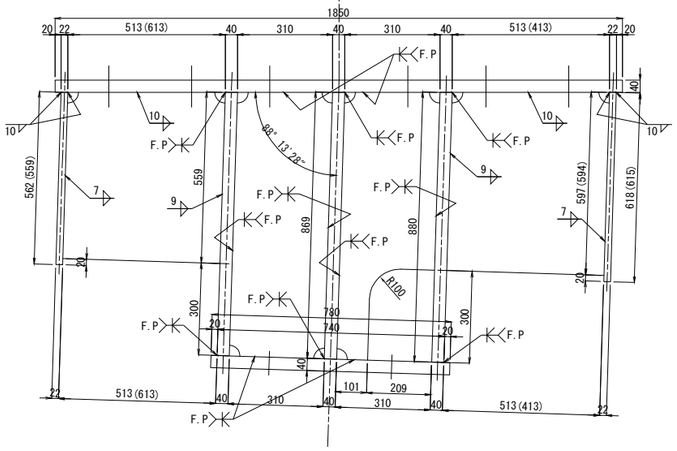


G－G

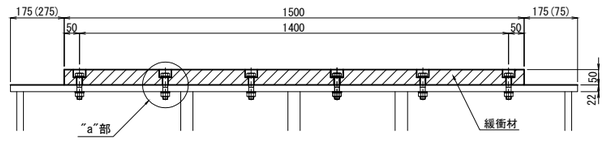


H－H

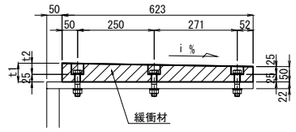


| | DG1 | DG2 | G1 | G2 | G3 | G4 |
|---|---|---|---|---|---|---|
| t1 | 64 | 64 | 64 | 64 | 63 | 62 |
| t2 | 39 | 39 | 39 | 39 | 38 | 37 |
| i(%) | 2.3 | 2.3 | 2.2 | 2.2 | 2.1 | 2.0 |

〈新設部材〉
1組当たり材料（製作数：6組）
18-BN M16 x85(2-W) (22+25+35=82→L=85)
1-緩衝材　623 x t1 x1500(クロロプレンゴム 硬度55°±5°)

F－F

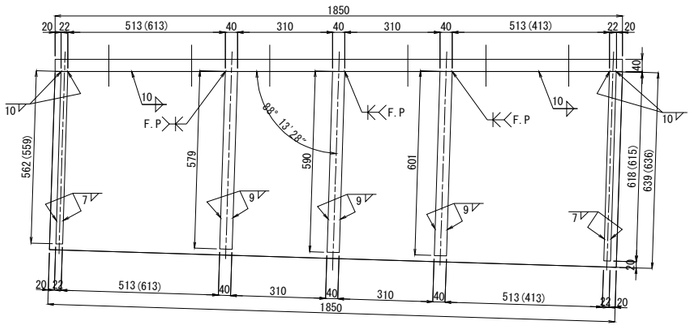


"a"部詳細 S=1:5

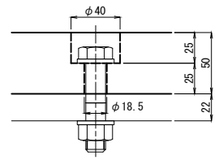


注記)
1. 特記なき材質は全てSM400Aとする。
2. 特記なきスカーラップはR35とする。
3. 詳細寸法は、現地実測の上決定の事。
4. 鋼材は、全て溶融亜鉛メッキ処理とする。
（膜厚は、JIS　H8641　HDZT77とする。
但しボルト・ナット類の膜厚は、HDZT49とする。）
5. ( )内は、DG1桁の値を示す。

| | | | |
|---|---|---|---|
| 横浜横須賀道路<br>釜利谷第二高架橋耐震補強工事 | | | |
| 図面の種類 | 釜利谷第二高架橋　A1橋台(下り線)<br>制震ダンパー取り付け詳細図(その3) | | |
| 縮　尺 | 図　示 | 図面番号 | 84 / 112 |
| 設計会社名 | 大成エンジニアリング株式会社 | | |
| 施工会社名 | | | |
| 事務所名 | 東日本高速道路株式会社　関東支社<br>京浜管理事務所 | | |

# 釜利谷第二高架橋　A1橋台(上り線)制震ダンパー配置図　S=1:100

## 断面図

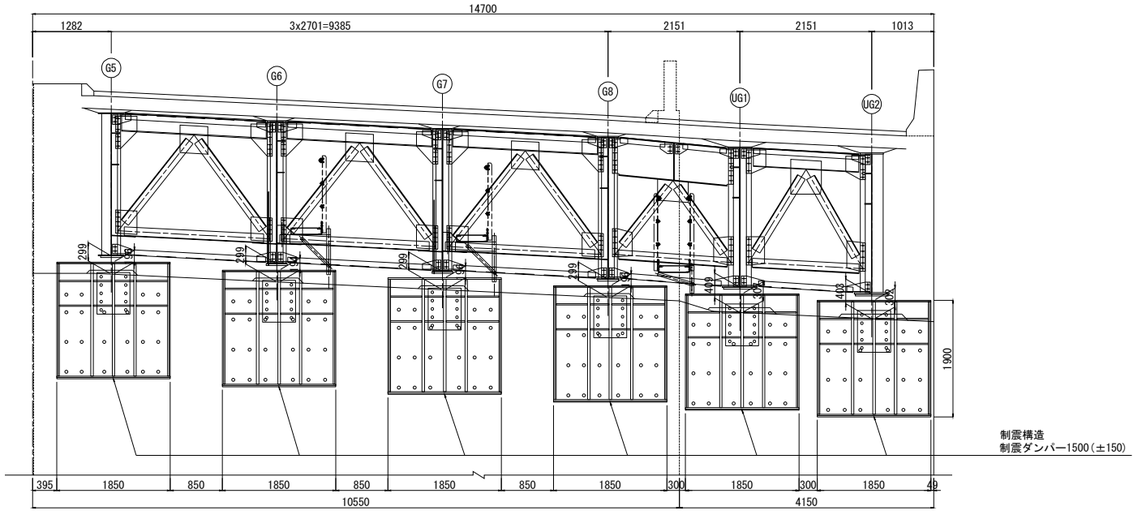


## 側面図

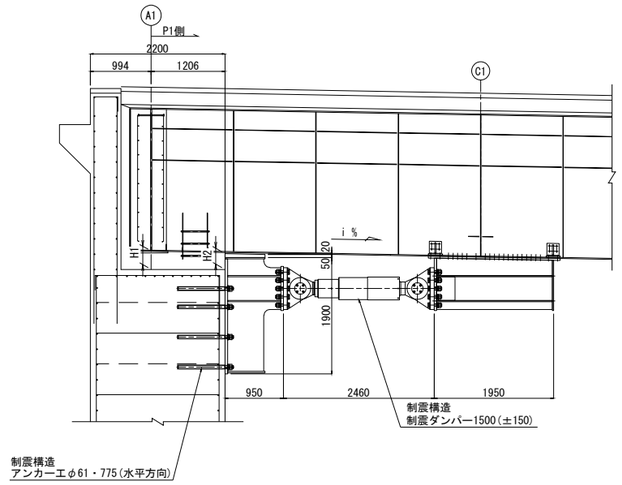


| | G5 | G6 | G7 | G8 | UG1 | UG2 |
|---|---|---|---|---|---|---|
| H1 | 299 | 299 | 299 | 299 | 409 | 403 |
| H2 | 196 | 194 | 196 | 196 | 307 | 302 |
| i (%) | 2.0 | 1.9 | 1.8 | 1.8 | 1.7 | 1.7 |

## 平面図

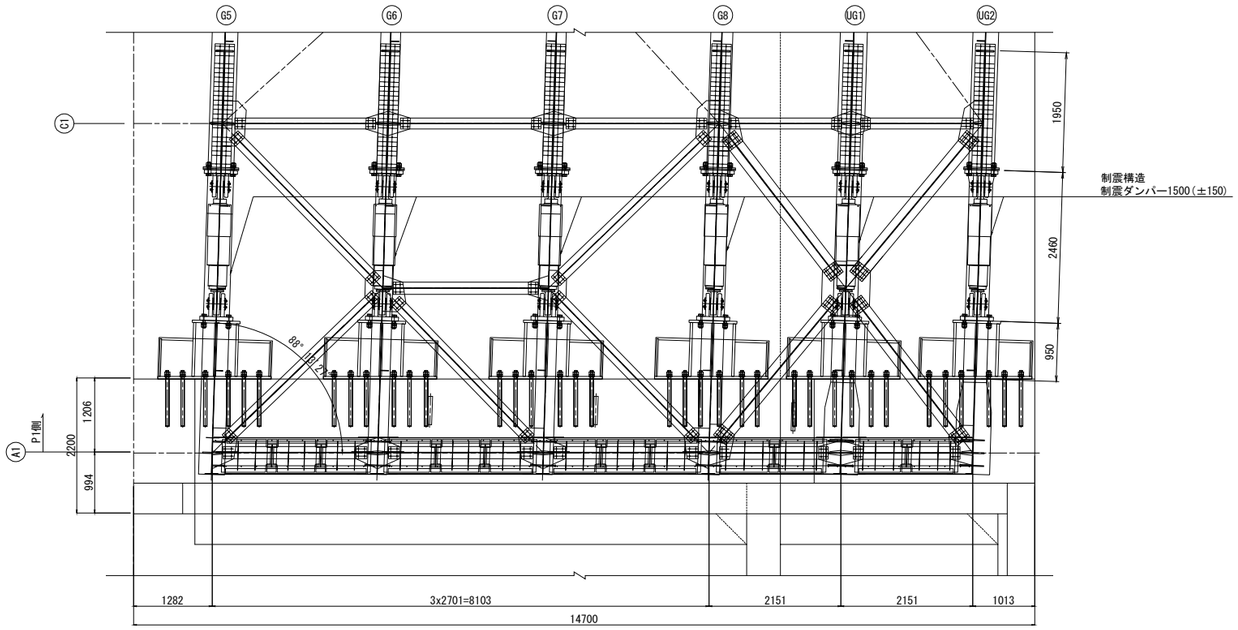


## 位置図

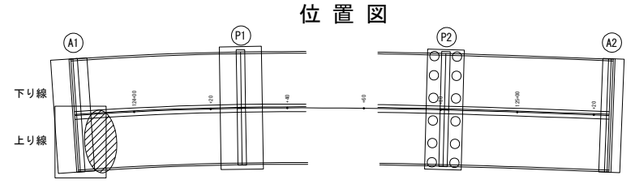


※制震ダンパーは段差防止構造を兼ねるものとする。

| | | | |
|---|---|---|---|
| 横浜横須賀道路<br>釜利谷第二高架橋耐震補強工事 | | | |
| 図面の種類 | 釜利谷第二高架橋　A1橋台（上り線）<br>耐震ダンパー配置図 | | |
| 縮　　尺 | 図　示 | 図面番号 | 85 / 112 |
| 設計会社名 | 大成エンジニアリング株式会社 | | |
| 施工会社名 | | | |
| 事 務 所 名 | 東日本高速道路株式会社　関東支社<br>京 浜 管 理 事 務 所 | | |

# 釜利谷第二高架橋　A1橋台(上り線)制震ダンパー取り付け詳細図(その1)　S=1:20

## 制震構造　制震ダンパー1500(±150)
## 上部工付けブラケット詳細

### 側 面 図

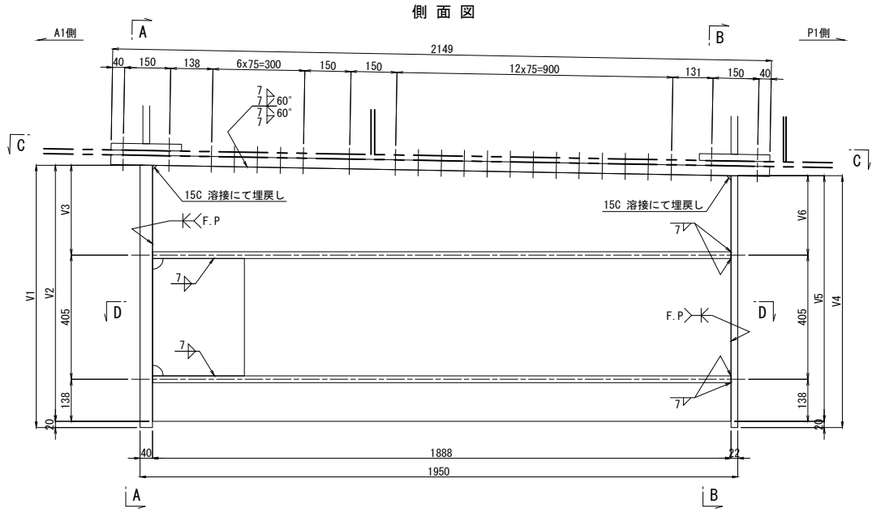


### A － A

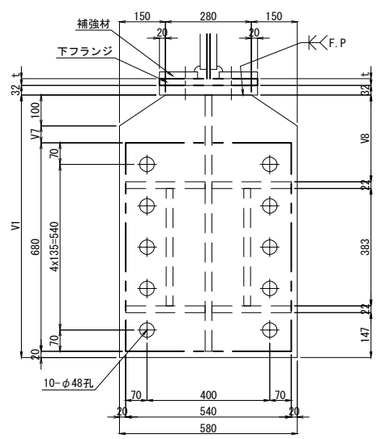


### C － C

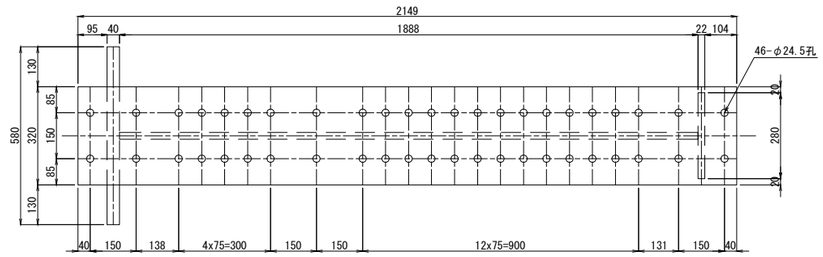


### B － B

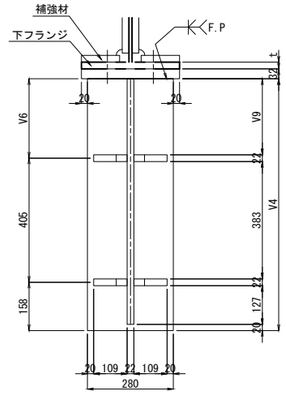


1組当たり材料（製作数：6組）

1 － BASE PL　320 x 32 x 2149(SM490YB)
1 －　FLG PL　V1 x 40 x　580(SM490YB)
1 －　FLG PL　280 x 22 x　V4
1 －　WEB PL　V2 x 22 x 1888
4 －　RIB PL　259 x 22 x 1888
2 －　RIB PL　383 x 22 x　300
8 － TCB M22 x　L1(S10T)(2-W付)
38 － TCB M22 x　L2(S10T)(2-W付)

### D － D

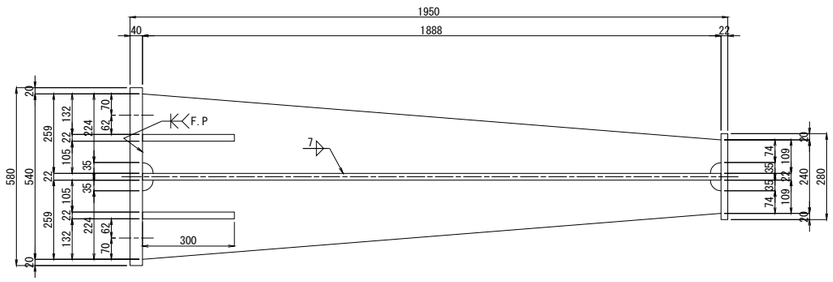


| | G5 | G6 | G7 | G8 | UG1 | UG2 |
|---|---|---|---|---|---|---|
| V1 | 843 | 852 | 856 | 855 | 851 | 859 |
| V2 | 823 | 832 | 836 | 835 | 831 | 839 |
| V3 | 280 | 289 | 293 | 292 | 288 | 296 |
| V4 | 804 | 816 | 821 | 820 | 819 | 827 |
| V5 | 784 | 796 | 801 | 800 | 799 | 807 |
| V6 | 241 | 253 | 258 | 257 | 256 | 264 |
| V7 | 43 | 52 | 56 | 55 | 51 | 59 |
| V8 | 269 | 278 | 282 | 281 | 277 | 285 |
| V9 | 231 | 243 | 248 | 247 | 246 | 254 |
| L1 | 115 | 110 | 110 | 110 | 120 | 120 |
| L2 | 95 | 90 | 90 | 90 | 95 | 95 |

## 上部工補強工　D
## 補強材詳細

### G5～G8, UG2

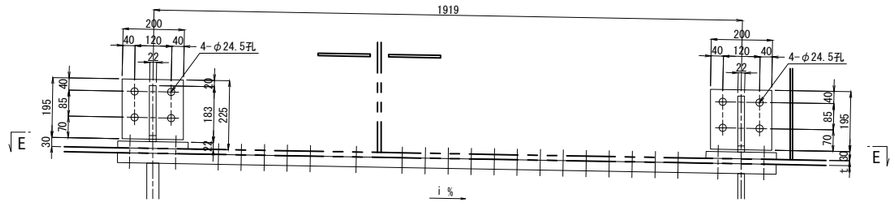


現場孔明
UG1 SS400 t=16（起点側）
SM490YB t=22（終点側）
UG2 SM490YB t=22
G5　SM50YB t=19
G6～G8 SM50YA t=16

| | G5 | G6 | G7 | G8 | UG2 |
|---|---|---|---|---|---|
| i (%) | 2.0 | 1.9 | 1.8 | 1.8 | 1.7 |
| t | 19 | 16 | 16 | 16 | 22 |

### UG1

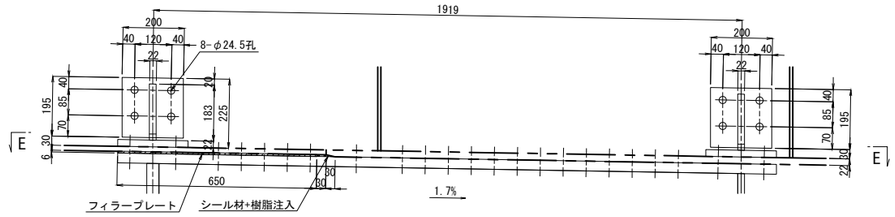


1組当たり材料（製作数：1組）
1 － FILL PL 320 x 6 x 650(SS400)

### E － E

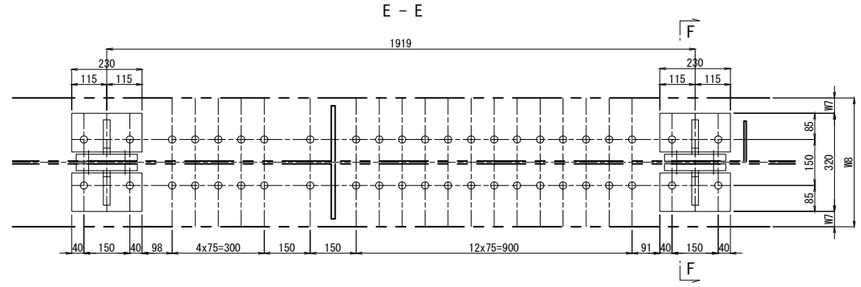


### F － F

G6, G7

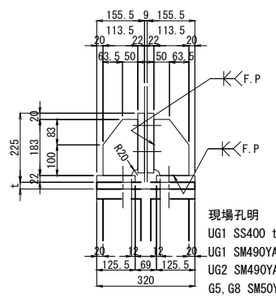


現場孔明
UG1 SS400 t=10（起点側）
UG1 SM490YA t=10（終点側）
UG2 SM490YA t=10
G5, G8 SM50YA t=9
G6, G7 SM50YA t=9

1組当たり材料（製作数：2組）
4 － BASE PL 200 x 22 x 195
4 － BASE PL 126 x 22 x 230
4 －　RIB PL 114 x 22 x 183
8 － TCB M22 x　90(S10T)

G5, G8, UG1, UG2

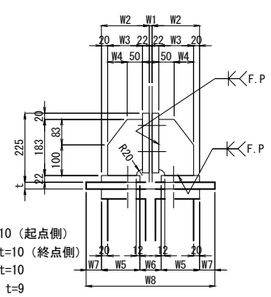


1組当たり材料（製作数：4組）
4 － BASE PL 200 x 22 x 195
4 － BASE PL　W5 x 22 x 230
4 －　RIB PL　W3 x 22 x 183
8 － TCB M22 x　90(S10T)

| | G5 | G8 | UG1 | UG2 |
|---|---|---|---|---|
| W1 | 9 | 9 | 10 | 10 |
| W2 | 155.5 | 155.5 | 155 | 155 |
| W3 | 113.5 | 113.5 | 113 | 113 |
| W4 | 63.5 | 63.5 | 63 | 63 |
| W5 | 125.5 | 125.5 | 125 | 125 |
| W6 | 69 | 69 | 70 | 70 |
| W7 | 50 | 20 | 60 | 50 |
| W8 | 420 | 360 | 440 | 420 |

注記)
1. 特記なき材質は全てSM400Aとする。
2. 特記なきスカーラップはR35とする。
3. 詳細寸法は、現地実測の上決定の事。
4. 上部エブラケット、補強材はC5系塗装とする。

| | | | |
|---|---|---|---|
| 横浜横須賀道路<br>釜利谷第二高架橋耐震補強工事 | | | |
| 図面の種類 | 釜利谷第二高架橋　A1橋台(上り線)<br>制震ダンパー取り付け詳細図(その1) | | |
| 縮　尺 | 図　示 | 図面番号 | 86 / 112 |
| 設計会社名 | 大成エンジニアリング株式会社 | | |
| 施工会社名 | | | |
| 事 務 所 名 | 東日本高速道路株式会社　関東支社<br>京 浜 管 理 事 務 所 | | |

# 釜利谷第二高架橋　A1橋台(上り線)制震ダンパー取り付け詳細図(その2)　S=1:20

制震構造　制震ダンパー1500(±150)

下部工付けブラケット詳細

正 面 図

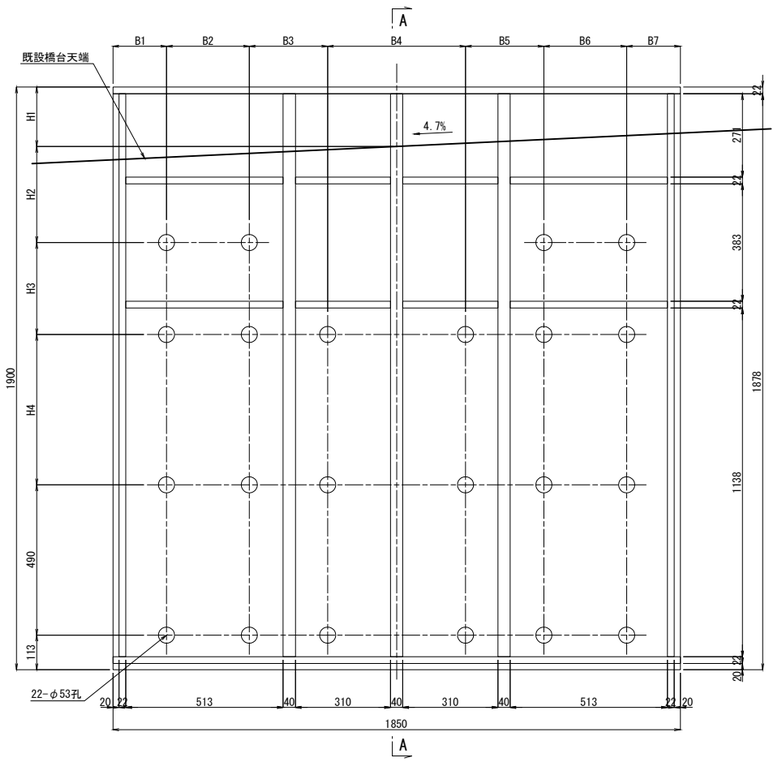


A － A

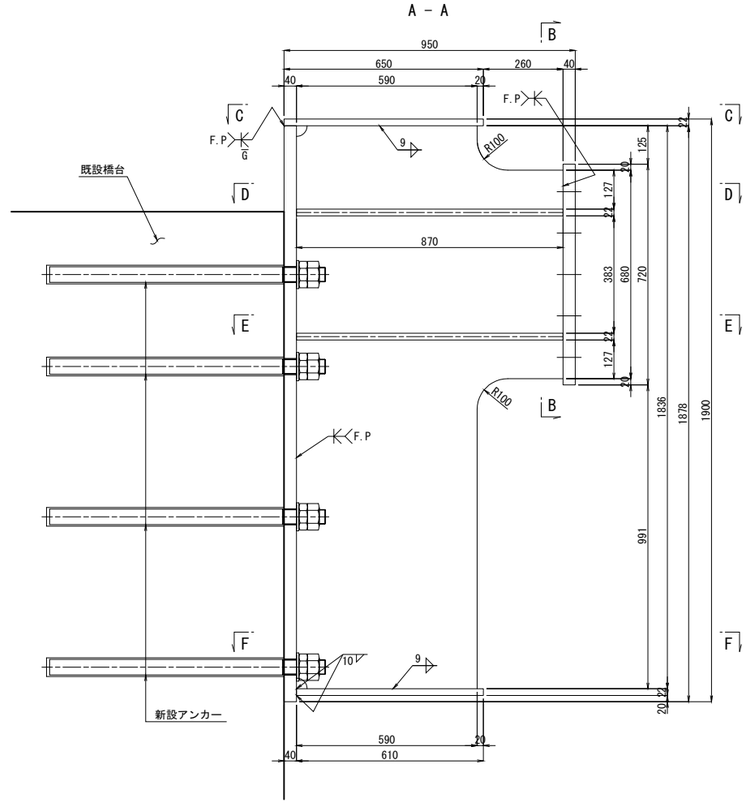


B － B

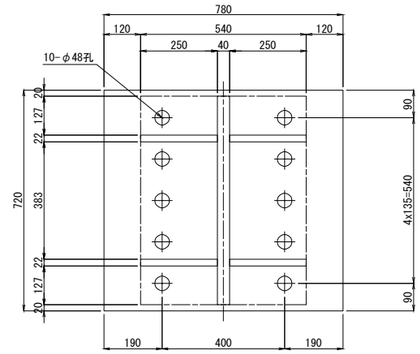


1組当たり材料（製作数：6組）

1 － BASE PL 1878 x 40 x 1850(SM490YB)
1 － BASE PL 780 x 40 x 720(SM490YB)
1 － FLG PL 679 x 22 x 1850
1 － FLG PL 639 x 22 x 1850
1 － RIB PL 562 x 22 x 1836
1 － RIB PL 859 x 40 x 1836(SM400B)
1 － RIB PL 870 x 40 x 1836(SM400B)
1 － RIB PL 881 x 40 x 1836(SM400B)
1 － RIB PL 618 x 22 x 1836
2 － RIB PL 559 x 22 x 513
1 － RIB PL 869 x 22 x 310
1 － RIB PL 869 x 22 x 310（切欠き有）
1 － RIB PL 880 x 22 x 310
1 － RIB PL 880 x 22 x 310（切欠き有）
2 － RIB PL 597 x 22 x 513
22 － ANCHOR BOLT D51 x 900(SD345)
22 － NUT M48(第1種)(SS400)
22 － NUT M48(第3種)(SS400)
22 － Washer M48(SS400)

| | G5 | G6 | G7 | G8 | UG1 | UG2 |
|---|---|---|---|---|---|---|
| B1 | 195 | 175 | 175 | 175 | 220 | 175 |
| B2 | 250 | 270 | 260 | 250 | 250 | 270 |
| B3 | 255 | 255 | 255 | 370 | 315 | 255 |
| B4 | 375 | 450 | 470 | 305 | 280 | 450 |
| B5 | 370 | 255 | 255 | 255 | 405 | 255 |
| B6 | 250 | 270 | 260 | 255 | 250 | 270 |
| B7 | 155 | 175 | 175 | 240 | 130 | 175 |
| H1 | 196 | 194 | 196 | 196 | 307 | 302 |
| H2 | 332 | 313 | 322 | 312 | 200 | 205 |
| H3 | 290 | 300 | 300 | 300 | 310 | 310 |
| H4 | 480 | 490 | 480 | 490 | 480 | 480 |

## 制震構造　アンカー工φ61・775（水平方向）　S=1:10

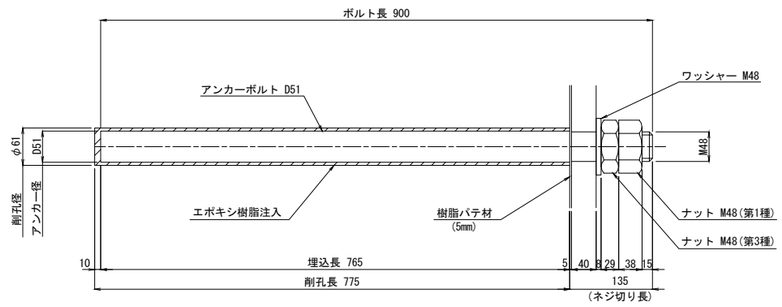


※アンカーボルトはネジ切り部のみ溶融亜鉛めっきを施すものとする。

## アンカーボルト孔周り詳細図 S=1:5

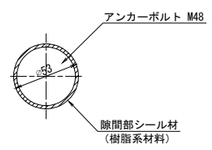


A=(53^2mm-44.752^2mm)xπ/4
=633.2mm2
V=A x t(ベース板厚)mm3

## 縁部シール材詳細図 S=1:5

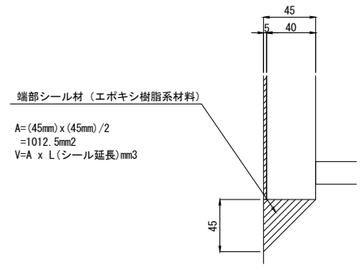


A=(45mm)x(45mm)/2
=1012.5mm2
V=A x L(シール延長)mm3

注記)
1. 特記なき材質は全てSM400Aとする。
2. 特記なきスカーラップはR35とする。
3. 詳細寸法は、現地実測の上決定の事。
4. 鋼材は、全て溶融亜鉛メッキ処理とする。
（膜厚は、JIS H8641 HDZT77とする。
但しボルト・ナット類の膜厚は、HDZT49とする。）
5. アンカーボルトを配置する際には鉄筋検査を行い、
既設部の鉄筋に干渉しないように注意すること。

| | | | |
|---|---|---|---|
| 横浜横須賀道路<br>釜利谷第二高架橋耐震補強工事 | | | |
| 図面の種類 | 釜利谷第二高架橋　A1橋台（上り線）<br>制震ダンパー取り付け詳細図(その2) | | |
| 縮　尺 | 図　示 | 図面番号 | 87 / 112 |
| 設計会社名 | 大成エンジニアリング株式会社 | | |
| 施工会社名 | | | |
| 事 務 所 名 | 東日本高速道路株式会社　関東支社<br>京 浜 管 理 事 務 所 | | |

# 釜利谷第二高架橋　A1橋台(上り線)制震ダンパー取り付け詳細図(その3)　S=1:20

制震構造　制震ダンパー1500(±150)

C－C

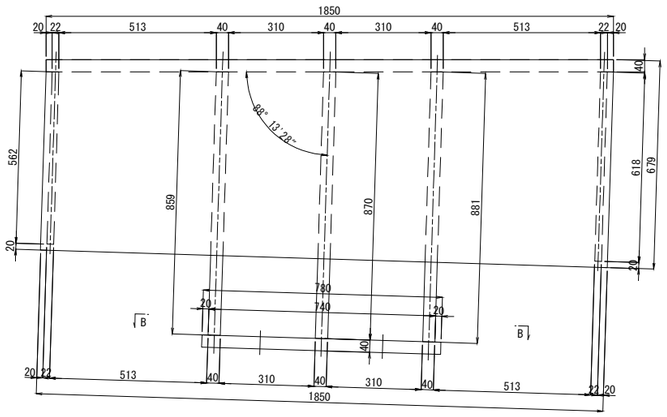


緩衝材取付部詳細

平面図

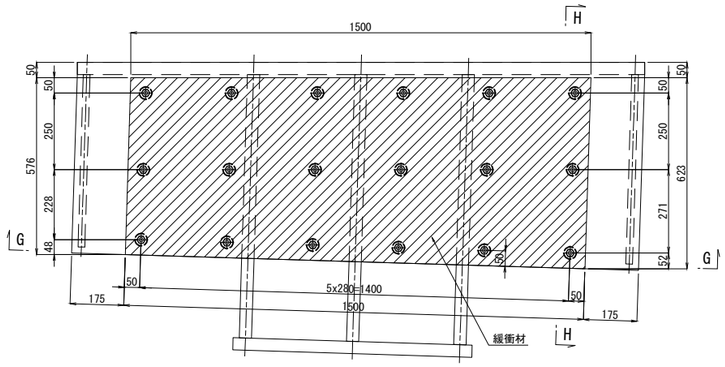


D－D　E－E

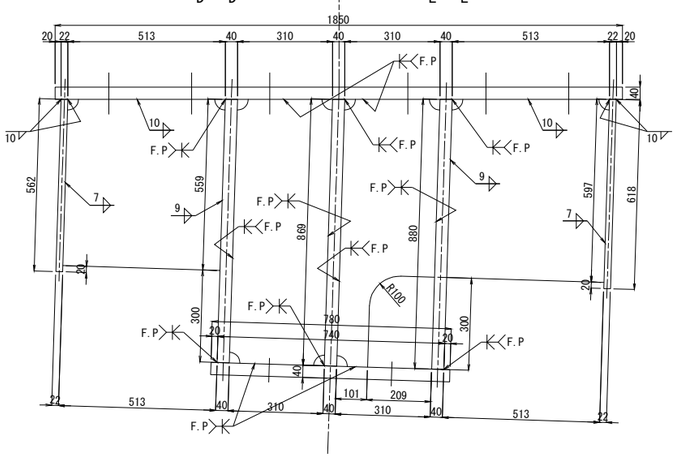


F－F

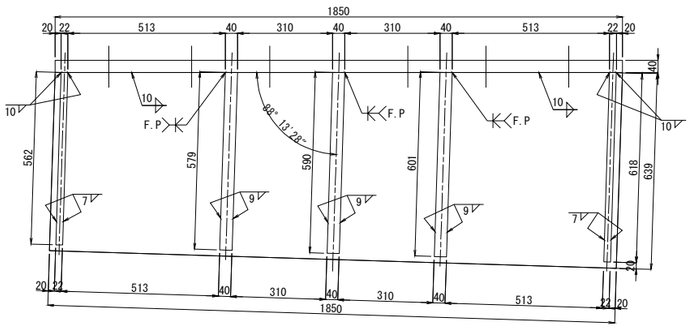


G－G

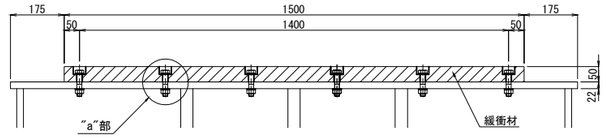


H－H

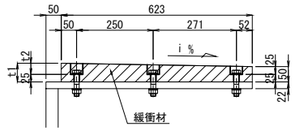


〈新設部材〉
1組当たり材料（製作数：6組）
18-BN M16 x85(2-W)
1-緩衝材　623 x t1 x1500(クロロプレンゴム 硬度55°±5°)

| | G5 | G6 | G7 | G8 | UG1 | UG2 |
|---|---|---|---|---|---|---|
| t1 | 62 | 62 | 61 | 61 | 61 | 61 |
| t2 | 37 | 37 | 36 | 36 | 36 | 36 |
| i(%) | 2.0 | 1.9 | 1.8 | 1.8 | 1.7 | 1.7 |

"a"部詳細 S=1:5

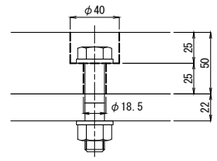


注記)
1. 特記なき材質は全てSM400Aとする。
2. 特記なきスカーラップはR35とする。
3. 詳細寸法は、現地実測の上決定の事。
4. 鋼材は、全て溶融亜鉛メッキ処理とする。
（膜厚は、JIS　H8641　HDZT77とする。
但しボルト・ナット類の膜厚は、HDZT49とする。）

| | | | |
|---|---|---|---|
| 横浜横須賀道路<br>釜利谷第二高架橋耐震補強工事 | | | |
| 図面の種類 | 釜利谷第二高架橋　A1橋台（上り線）<br>制震ダンパー取り付け詳細図(その3) | | |
| 縮　尺 | 図　示 | 図面番号 | 88 / 112 |
| 設計会社名 | 大成エンジニアリング株式会社 | | |
| 施工会社名 | | | |
| 事務所名 | 東日本高速道路株式会社　関東支社<br>京浜管理事務所 | | |

# 釜利谷第二高架橋　A2橋台(下り線)制震ダンパー配置図　S=1:100

## 断面図

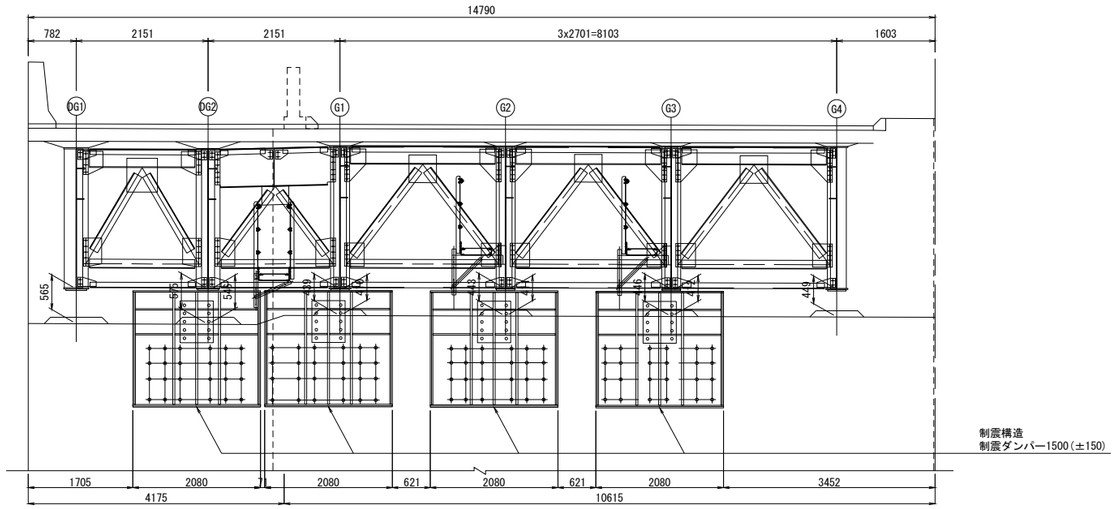


## 側面図

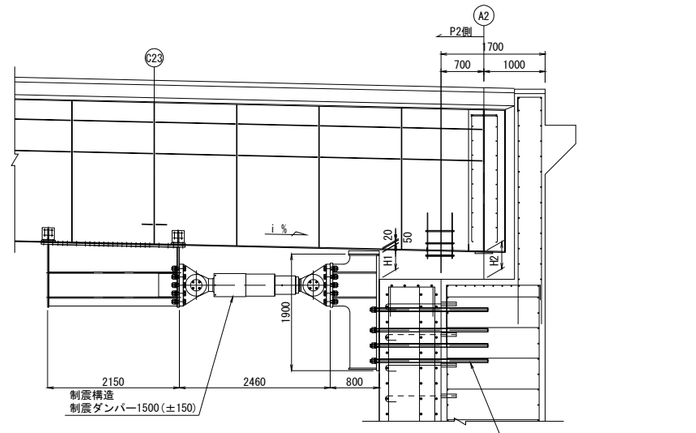


| | DG2 | G1 | G2 | G3 |
|---|---|---|---|---|
| H1 | 546 | 410 | 411 | 412 |
| H2 | 575 | 439 | 443 | 446 |
| i (%) | 2.4 | 2.4 | 2.2 | 2.1 |

## 平面図

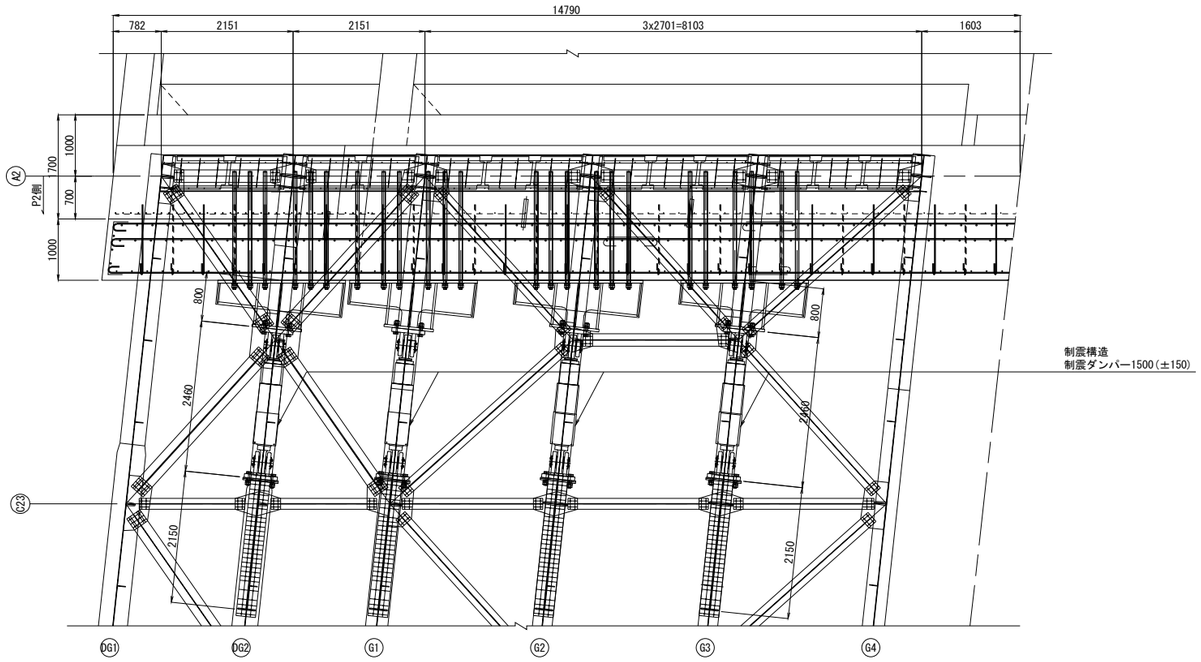


## 位置図

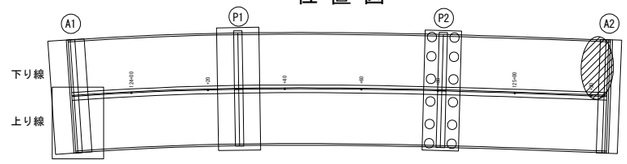


※制震ダンパーは段差防止構造を兼ねるものとする。

| | | | |
|---|---|---|---|
| 横浜横須賀道路<br>釜利谷第二高架橋耐震補強工事 | | | |
| 図面の種類 | 釜利谷第二高架橋　A2橋台（下り線）<br>制震ダンパー配置図 | | |
| 縮　　尺 | 図　示 | 図面番号 | 89 / 112 |
| 設計会社名 | 大成エンジニアリング株式会社 | | |
| 施工会社名 | | | |
| 事 務 所 名 | 東日本高速道路株式会社　関東支社<br>京 浜 管 理 事 務 所 | | |

# 釜利谷第二高架橋　A2橋台(下り線)制震ダンパー取り付け詳細図(その1) S=1:20

## 制震構造　制震ダンパー1500(±150)
## 上部工付けブラケット詳細

側 面 図

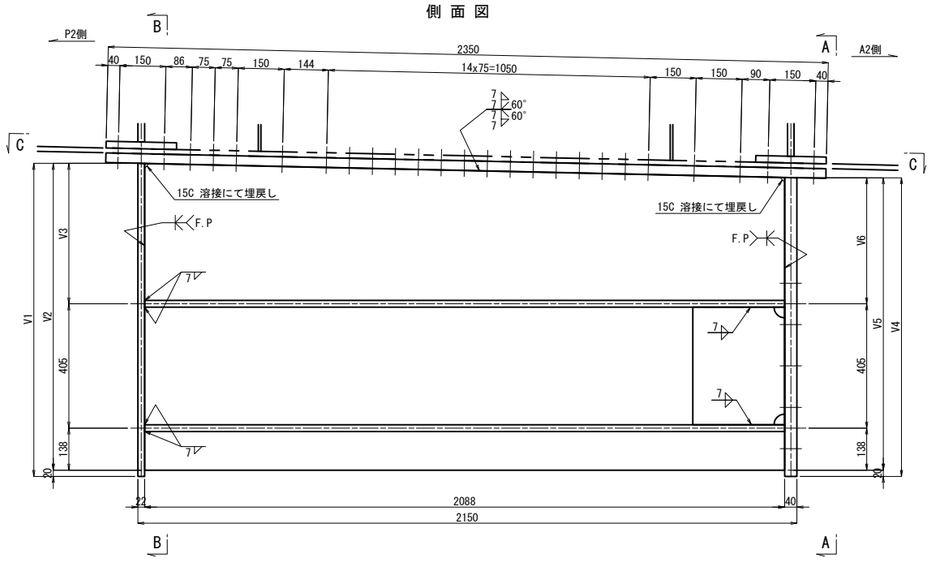


A － A

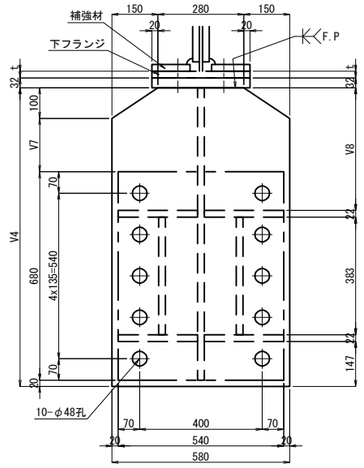


C － C

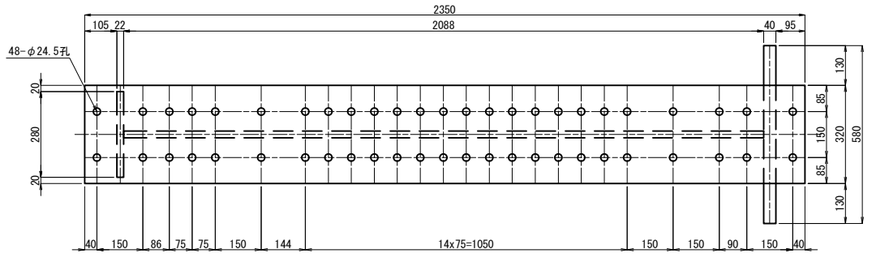


B － B

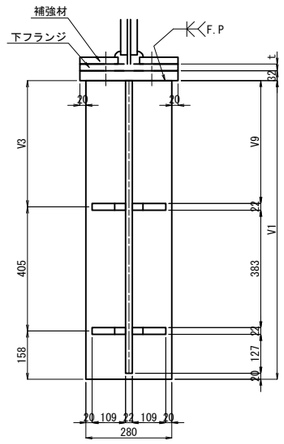


D － D

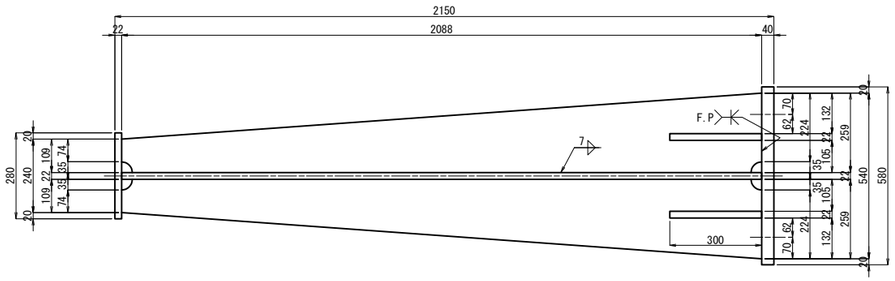


1組当たり材料（製作数：4組）
1 － BASE PL　320 x 32 x 2350(SM490YB)
1 －　FLG PL　V4 x 40 x　580(SM490YB)
1 －　FLG PL　280 x 22 x　V1
1 －　WEB PL　V2 x 22 x 2088
4 －　RIB PL　259 x 22 x 2088
2 －　RIB PL　383 x 22 x　300
8 － TCB M22 x　L1(S10T)(2-W付)
42 － TCB M22 x　L2(S10T)(2-W付)

| | DG2 | G1 | G2 | G3 |
|---|---|---|---|---|
| V1 | 1029 | 1032 | 1024 | 1018 |
| V2 | 1009 | 1012 | 1004 | 998 |
| V3 | 466 | 469 | 461 | 456 |
| V4 | 978 | 981 | 978 | 974 |
| V5 | 958 | 961 | 958 | 954 |
| V6 | 415 | 418 | 415 | 411 |
| V7 | 178 | 181 | 178 | 174 |
| V8 | 404 | 407 | 404 | 400 |
| V9 | 455 | 458 | 450 | 444 |
| L1 | 120 | 115 | 110 | 110 |
| L2 | 95 | 95 | 90 | 90 |

## 上部工補強工　D
## 補強材詳細

G1～G3

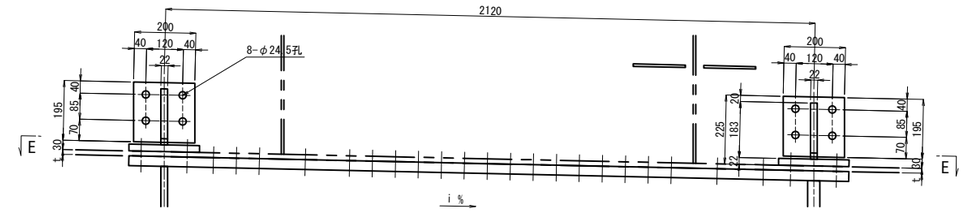


現場孔明
DG2 SM490YB t=22（起点側）
SS400 t=16（終点側）
G1　SM50YB t=19
G2～G3 SM50YA t=16

| | DG2 | G1 | G2 | G3 |
|---|---|---|---|---|
| i(%) | 2.4 | 2.4 | 2.2 | 2.1 |
| t | 16,22 | 19 | 16 | 16 |

DG2

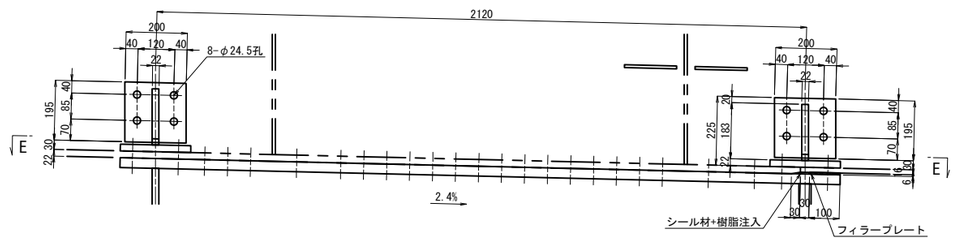


1組当たり材料（製作数：1組）
1 － FILL PL 320 x 6 x 100(SS400)

E － E

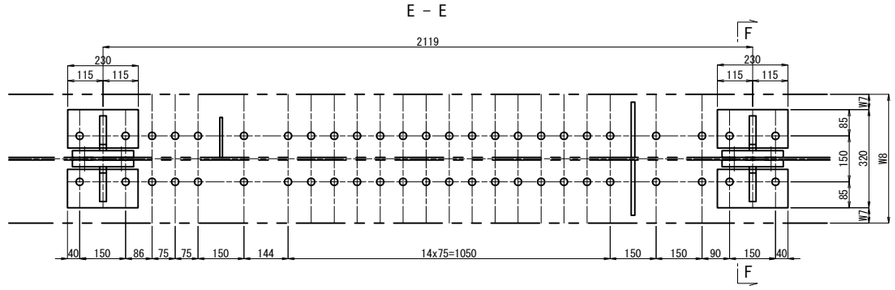


F － F

G2, G3

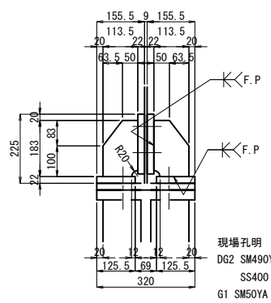


DG2, G1

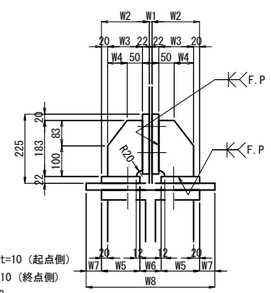


現場孔明
DG2 SM490YA t=10（起点側）
SS400 t=10（終点側）
G1 SM50YA t=9
G2～G3 SM50YA t=9

1組当たり材料（製作数：2組）
4 － BASE PL 200 x 22 x 195
4 － BASE PL 126 x 22 x 230
4 －　RIB PL 114 x 22 x 183
8 － TCB M22 x　90(S10T)

1組当たり材料（製作数：2組）
4 － BASE PL 200 x 22 x 195
4 － BASE PL　W5 x 22 x 230
4 －　RIB PL　W3 x 22 x 183
8 － TCB M22 x　90(S10T)

| | DG2 | G1 |
|---|---|---|
| W1 | 10 | 9 |
| W2 | 155 | 155.5 |
| W3 | 113 | 113.5 |
| W4 | 63 | 63.5 |
| W5 | 125 | 125.5 |
| W6 | 70 | 69 |
| W7 | 50 | 20 |
| W8 | 420 | 360 |

注記）
1. 特記なき材質は全てSM400Aとする。
2. 特記なきスカーラップはR35とする。
3. 詳細寸法は、現地実測の上決定の事。
4. 上部エブラケット、補強材はC5系塗装とする。

| | | | |
|---|---|---|---|
| 横浜横須賀道路<br>釜利谷第二高架橋耐震補強工事 | | | |
| 図面の種類 | 釜利谷第二高架橋　A2橋台(下り線)<br>制震ダンパー取り付け詳細図(その1) | | |
| 縮　　尺 | 図　示 | 図面番号 | 90 / 112 |
| 設計会社名 | 大成エンジニアリング株式会社 | | |
| 施工会社名 | | | |
| 事 務 所 名 | 東日本高速道路株式会社　関東支社<br>京 浜 管 理 事 務 所 | | |

# 釜利谷第二高架橋　A2橋台(下り線)制震ダンパー取り付け詳細図(その2)　S=1:20

制震構造　制震ダンパー1500(±150)

正 面 図

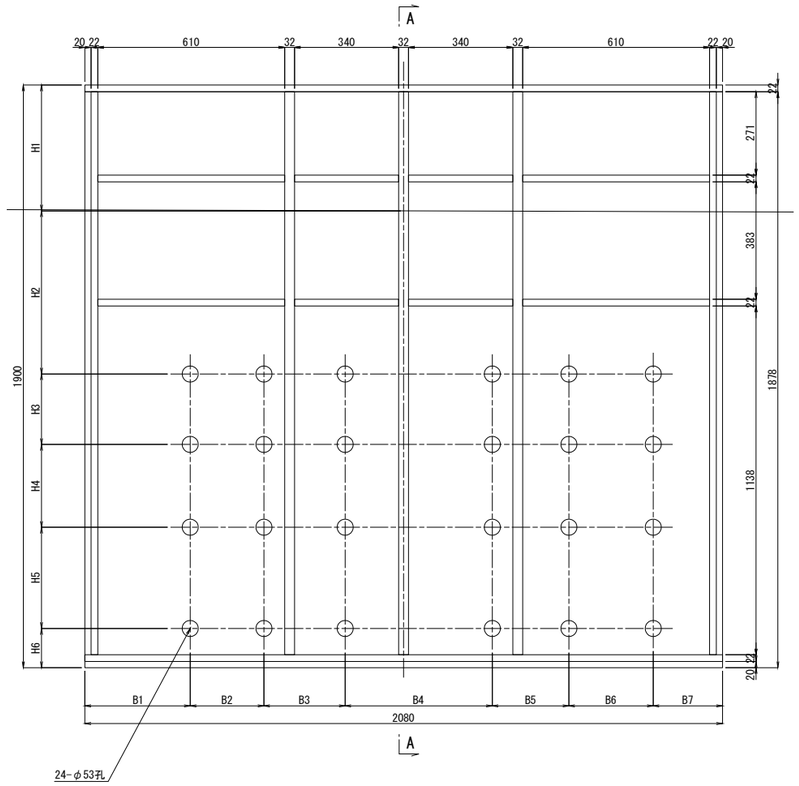


下部工付けブラケット詳細 A－A

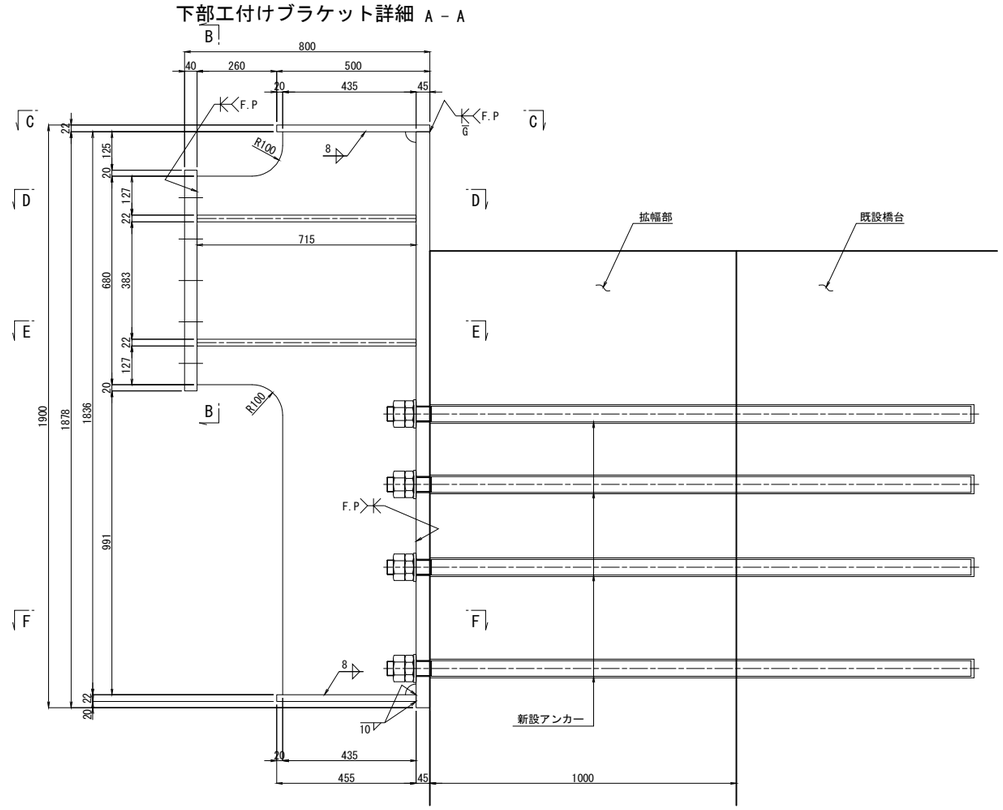


B－B

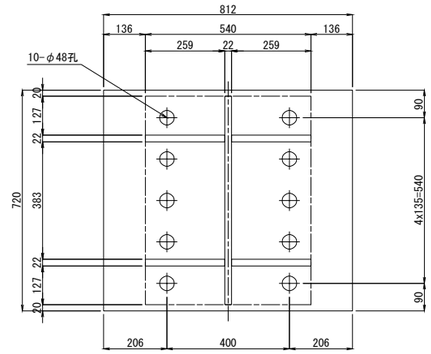


1組当たり材料（製作数：4組）

1 － BASE PL 1878 x 45 x 2080(SM520C)
1 － BASE PL 720 x 40 x 812(SM490YB)
1 － FLG PL 611 x 22 x 2068
1 － FLG PL 566 x 22 x 2068
1 － RIB PL 327 x 22 x 1836
1 － RIB PL 675 x 32 x 1836
1 － RIB PL 715 x 32 x 1836
1 － RIB PL 755 x 32 x 1836
1 － RIB PL 543 x 22 x 1836
2 － RIB PL 606 x 22 x 373
1 － RIB PL 713 x 22 x 338
1 － RIB PL 713 x 22 x 338（切欠き有）
1 － RIB PL 753 x 22 x 338
1 － RIB PL 753 x 22 x 338（切欠き有）
2 － RIB PL 606 x 22 x 521
24 － ANCHOR BOLT D51 x 1910(SD345)
24 － NUT M48(第1種)(SS400)
24 － NUT M48(第3種)(SS400)
24 － Washer M48(SS400)

| | DG2 | G1 | G2 | G3 |
|---|---|---|---|---|
| B1 | 270 | 125 | 340 | 150 |
| B2 | 255 | 430 | 240 | 255 |
| B3 | 245 | 255 | 265 | 475 |
| B4 | 490 | 470 | 480 | 275 |
| B5 | 255 | 275 | 250 | 490 |
| B6 | 255 | 255 | 275 | 250 |
| B7 | 310 | 270 | 230 | 185 |
| H1 | 546 | 410 | 411 | 412 |
| H2 | 396 | 522 | 532 | 520 |
| H3 | 240 | 250 | 230 | 235 |
| H4 | 260 | 255 | 270 | 270 |
| H5 | 335 | 350 | 330 | 330 |
| H6 | 123 | 113 | 128 | 133 |

## 制震構造　アンカー工φ61・775（水平方向）　S=1:10

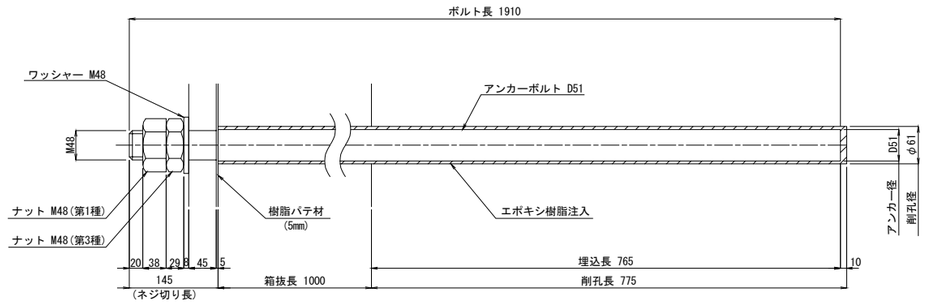


※アンカーボルトはネジ切り部のみ溶融亜鉛めっきを施すものとする。

## アンカーボルト孔周り詳細図 S=1:5

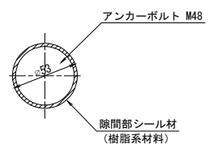


A=(53^2mm-44.752^2mm)xπ/4
=633.2mm2
V=A x t(ベース板厚)mm3

## 縁部シール材詳細図 S=1:5

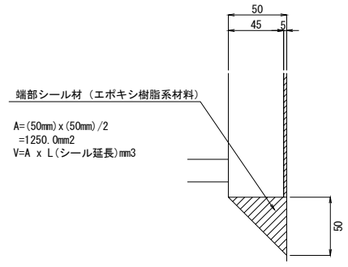


A=(50mm)x(50mm)/2
=1250.0mm2
V=A x L(シール延長)mm3

注記)
1. 特記なき材質は全てSM400Aとする。
2. 特記なきスカーラップはR35とする。
3. 詳細寸法は、現地実測の上決定の事。
4. 鋼材は、全て溶融亜鉛メッキ処理とする。
（膜厚は、JIS H8641 HDZT77とする。
但しボルト・ナット類の膜厚は、HDZT49とする。）
5. アンカーボルトを配置する際には鉄筋検査を行い、
既設部の鉄筋に干渉しないように注意すること。

| | | | |
|---|---|---|---|
| 横浜横須賀道路<br>釜利谷第二高架橋耐震補強工事 | | | |
| 図面の種類 | 釜利谷第二高架橋　A2橋台(下り線)<br>制震ダンパー取り付け詳細図(その2) | | |
| 縮　尺 | 図　示 | 図面番号 | 91 / 112 |
| 設計会社名 | 大成エンジニアリング株式会社 | | |
| 施工会社名 | | | |
| 事 務 所 名 | 東日本高速道路株式会社　関東支社<br>京 浜 管 理 事 務 所 | | |

# 釜利谷第二高架橋　A2橋台(下り線)制震ダンパー取り付け詳細図(その3)　S=1:20

制震構造　制震ダンパー1500(±150)

C－C

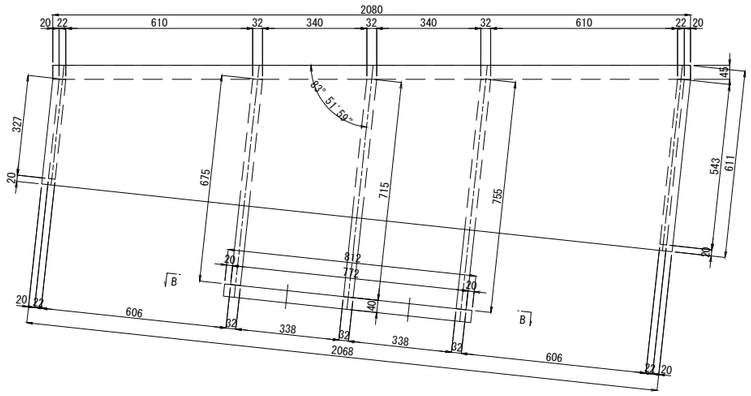


緩衝材取付部詳細

平 面 図

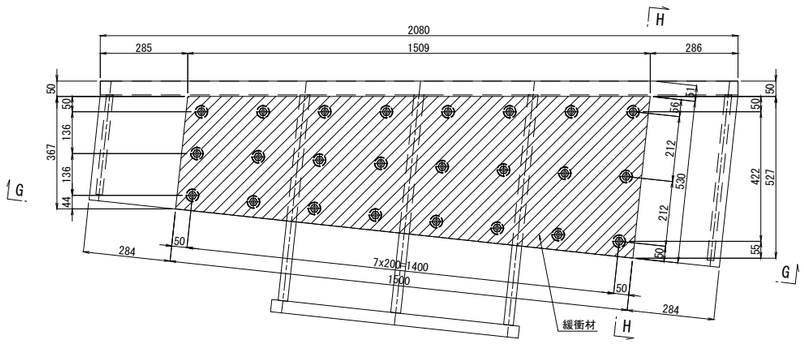


D－D　　E－E

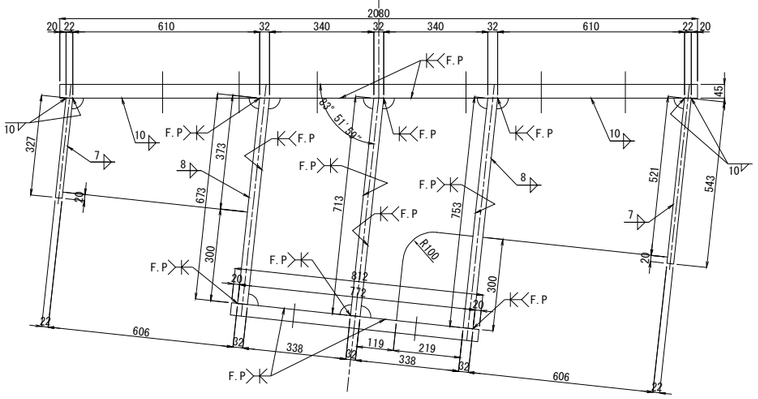


G－G

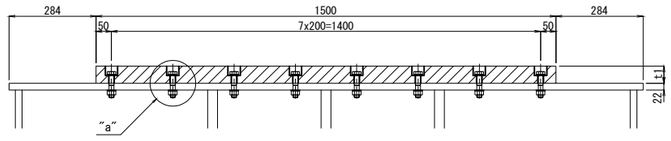


H－H

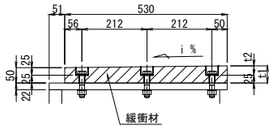


| | DG2 | G1 | G2 | G3 |
|---|---|---|---|---|
| t1 | 63 | 63 | 62 | 61 |
| t2 | 38 | 38 | 37 | 36 |
| i(%) | 2.4 | 2.4 | 2.2 | 2.1 |

〈新設部材〉
1組当たり材料（製作数：4組）
24-BN M16 x85(2-W) (22+25+35=82→L=85)
1-緩衝材　527 x t1 x1509(クロロプレンゴム 硬度55°±5°)

"a"部詳細 S=1:5

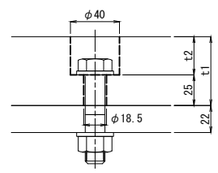


F－F

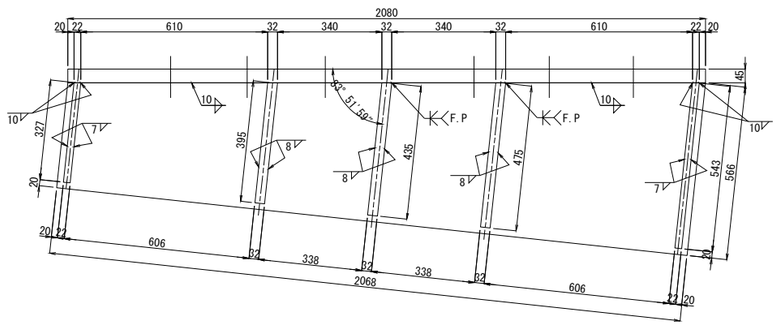


注記)
1. 特記なき材質は全てSM400Aとする。
2. 特記なきスカーラップはR35とする。
3. 詳細寸法は、現地実測の上決定の事。
4. 鋼材は、全て溶融亜鉛メッキ処理とする。
（膜厚は、JIS　H8641　HDZT77とする。
但しボルト・ナット類の膜厚は、HDZT49とする。）

| | | | |
|---|---|---|---|
| 横浜横須賀道路<br>釜利谷第二高架橋耐震補強工事 | | | |
| 図面の種類 | 釜利谷第二高架橋　A2橋台(下り線)<br>制震ダンパー取り付け詳細図(その3) | | |
| 縮　尺 | 図　示 | 図面番号 | 92 / 112 |
| 設計会社名 | 大成エンジニアリング株式会社 | | |
| 施工会社名 | | | |
| 事 務 所 名 | 東日本高速道路株式会社　関東支社<br>京 浜 管 理 事 務 所 | | |

# 釜利谷第二高架橋　A2橋台(上り線)制震ダンパー配置図　S=1:100

## 断面図

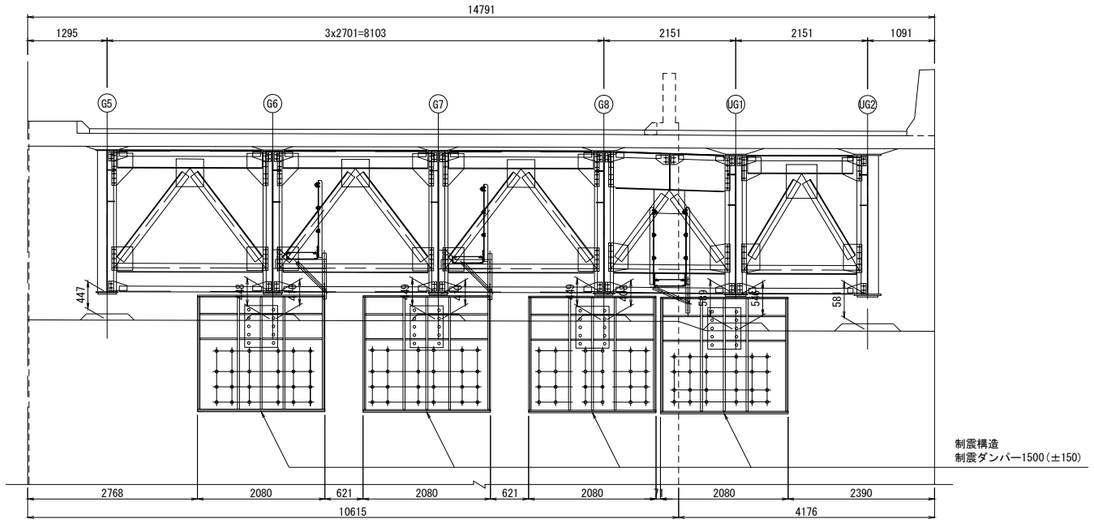


## 側面図

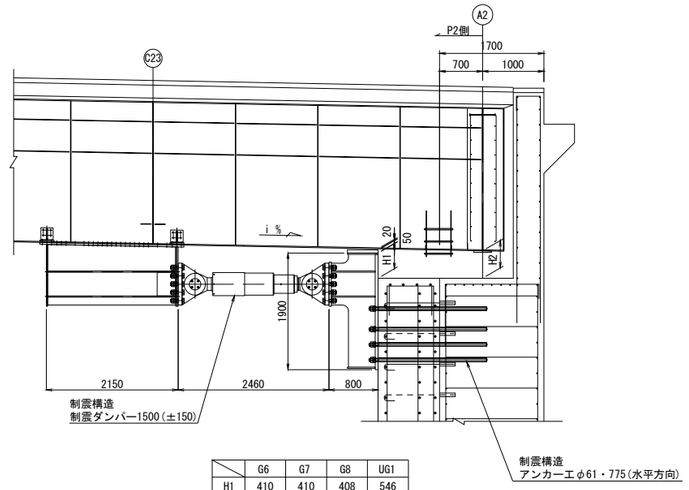


| | G6 | G7 | G8 | UG1 |
|---|---|---|---|---|
| H1 | 410 | 410 | 408 | 546 |
| H2 | 448 | 449 | 449 | 589 |
| i (%) | 1.9 | 1.8 | 1.7 | 1.6 |

## 平面図

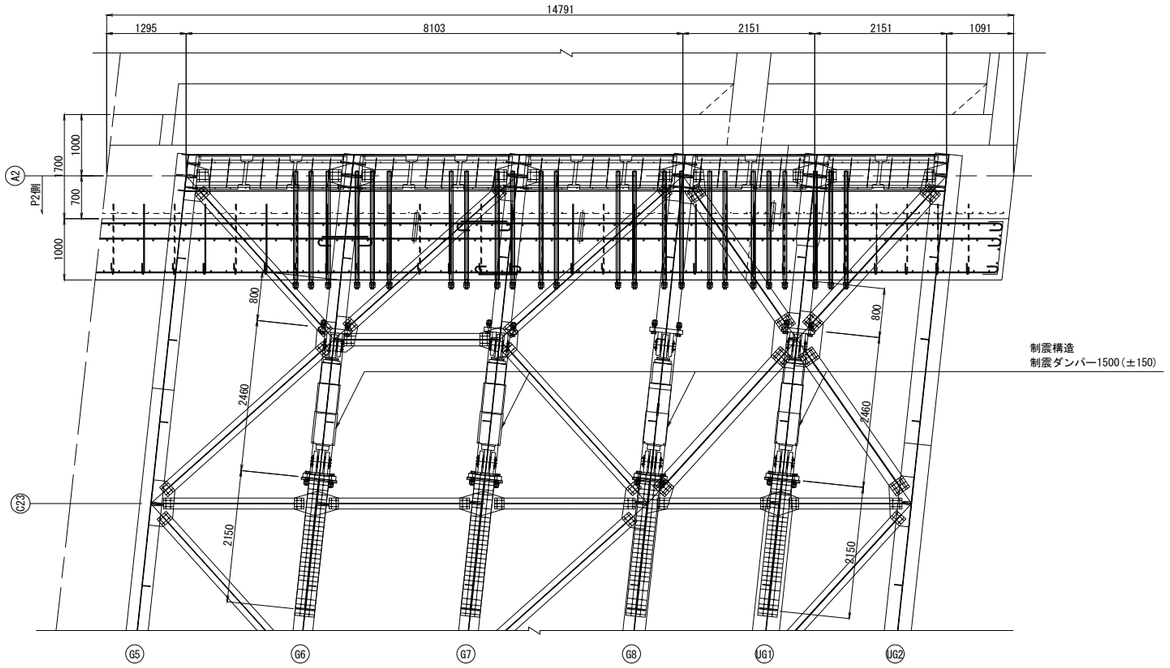


## 位置図

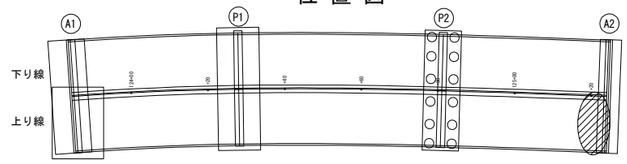


※制震ダンパーは段差防止構造を兼ねるものとする。

| | | | |
|---|---|---|---|
| 横浜横須賀道路<br>釜利谷第二高架橋耐震補強工事 | | | |
| 図面の種類 | 釜利谷第二高架橋　A2橋台(上り線)<br>制震ダンパー配置図 | | |
| 縮　尺 | 図　示 | 図面番号 | 93 / 112 |
| 設計会社名 | 大成エンジニアリング株式会社 | | |
| 施工会社名 | | | |
| 事務所名 | 東日本高速道路株式会社　関東支社<br>京浜管理事務所 | | |

# 釜利谷第二高架橋　A2橋台(上り線)制震ダンパー取り付け詳細図(その1)　S=1:20

## 制震構造　制震ダンパー1500（±150）
## 上部工付けブラケット詳細

側 面 図

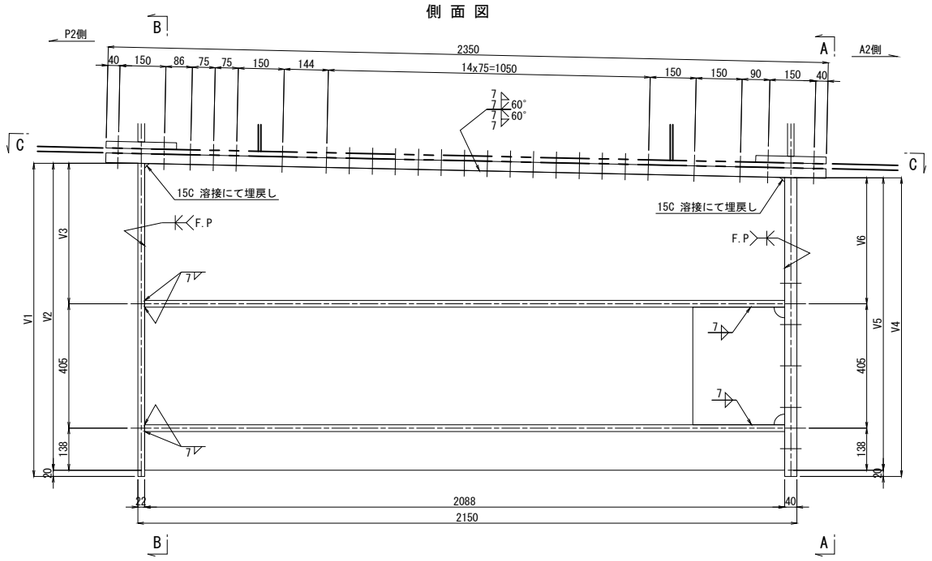


A － A

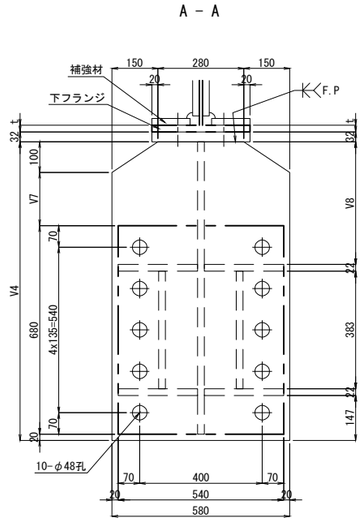


C － C

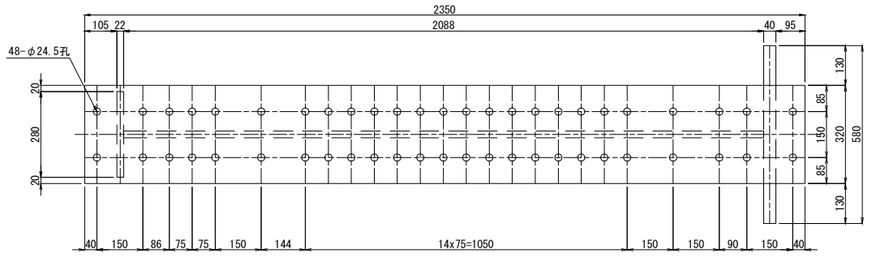


B － B

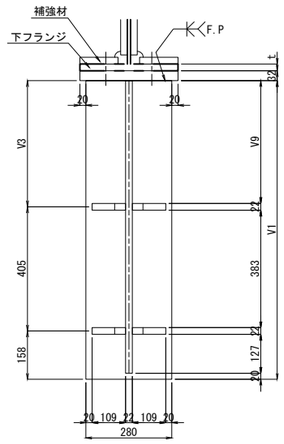


1組当たり材料（製作数：4組）

1 － BASE PL　320 x 32 x 2350(SM490YB)
1 －　FLG PL　V4 x 40 x　580(SM490YB)
1 －　FLG PL　280 x 22 x　V1
1 －　WEB PL　V2 x 22 x 2088
4 －　RIB PL　259 x 22 x 2088
2 －　RIB PL　383 x 22 x　300
8 － TCB M22 x　L1(S10T)(2-W付)
42 － TCB M22 x　L2(S10T)(2-W付)

D － D

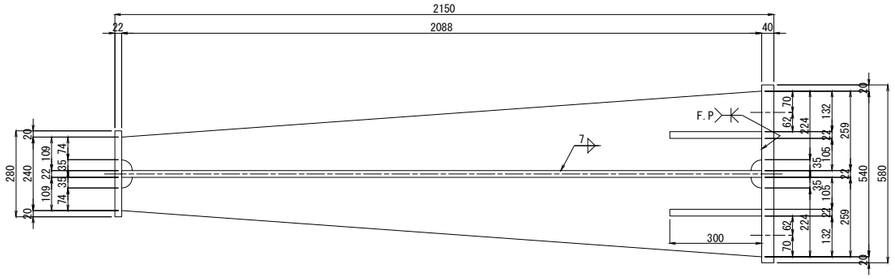


| | G6 | G7 | G8 | UG1 |
|---|---|---|---|---|
| V1 | 1008 | 1002 | 994 | 985 |
| V2 | 988 | 982 | 974 | 965 |
| V3 | 445 | 440 | 431 | 423 |
| V4 | 967 | 964 | 958 | 951 |
| V5 | 947 | 944 | 938 | 931 |
| V6 | 405 | 402 | 395 | 389 |
| V7 | 167 | 164 | 158 | 151 |
| V8 | 393 | 390 | 384 | 377 |
| V9 | 434 | 428 | 420 | 411 |
| L1 | 110 | 110 | 115 | 120 |
| L2 | 90 | 90 | 95 | 95 |

## 上部工補強工　D
## 補強材詳細

G1～G3

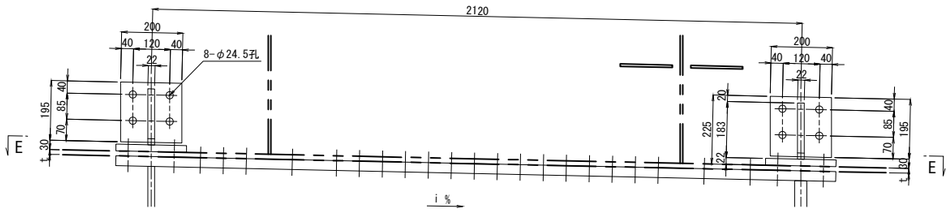


現場孔明
UG1 SM490YB t=22（起点側）
SS400 t=16（終点側）
G6,G7 SM50YA t=16
G8　SM50YB t=19

| | G6 | G7 | G8 | UG1 |
|---|---|---|---|---|
| i(%) | 1.9 | 1.8 | 1.7 | 1.6 |
| t | 16 | 16 | 19 | 16,22 |

UG1

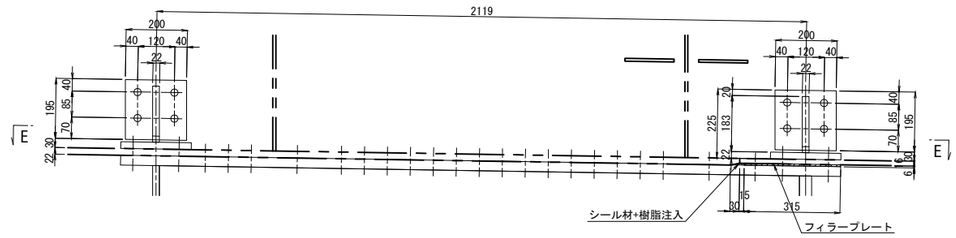


1組当たり材料（製作数：1組）
1 － FILL PL 320 x 6 x 315(SS400)

E － E

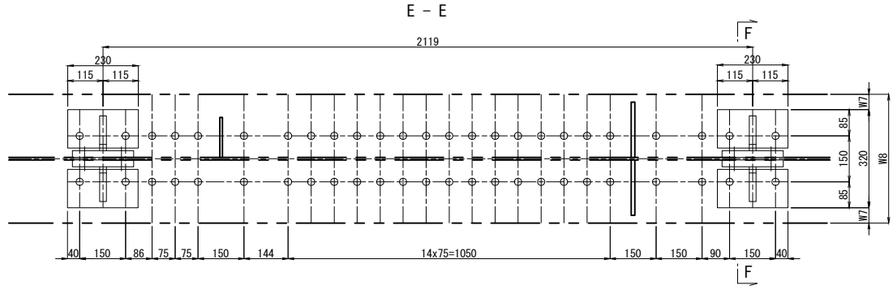


F － F

G6,G7

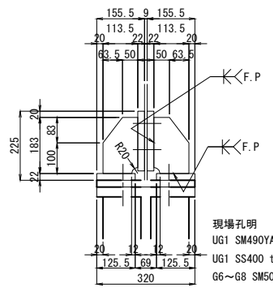


現場孔明
UG1 SM490YA t=10（起点側）
UG1 SS400 t=10（終点側）
G6～G8 SM50YA t=9

1組当たり材料（製作数：2組）

4 － BASE PL 200 x 22 x 195
4 － BASE PL 126 x 22 x 230
4 －　RIB PL 114 x 22 x 183
8 － TCB M22 x　90(S10T)

G8,UG1

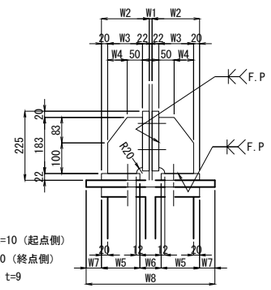


1組当たり材料（製作数：2組）

4 － BASE PL 200 x 22 x 195
4 － BASE PL　W5 x 22 x 230
4 －　RIB PL　W3 x 22 x 183
8 － TCB M22 x　90(S10T)

| | G8 | UG1 |
|---|---|---|
| W1 | 9 | 10 |
| W2 | 155.5 | 155 |
| W3 | 113.5 | 113 |
| W4 | 63.5 | 63 |
| W5 | 125.5 | 125 |
| W6 | 69 | 70 |
| W7 | 20 | 60 |
| W8 | 360 | 440 |

注記）
1. 特記なき材質は全てSM400Aとする。
2. 特記なきスカーラップはR35とする。
3. 詳細寸法は、現地実測の上決定の事。
4. 上部工ブラケット、補強材はC5系塗装とする。

| | | | |
|---|---|---|---|
| 横浜横須賀道路<br>釜利谷第二高架橋耐震補強工事 | | | |
| 図面の種類 | 釜利谷第二高架橋　A2橋台(上り線)<br>制震ダンパー取り付け詳細図(その1) | | |
| 縮　　尺 | 図　示 | 図面番号 | 94 / 112 |
| 設計会社名 | 大成エンジニアリング株式会社 | | |
| 施工会社名 | | | |
| 事 務 所 名 | 東日本高速道路株式会社　関東支社<br>京 浜 管 理 事 務 所 | | |

# 釜利谷第二高架橋　A2橋台(上り線)制震ダンパー取り付け詳細図(その2)　S=1:20

制震構造　制震ダンパー1500(±150)

下部工付けブラケット詳細

正 面 図

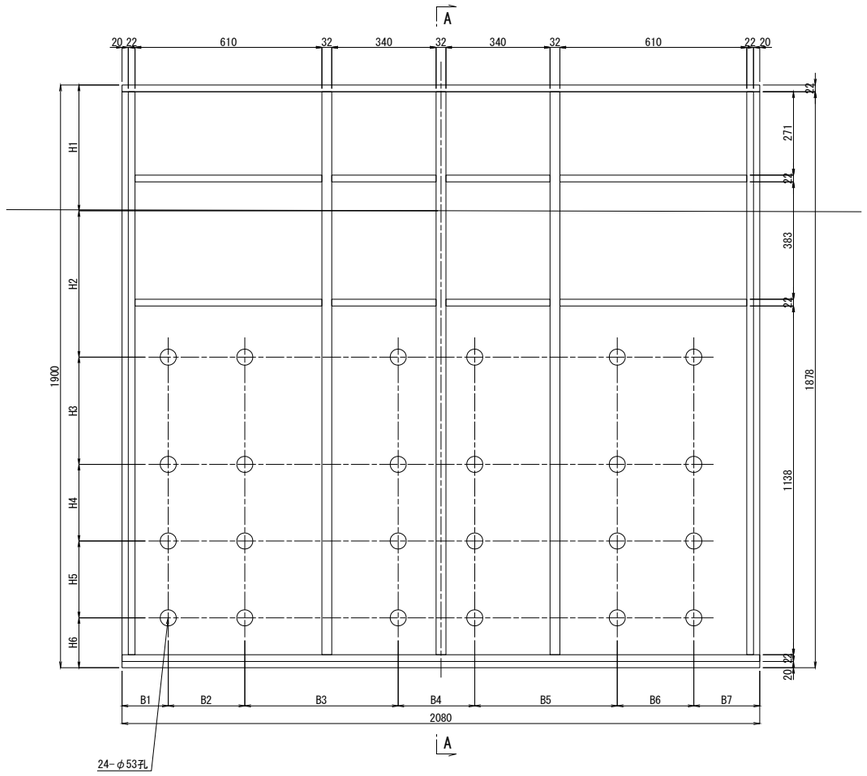


A - A

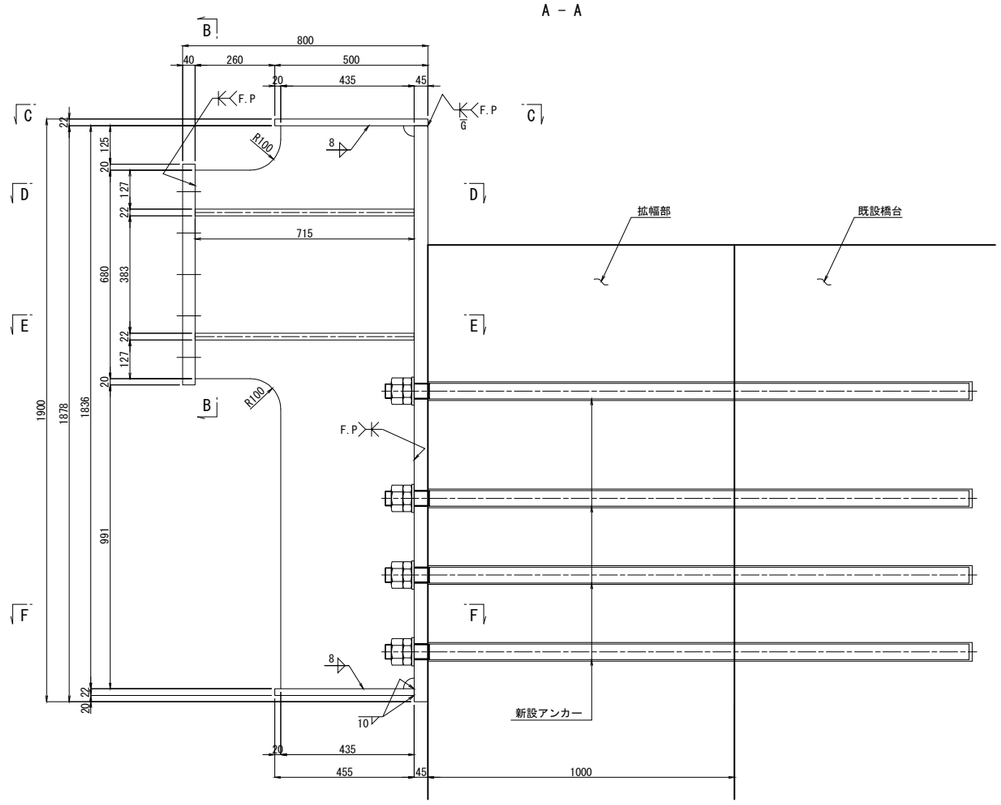


B - B

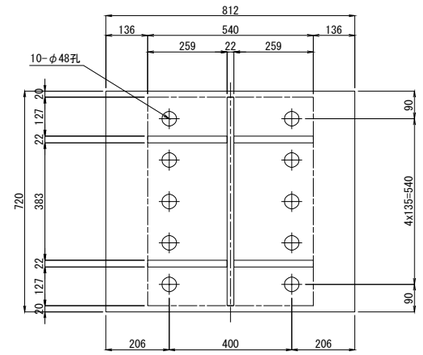


1組当たり材料（製作数：4組）

1 - BASE PL 1878 x 45 x 2080(SM520C)
1 - BASE PL 720 x 40 x 812(SM490YB)
1 - FLG PL 611 x 22 x 2068
1 - FLG PL 566 x 22 x 2068
1 - RIB PL 327 x 22 x 1836
1 - RIB PL 675 x 32 x 1836
1 - RIB PL 715 x 32 x 1836
1 - RIB PL 755 x 32 x 1836
1 - RIB PL 543 x 22 x 1836
2 - RIB PL 606 x 22 x 373
1 - RIB PL 713 x 22 x 338
1 - RIB PL 713 x 22 x 338（切欠き有）
1 - RIB PL 753 x 22 x 338
1 - RIB PL 753 x 22 x 338（切欠き有）
2 - RIB PL 606 x 22 x 521
24 - ANCHOR BOLT D51 x 1910(SD345)
24 - NUT M48(第1種)(SS400)
24 - NUT M48(第3種)(SS400)
24 - Washer M48(SS400)

| | G6 | G7 | G8 | UG1 |
|---|---|---|---|---|
| B1 | 315 | 150 | 170 | 225 |
| B2 | 250 | 250 | 270 | 255 |
| B3 | 280 | 500 | 485 | 270 |
| B4 | 470 | 250 | 280 | 485 |
| B5 | 250 | 465 | 460 | 260 |
| B6 | 275 | 250 | 250 | 245 |
| B7 | 240 | 215 | 165 | 340 |
| H1 | 410 | 410 | 408 | 546 |
| H2 | 497 | 477 | 479 | 421 |
| H3 | 335 | 350 | 340 | 245 |
| H4 | 250 | 250 | 250 | 300 |
| H5 | 250 | 250 | 250 | 195 |
| H6 | 158 | 163 | 173 | 193 |

## 制震構造　アンカーエφ61・775（水平方向）　S=1:10

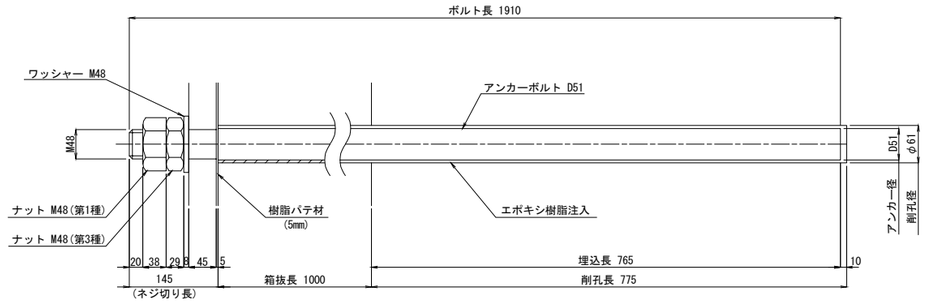


※アンカーボルトはネジ切り部のみ溶融亜鉛めっきを施すものとする。

## アンカーボルト孔周り詳細図 S=1:5

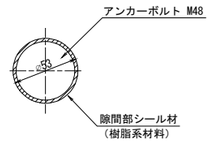


A=(53^2mm-44.752^2mm)xπ/4
=633.2mm2
V=A x t(ベース板厚)mm3

## 縁部シール材詳細図 S=1:5

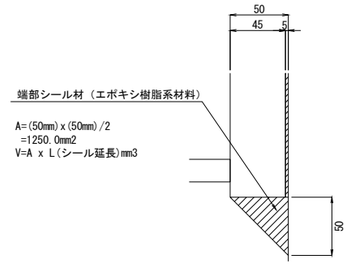


A=(50mm)x(50mm)/2
=1250.0mm2
V=A x L(シール延長)mm3

注記)
1. 特記なき材質は全てSM400Aとする。
2. 特記なきスカーラップはR35とする。
3. 詳細寸法は、現地実測の上決定の事。
4. 鋼材は、全て溶融亜鉛メッキ処理とする。
（膜厚は、JIS H8641 HDZT77とする。
但しボルト・ナット類の膜厚は、HDZT49とする。）
5. アンカーボルトを配置する際には鉄筋検査を行い、
既設部の鉄筋に干渉しないように注意すること。

| | | | |
|---|---|---|---|
| 横浜横須賀道路<br>釜利谷第二高架橋耐震補強工事 | | | |
| 図面の種類 | 釜利谷第二高架橋　A2橋台(上り線)<br>制震ダンパー取り付け詳細図(その2) | | |
| 縮　尺 | 図　示 | 図面番号 | 95 / 112 |
| 設計会社名 | 大成エンジニアリング株式会社 | | |
| 施工会社名 | | | |
| 事 務 所 名 | 東日本高速道路株式会社　関東支社<br>京 浜 管 理 事 務 所 | | |

# 釜利谷第二高架橋　A2橋台(上り線)制震ダンパー取り付け詳細図(その3)　S=1:20

制震構造　制震ダンパー1500(±150)

C－C

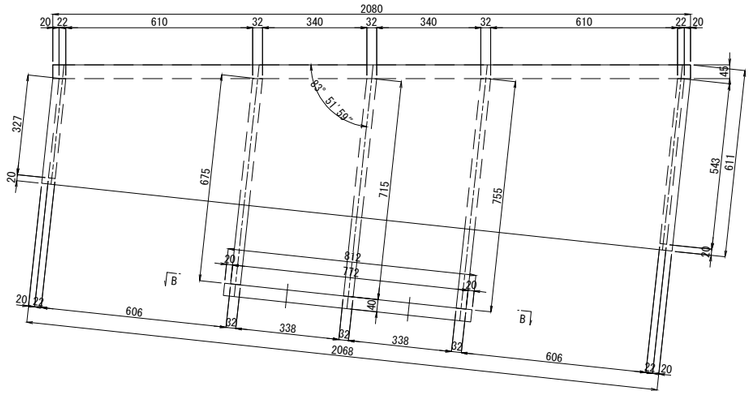

緩衝材取付部詳細

平 面 図

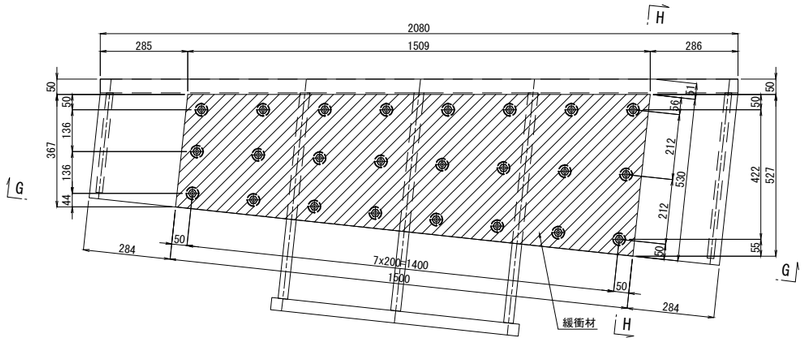


D－D　E－E

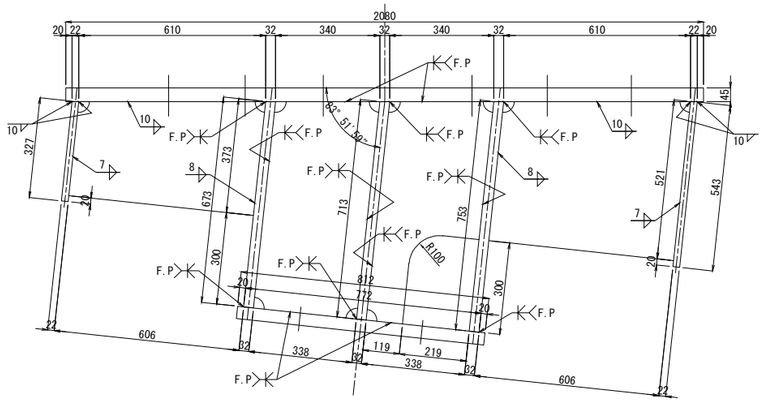

G－G

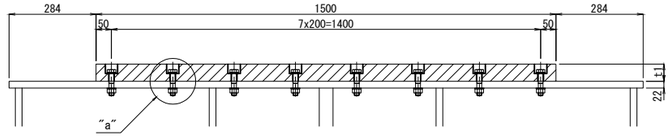


H－H

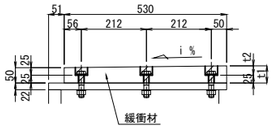


| | G6 | G7 | G8 | UG1 |
|---|---|---|---|---|
| t1 | 60 | 60 | 59 | 58 |
| t2 | 35 | 35 | 34 | 33 |
| i(%) | 1.9 | 1.8 | 1.7 | 1.6 |

〈新設部材〉
1組当たり材料（製作数：4組）
24-BN M16 x85(2-W) (22+25+35=82→L=85)
1-緩衝材　527 x t1 x1509(クロロプレンゴム 硬度55°±5°)

F－F

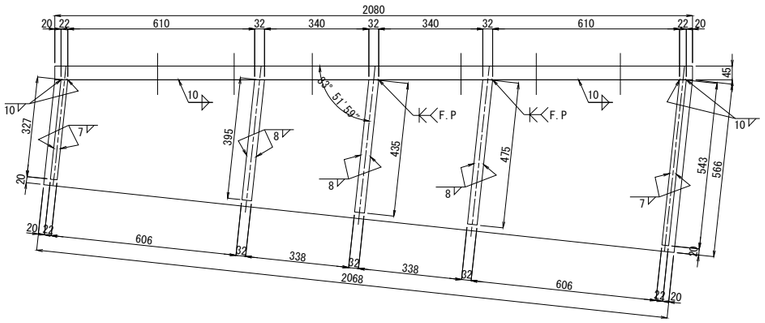

"a"部詳細 S=1:5

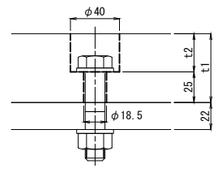

注記)
1. 特記なき材質は全てSM400Aとする。
2. 特記なきスカーラップはR35とする。
3. 詳細寸法は、現地実測の上決定の事。
4. 鋼材は、全て溶融亜鉛メッキ処理とする。
（膜厚は、JIS　H8641　HDZT77とする。
但しボルト・ナット類の膜厚は、HDZT49とする。）

| | | | |
|---|---|---|---|
| 横浜横須賀道路<br>釜利谷第二高架橋耐震補強工事 | | | |
| 図面の種類 | 釜利谷第二高架橋　A2橋台(上り線)<br>制震ダンパー取り付け詳細図(その3) | | |
| 縮　尺 | 図　示 | 図面番号 | 96 / 112 |
| 設計会社名 | 大成エンジニアリング株式会社 | | |
| 施工会社名 | | | |
| 事 務 所 名 | 東日本高速道路株式会社　関東支社<br>京 浜 管 理 事 務 所 | | |

# 釜利谷第二高架橋　制震ダンパー取付け部塗分け区分図

制震構造　制震ダンパー1500(±150)
上部工付けブラケット

## 側面図

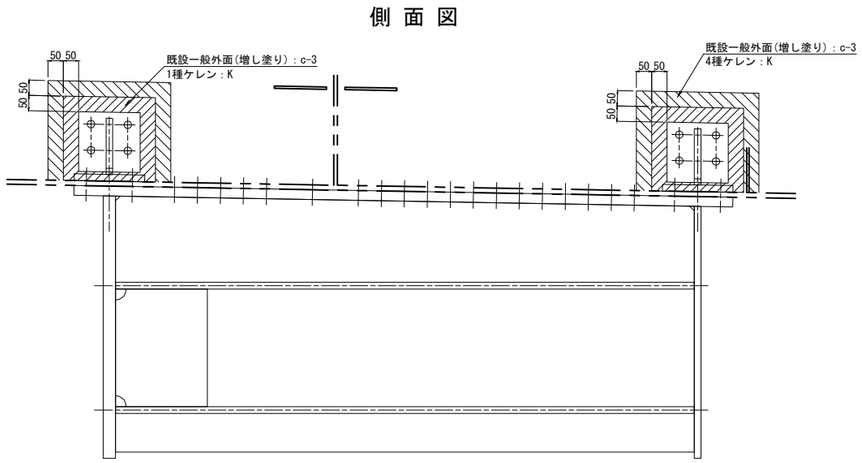


## 側面図

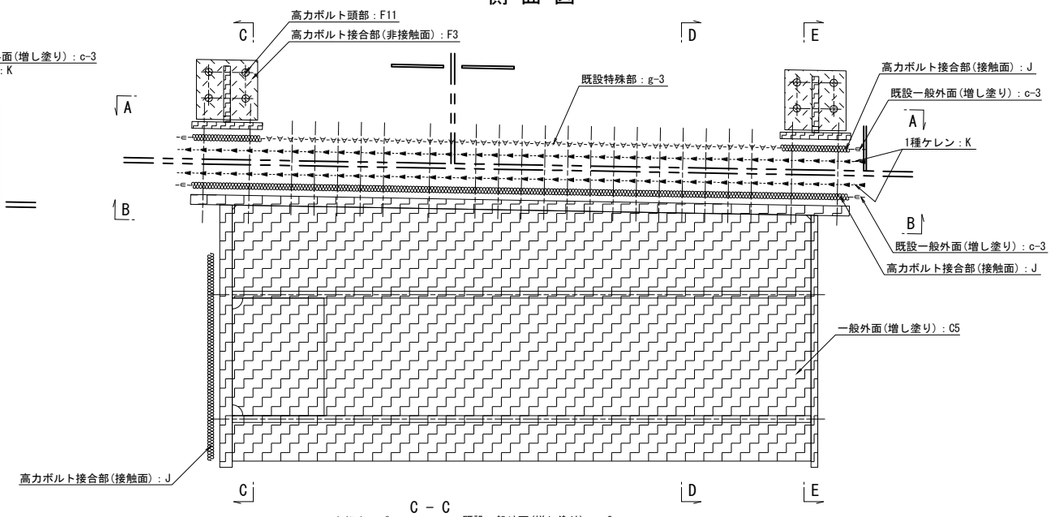


## D－D

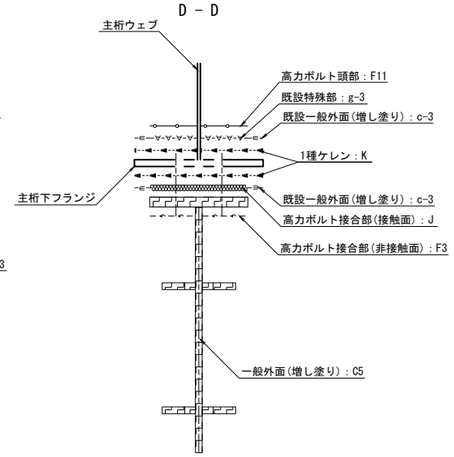


## A－A

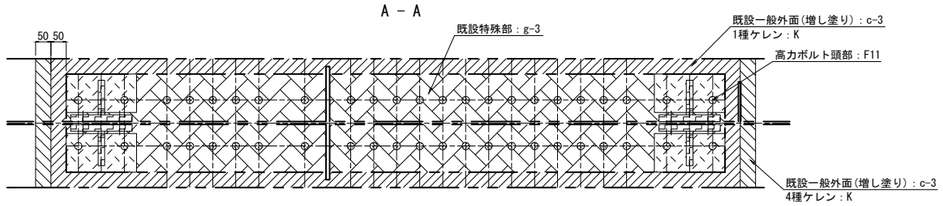


## C－C

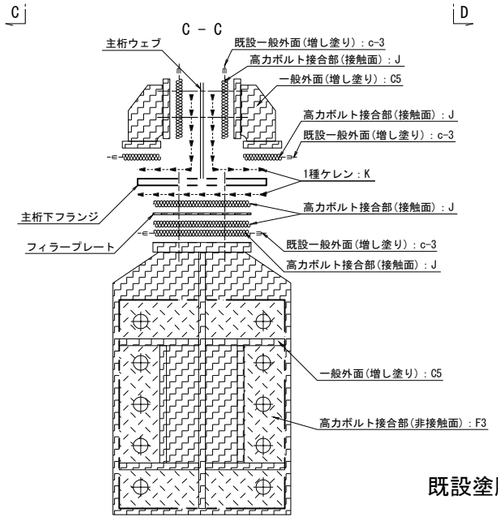


## E－E

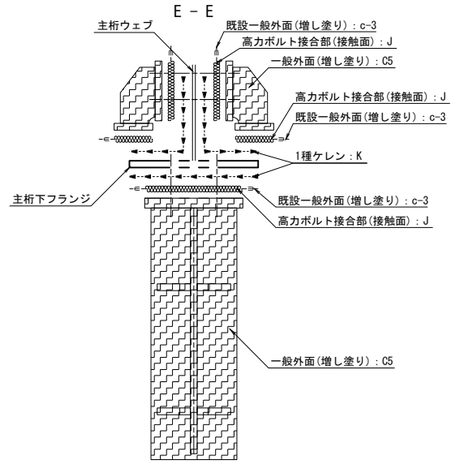


## B－B

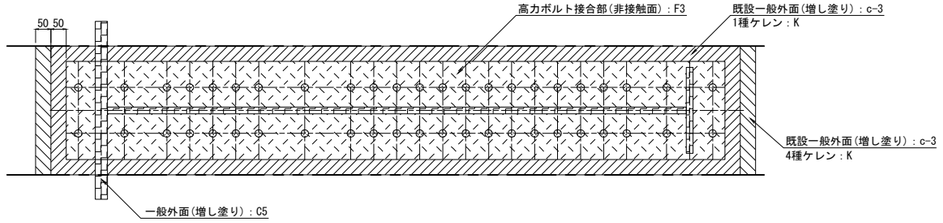


## 既設塗膜との境界部の処理　S=1:4

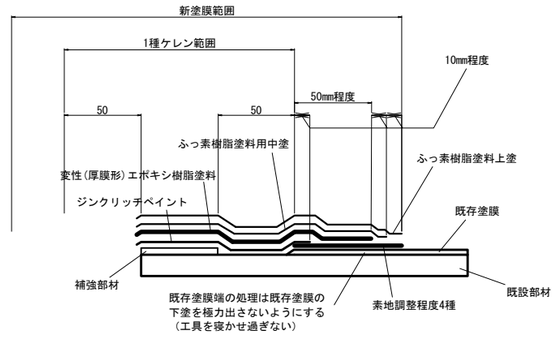


## 凡例

| | | | |
|---|---|---|---|
| 一般外面(増し塗り) | C5 | : | |
| 高力ボルト接合部(非接触面) | F3 | : | |
| 高力ボルト頭部 | F11 | : | |
| 高力ボルト接合部(接触面) | J | : | |
| 既設一般外面(増し塗り) | c-3 | : | |
| 既設一般外面(増し塗り) | c-3 | : | |
| 既設特殊部 | g-3 | : | |
| 1種ケレン | K | : | |

## 配置図

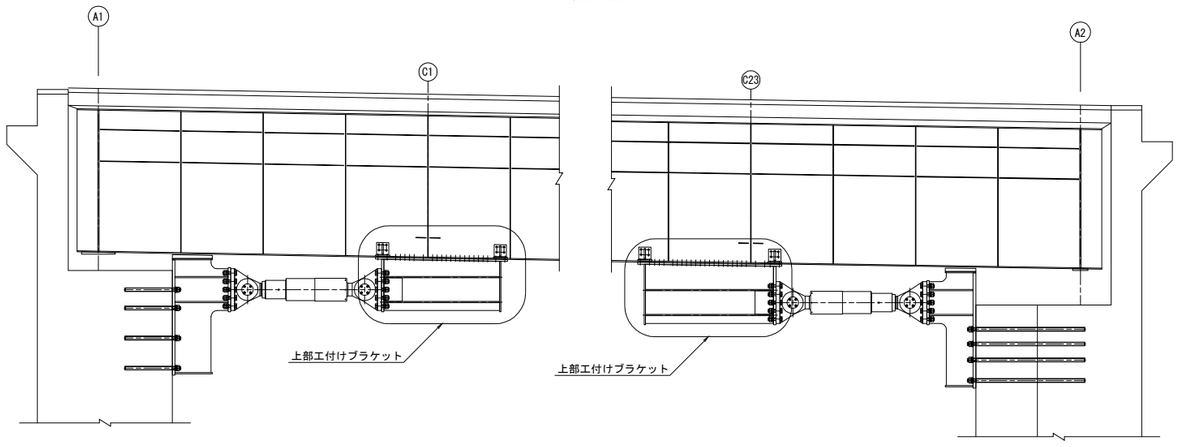


## 位置図

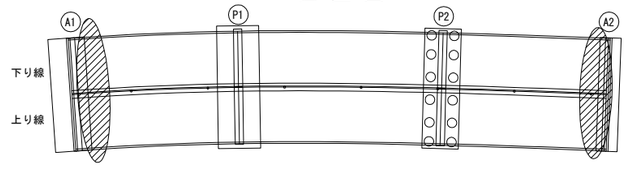


| | | | |
|---|---|---|---|
| 横浜横須賀道路<br>釜利谷第二高架橋耐震補強工事 | | | |
| 図面の種類 | 釜利谷第二高架橋<br>制震ダンパー取付け部塗分け区分図 | | |
| 縮　尺 | 図　示 | 図面番号 | 97 / 112 |
| 設計会社名 | 大成エンジニアリング株式会社 | | |
| 施工会社名 | | | |
| 事務所名 | 東日本高速道路株式会社　関東支社<br>京浜管理事務所 | | |

# 釜利谷第二高架橋 制震ダンパー詳細図

縮尺 1:20

制震構造　制震ダンパー1500（±150）

（参考図）

## ① 制震ダンパー

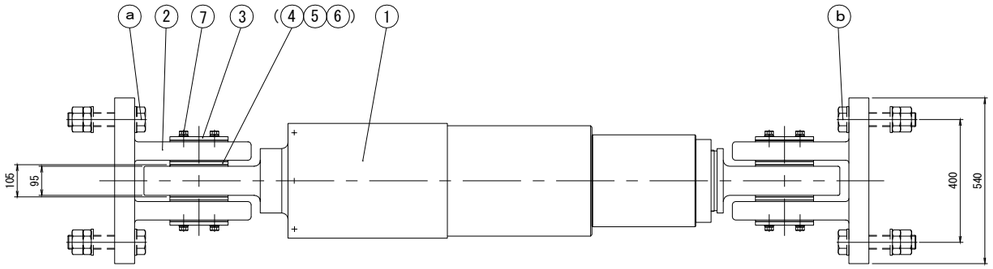


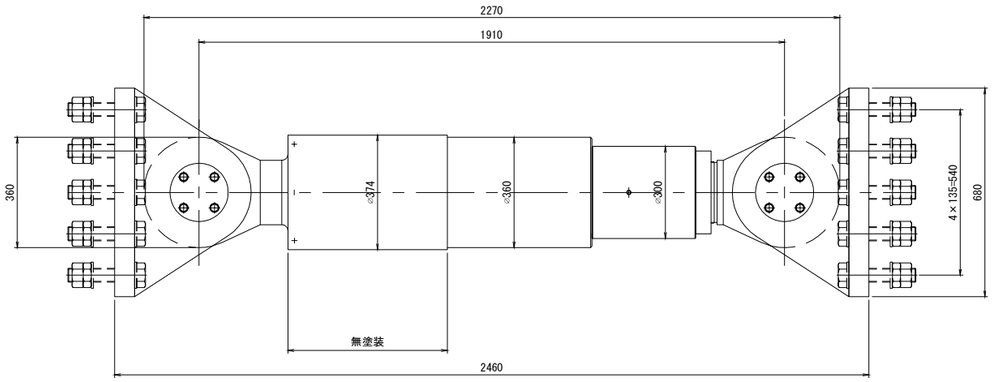


## ② 二山クレビス

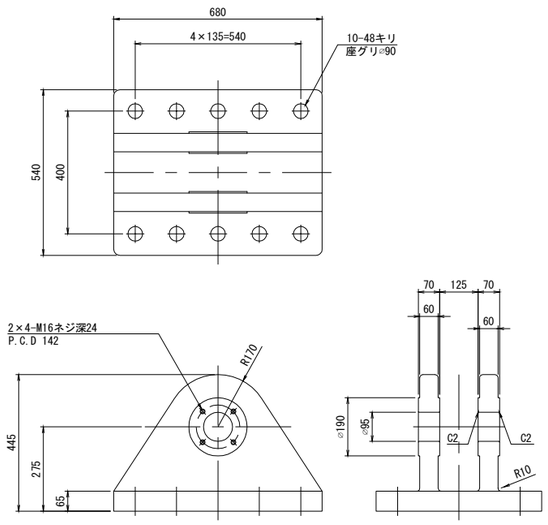


## ③ カバープレート S=1:10

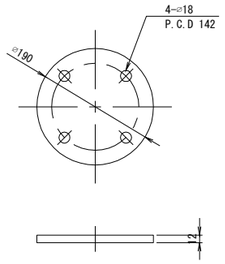


## ④ カ ラ ー S=1:10

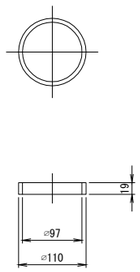


## ⑤ 球面軸受パッキン S=1:10

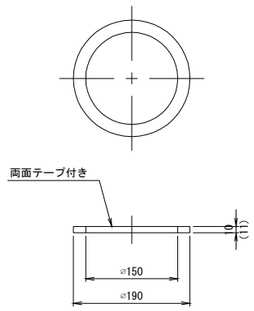


## ⑥ ピ ン S=1:10

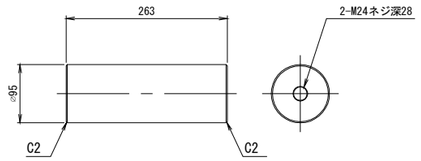


### 規格表

| ダンパー仕様 | | |
|---|---|---|
| 抵抗力 | F | 1500 kN |
| ストローク | δ | ± 150 mm |
| 鋼製部材設計力 | P | 1950 kN |
| 移動量 | | |
| L2地震時最大変位 | δe | ± 92 mm |
| 片温度変化移動量 | Δt | ± 13 mm |
| 施工誤差吸収量 | δo | ± 15 mm |

注）ストロークは
L2地震時最大移動量+片温度変化移動量＋施工誤差吸収量以上を確保することを基本とする。

### 材料表

| 部番 | 部品名称 | 材質 | 個数 | 質量（kg） | 備考 |
|---|---|---|---|---|---|
| △ | 制震ダンパー | － | 1 | 1002.5 | |
| ② | 二山クレビス | SCM480N または SM490A | 2 | 655.4 | |
| ③ | カバープレート | SS400 | 4 | 10.3 | |
| ④ | カラー | SS400 | 4 | 1.3 | |
| 5 | 球面軸受パッキン | クロロプレンスポンジゴム | 4 | 0.1 | |
| 6 | ピン | SUS630 | 2 | 28.8 | |
| ⑦ | 六角ボルト | － | 16 | 1.9 | JIS B 1180 (1- ばね座金, 平座金) |
| | | | | 1700.3 | （kg） |

注1）△印は塗装仕様、○印は溶融亜鉛メッキ仕様とする。
注2）上部工とダンパー本体を結ぶ上部工架台および下部工とダンパー本体を結ぶ下部工架台は、ⓐⓑ六角ボルト締付け完了後に上下部工架台と上下部工を本固定すること。
注3）ダンパー本体長さ寸法は、ストローク中立位置（伸びる側にも縮む側にも、表記ストローク値だけ伸縮可能なセンター位置）での長さ寸法。

## ⑦ 六角ボルト　中　M16×40　8.8
（1- ばね座金, 平座金）

### 材料表

| 部番 | 部品名称 | 材質 | 個数 | 質量（kg） | 備考 |
|---|---|---|---|---|---|
| ⓐ | 六角ボルト・ナット | － | 10 | | JIS B 1180 JIS B 1181 (2- 平座金) |
| ⓑ | 六角ボルト・ナット | － | 10 | | JIS B 1180 JIS B 1181 (2- 平座金) |

注5）特に指定なき場合、○印は溶融亜鉛メッキ仕様とする。

ⓐ 六角ボルト　中　M45×　8.8
六角ナット　中　M45　8（1種，3種）
（2- 平座金）

ⓑ 六角ボルト　中　M45×　8.8
六角ナット　中　M45　8（1種，3種）
（2- 平座金）

注6）ⓐ ⓑの六角ボルトをねじ込み固定の際は、平座金，ばね座金各1枚使用を推奨。

## 1)制震ダンパー特性図

・1500kN＜摩擦履歴型＞

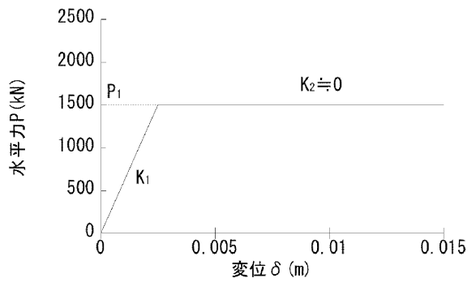


| | |
|---|---|
| K1(kN/m) | 600000.00 |
| P1(kN) | 1500.00 |

| | | | |
|---|---|---|---|
| 横浜横須賀道路<br>釜利谷第二高架橋耐震補強工事 | | | |
| 図面の種類 | 釜利谷第二高架橋<br>制震ダンパー詳細図 | | |
| 縮尺 | 図示 | 図面番号 | 98 / 112 |
| 設計会社名 | 大成エンジニアリング株式会社 | | |
| 施工会社名 | | | |
| 事務所名 | 東日本高速道路株式会社　関東支社<br>京浜管理事務所 | | |

# 釜利谷第二高架橋　A1橋台(下り線)縁端拡幅工B

縮尺 1:100

橋軸直角方向

## 断面図

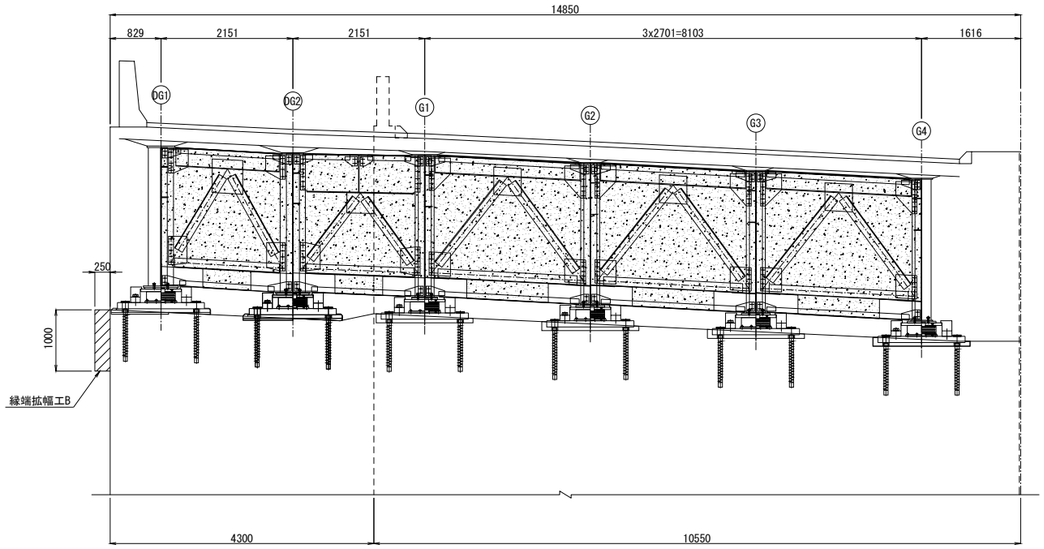


## A － A

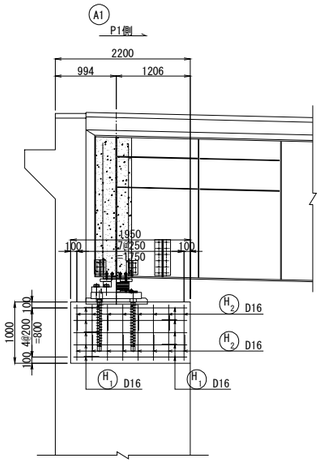


## B － B

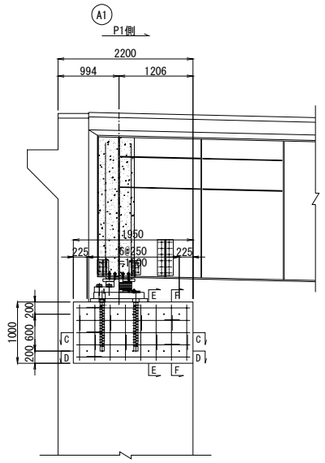


## E － E

縮尺 1:50

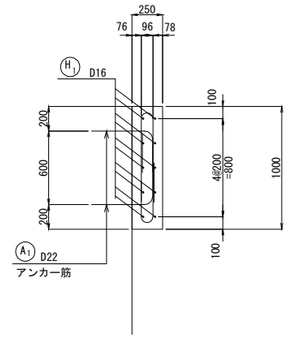


## 平面図

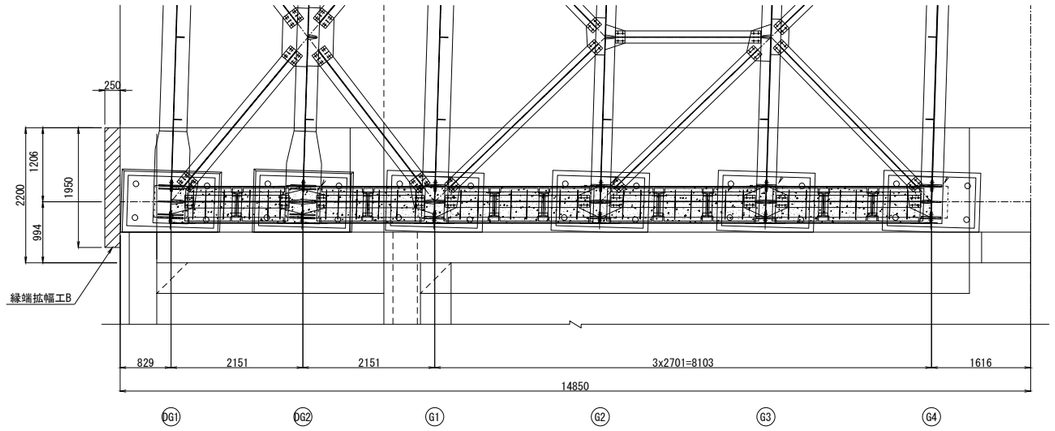


## C － C

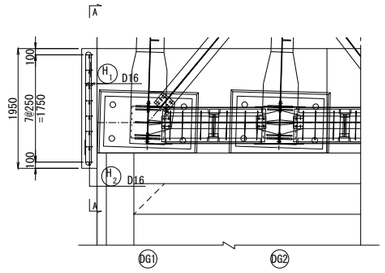


## D － D

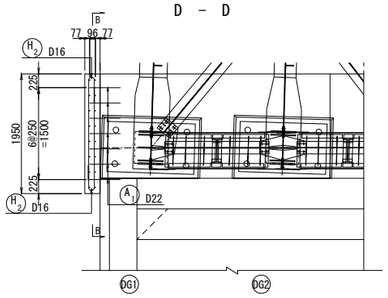


## F － F

縮尺 1:50

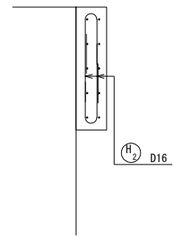


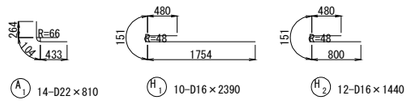


A1 14-D22×810　　H1 10-D16×2390　　H2 12-D16×1440

## 側面図(拡幅部DG1)

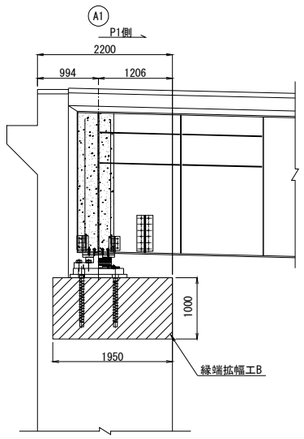


## 縁端拡幅工B
## アンカー工φ32・340（水平方向）

縮尺 1:10

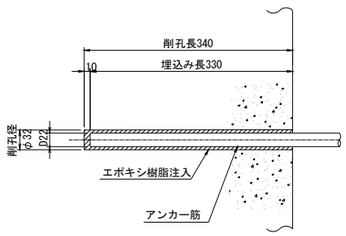


## 縁端拡幅工B
## 鉄筋

### 鉄筋質量表

| 種別 | 径 | 長さ (mm) | 本数 | 単位質量 (kg/m) | 1本当り質量 (kg) | 質量 (kg) | 摘要 |
|---|---|---|---|---|---|---|---|
| A 1 | D22 | 810 | 14 | 3.04 | 2.46 | 34 | |
| H 1 | D16 | 2390 | 10 | 1.56 | 3.73 | 37 | |
| H 2 | D16 | 1440 | 12 | 1.56 | 2.25 | 27 | |
| | | | | | 小計 | 98 kg | |
| 鉄筋質量合計 | | | | | | | |
| | | | | | D22 | 34 kg | |
| | | | | | D16 | 64 kg | |
| | | | | | 合計 | 98 kg | |

## 位置図

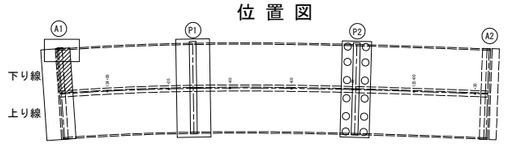


### 鉄筋加工寸法表

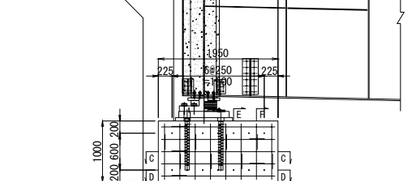


| φ | θ=90° | | | θ=180° | | | |
|---|---|---|---|---|---|---|---|
| | R | a | Δl | R | a | b | Δl |
| D13 | 39 | 61 | 17 | 39 | 122 | 120 | 242 |
| D16 | 48 | 75 | 21 | 48 | 151 | 128 | 279 |
| D19 | 57 | 89 | 25 | 57 | 179 | 152 | 331 |
| D22 | 66 | 104 | 28 | 66 | 207 | 176 | 383 |
| D25 | 75 | 118 | 32 | 75 | 236 | 200 | 436 |
| D29 | 87 | 137 | 37 | 87 | 273 | 232 | 505 |
| D32 | 96 | 151 | 41 | 96 | 301 | 256 | 557 |
| D35 | 105 | 165 | 45 | 105 | 330 | 280 | 610 |
| D38 | 114 | 179 | 49 | 114 | 358 | 304 | 662 |
| D51 | 153 | 240 | 66 | 153 | 480 | 408 | 888 |

注記）
1. 施工の際には、現場計測を行うこと。
2. 施工にあたっては事前に鉄筋探査を行い、既設鉄筋を切断しないようにすること。
3. 施工数量は、現場計測後に監督員と協議の上決定すること。
4. 支承アンカーの位置が変更となった場合は、必要支承縁端距離を確保できるよう寸法の変更を行うこと。
5. アンカーピッチは7.5d以上かつ300mm以下。

| | | | |
|---|---|---|---|
| 横浜横須賀道路<br>釜利谷第二高架橋耐震補強工事 | | | |
| 図面の種類 | 釜利谷第二高架橋　A1橋台（下り線）<br>縁端拡幅工B | | |
| 縮尺 | 図示 | 図面番号 | 99 / 112 |
| 設計会社名 | 大成エンジニアリング株式会社 | | |
| 施工会社名 | | | |
| 事務所名 | 東日本高速道路株式会社　関東支社<br>京浜管理事務所 | | |

# 釜利谷第二高架橋　A2橋台（下り線）縁端拡幅工B

縮尺 1:100

橋軸直角方向

## 断面図

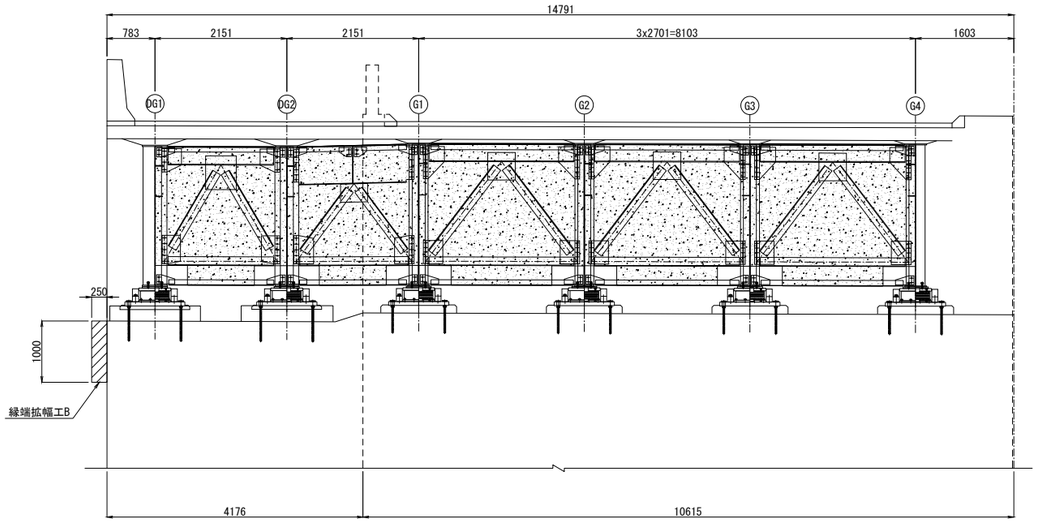


## A － A

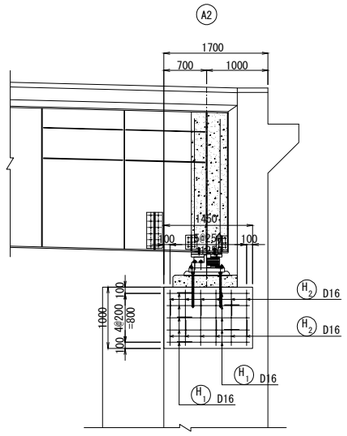


## B － B

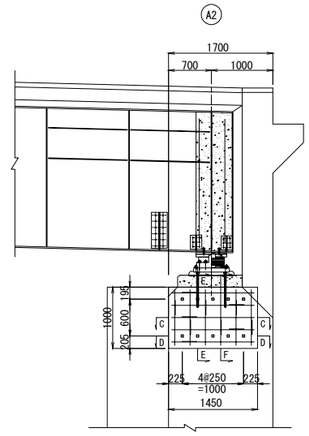


## E － E

縮尺 1:50

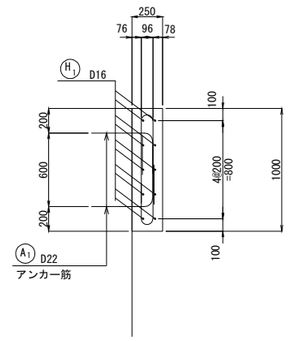


## 平面図

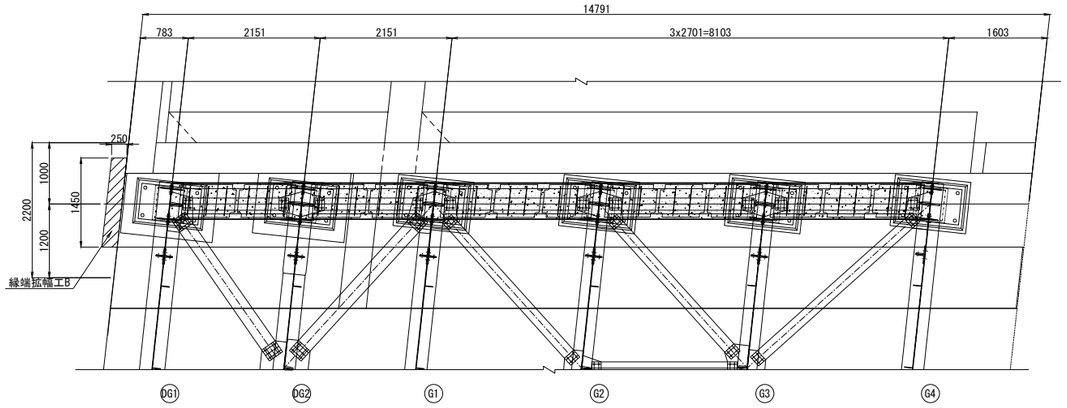


## C － C

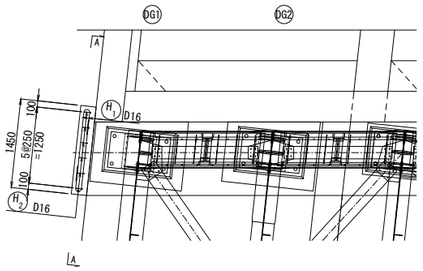


## D － D

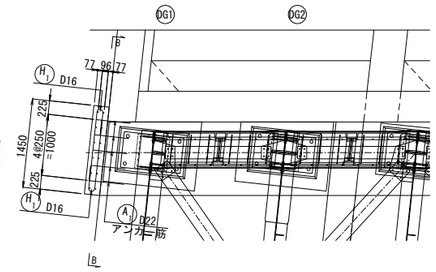


## F － F

縮尺 1:50

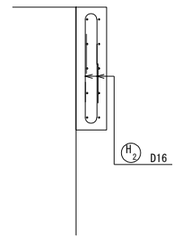


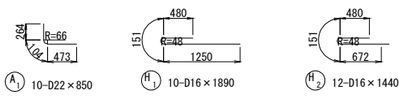


A1 10-D22×850　　H1 10-D16×1890　　H2 12-D16×1440

## 側面図（拡幅部DG1）

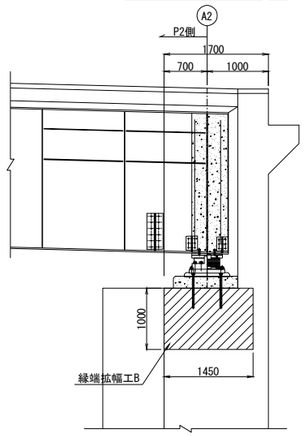


## 縁端拡幅工B
## アンカー工φ32・380（水平方向）

縮尺 1:10

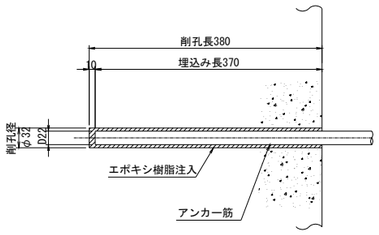


## 縁端拡幅工B
## 鉄筋

### 鉄筋質量表

| 種別 | 径 | 長さ (mm) | 本数 | 単位質量 (kg/m) | 1本当り質量 (kg) | 質量 (kg) | 摘要 |
|---|---|---|---|---|---|---|---|
| A 1 | D22 | 850 | 10 | 3.04 | 2.58 | 26 | L |
| H 1 | D16 | 1890 | 10 | 1.56 | 2.95 | 30 | ⊂⊃ |
| H 2 | D16 | 1190 | 12 | 1.56 | 2.25 | 27 | ⊂⊃ |
| | | | | | 小計 | 83 kg | |
| | | | | | | | |
| | | | | | | | |
| 鉄筋質量合計 | | | | | | | |
| | | | | | D22 | 26 kg | |
| | | | | | D16 | 57 kg | |
| | | | | | 合計 | 83 kg | |

### 位置図

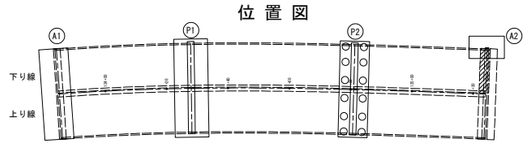


### 鉄筋加工寸法表

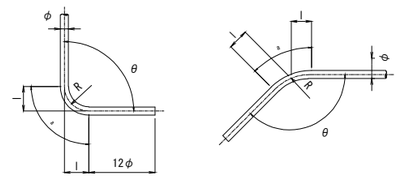


Δl=2*l-a

| φ | θ=90° | | | θ=135° | | |
|---|---|---|---|---|---|---|
| | R | a | Δl | R | a | Δl |
| D13 | 39 | 61 | 17 | 71.5 | 56 | 3 |
| D16 | 48 | 75 | 21 | 88 | 69 | 4 |
| D19 | 57 | 89 | 25 | 104.5 | 82 | 5 |
| D22 | 66 | 104 | 28 | 121 | 95 | 5 |
| D25 | 75 | 118 | 32 | 137.5 | 108 | 6 |
| D29 | 87 | 137 | 37 | 159.5 | 125 | 7 |
| D32 | 96 | 151 | 41 | 176 | 138 | 8 |
| D35 | 105 | 165 | 45 | 192.5 | 151 | 8 |
| D38 | 114 | 179 | 49 | 209 | 164 | 9 |
| D41 | 123 | 193 | 53 | 225.5 | 177 | 10 |
| D51 | 153 | 240 | 66 | 280.5 | 220 | 12 |

注記）

1. 施工の際には、現場計測を行うこと。
2. 施工にあたっては事前に鉄筋探査を行い、既設鉄筋を切断しないようにすること。
3. 施工数量は、現場計測後に監督員と協議の上決定すること。
4. 支承アンカーの位置が変更となった場合は、必要支承縁端距離を確保できるよう寸法の変更を行うこと。
5. アンカーピッチは7.5d以上かつ300mm以下。

| | | | |
|---|---|---|---|
| 横浜横須賀道路<br>釜利谷第二高架橋耐震補強工事 | | | |
| 図面の種類 | 釜利谷第二高架橋　A2橋台（下り線）<br>縁端拡幅工B | | |
| 縮　尺 | 図　示 | 図面番号 | 100 / 112 |
| 設計会社名 | 大成エンジニアリング株式会社 | | |
| 施工会社名 | | | |
| 事務所名 | 東日本高速道路株式会社　関東支社<br>京浜管理事務所 | | |

# 釜利谷第二高架橋　A2橋台（下り線）段差防止構造詳細図　S=1:20

段差防止構造M　鋼製ブラケット

(W=1230mm)

## 正面図

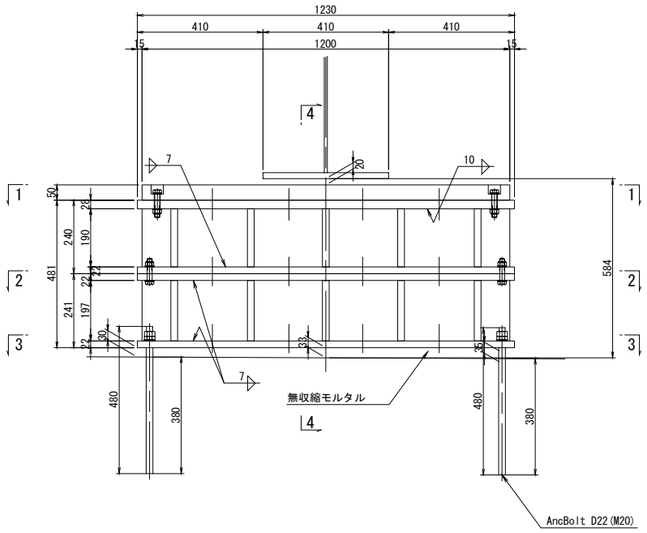


## 4-4

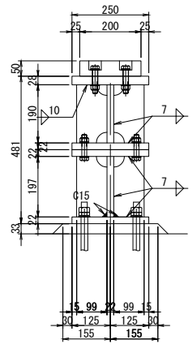


緩衝ゴム詳細

## 1-1

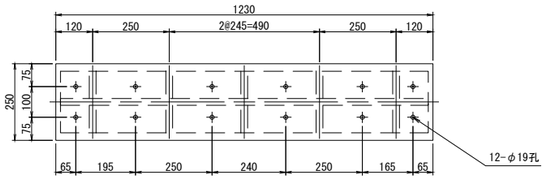


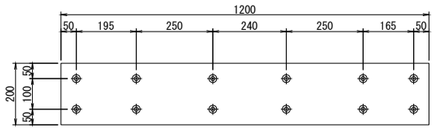


段差防止構造M

## 2-2

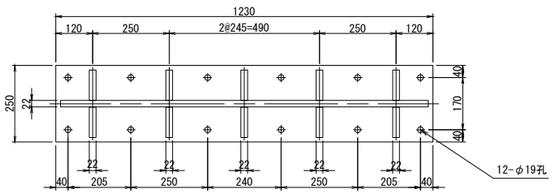


## 3-3

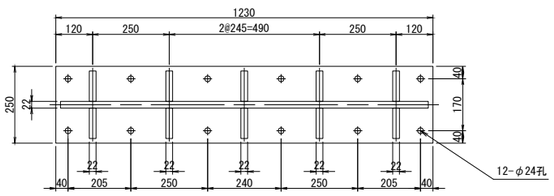


## 段差防止構造M
## アンカー工　φ32・390（下方向）　S=1:10

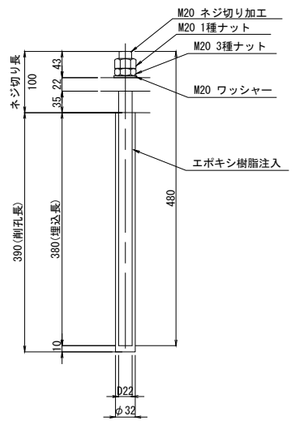


※アンカーボルトはネジ切り部のみ溶融亜鉛めっきを施すものとする。

1基当り(製作数: 1)

1-クロロプレンゴム 200x50x1200(硬度55 ±5°)
12-BN M16x90(1-Uナット,2-W)(SS400)
1-Flg PL 250x28x1230(SM490Y)
3-Flg PL 250x22x1230
1-Web PL 190x22x1200
1-Web PL 197x22x1200
10-PL 99x22x190
10-PL 99x22x197
12-BN M16x85(1-Uナット,2-W)(SS400)
12-Anc Bolt D22x480(SD345)
12-1種 Nut M20用 (SS400)
12-3種 Nut M20用 (SS400)
12-座金 M20用 (SS400)

## 配置図　側面図(DG1) S=1:50

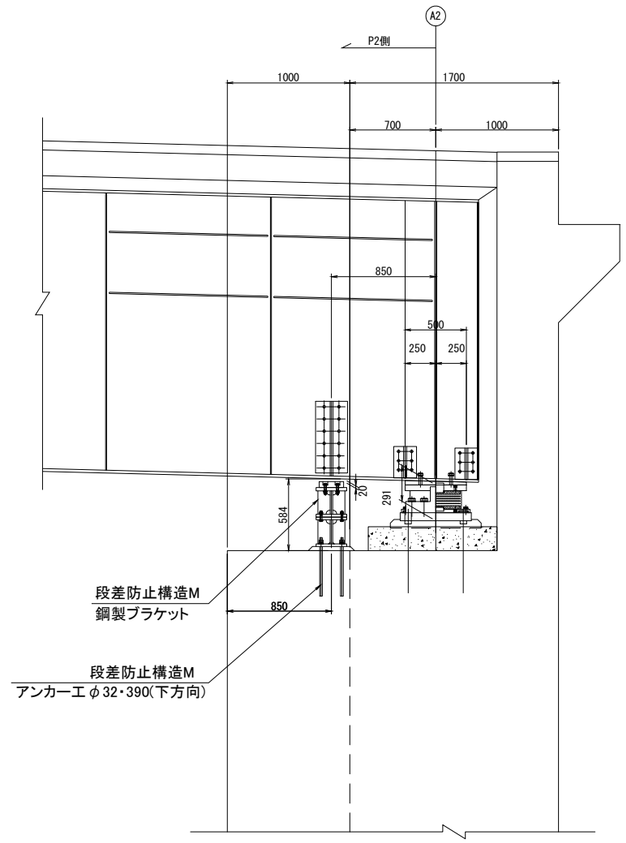


## 配置図　S=1:200

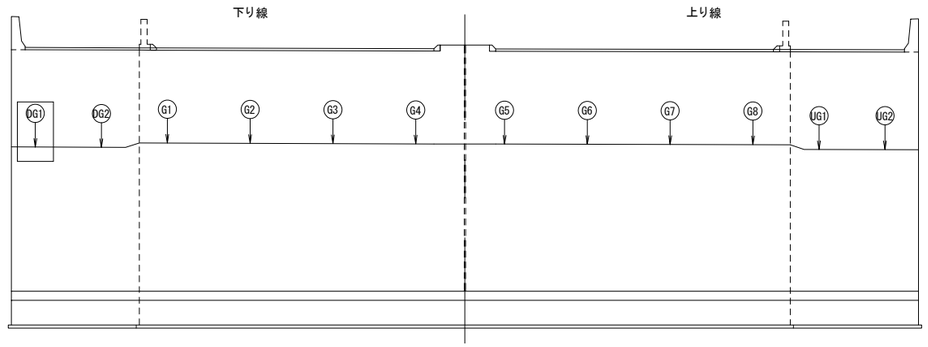


注記)
1. 特記なき材質は全てSM400A とする。
2. 本図の既設構造物の寸法は、完成図を基に作図を行っている。
3. 部材加工・製作に際しては現地計測を行い、実測結果を反映のこと。
4. 下部工付部材は全て溶融亜鉛メッキを施し、付着量は JIS H8641 による。
   標準付着量は、鋼材：HDZT77 ナット、ワッシャーおよびアンカーボルト類：HDZT49とする。
5. 特記なきスカーラップは全て35Rとする。

| | | | |
|---|---|---|---|
| 横浜横須賀道路<br>釜利谷第二高架橋耐震補強工事 | | | |
| 図面の種類 | 釜利谷第二高架橋　A2橋台(下り線)<br>段差防止構造詳細図 | | |
| 縮　尺 | 図　示 | 図面番号 | 101 / 112 |
| 設計会社名 | 大成エンジニアリング株式会社 | | |
| 施工会社名 | | | |
| 事 務 所 名 | 東日本高速道路株式会社　関東支社<br>京 浜 管 理 事 務 所 | | |

# 釜利谷第二高架橋　A2橋台（上り線）段差防止構造詳細図　S=1:20

段差防止構造M　鋼製ブラケット

## 正面図

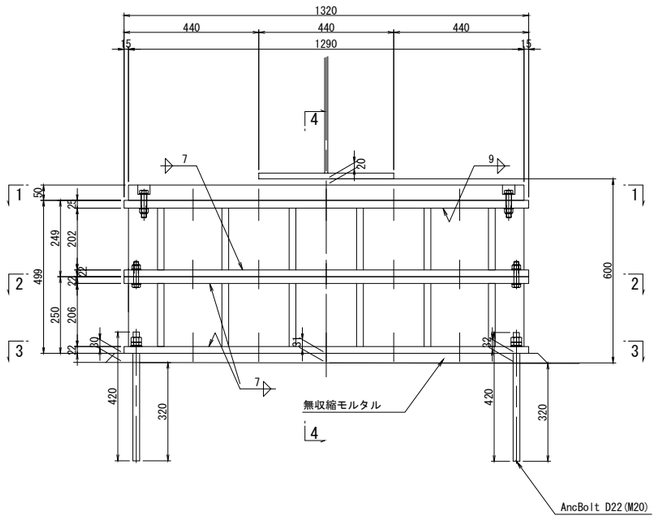


## 1-1

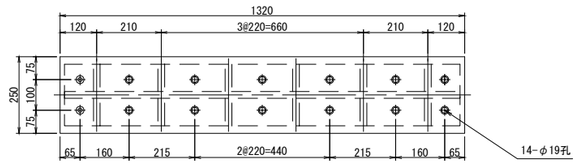


## 2-2

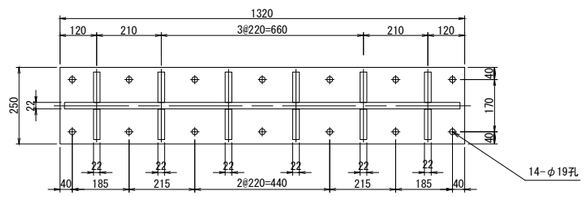


## 3-3

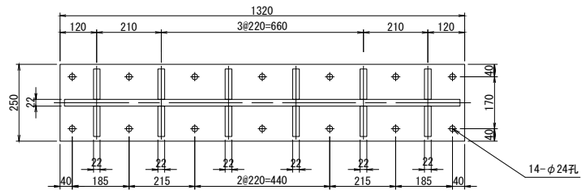


(W=1320mm)

## 4-4

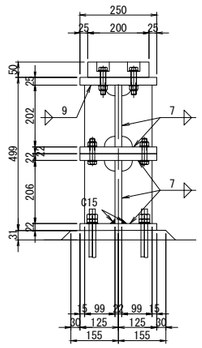


## 緩衝ゴム詳細

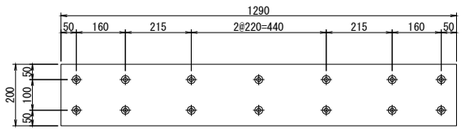


## 段差防止構造M
## アンカー工　φ32・330（下方向）　S=1:10

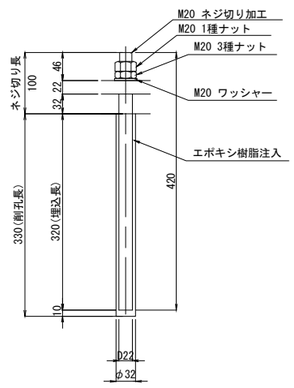


※アンカーボルトはネジ切り部のみ溶融亜鉛めっきを施すものとする。

1基当り(製作数: 1)

1-クロロプレンゴム 200x50x1290(硬度55 ±5°)
14-BN M16x90(1-Uナット,2-W)(SS400)
1-Flg PL 250x25x1320(SM490Y)
3-Flg PL 250x22x1320
1-Web PL 202x22x1290
1-Web PL 206x22x1290
12-PL 99x22x202
12-PL 99x22x206
14-BN M16x85(1-Uナット,2-W)(SS400)
14-Anc Bolt D22x420(SD345)
14-1種 Nut　M20用 (SS400)
14-3種 Nut　M20用 (SS400)
14-座金 M20用 (SS400)

## 配置図　側面図(UG2) S=1:50

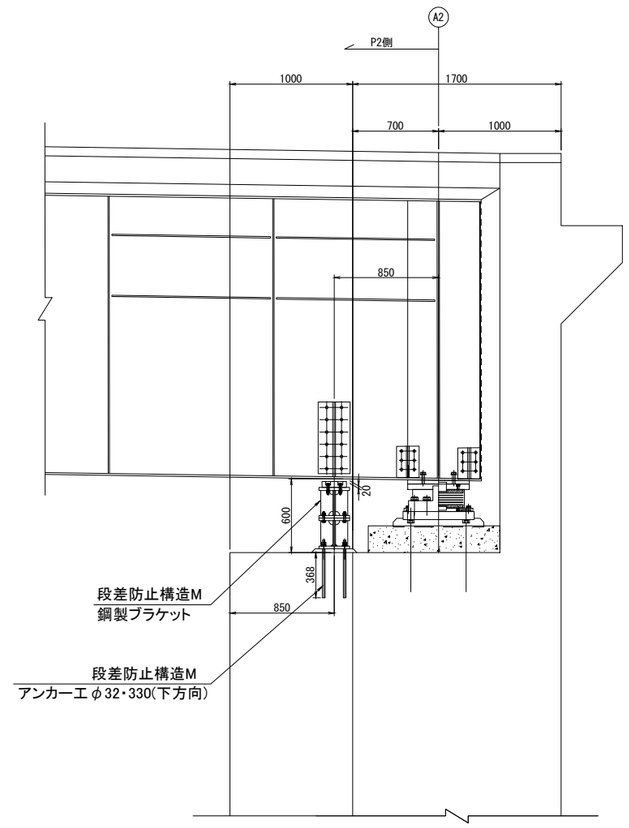


## 配置図　S=1:200

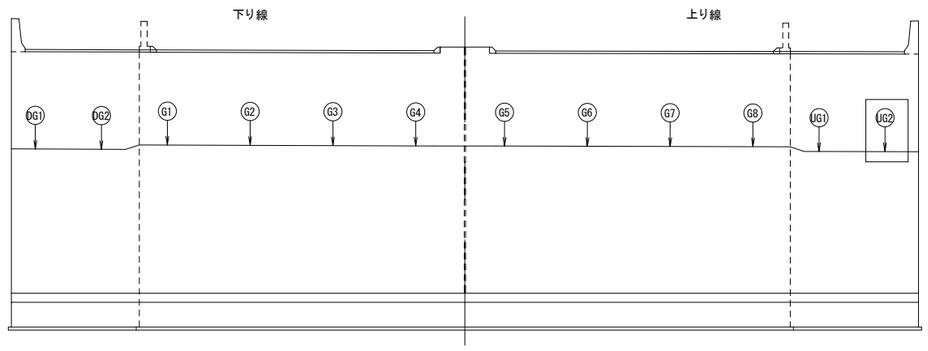


注記)
1. 特記なき材質は全てSM400A とする。
2. 本図の既設構造物の寸法は、完成図を基に作図を行っている。
3. 部材加工・製作に際しては現地計測を行い、実測結果を反映のこと。
4. 下部工付部材は全て溶融亜鉛メッキを施し、付着量は JIS H8641 による。
   標準付着量は、鋼材：HDZT77 ナット、ワッシャーおよびアンカーボルト類：HDZT49とする。
5. 特記なきスカーラップは全て35Rとする。

| | | | |
|---|---|---|---|
| 横浜横須賀道路<br>釜利谷第二高架橋耐震補強工事 | | | |
| 図面の種類 | 釜利谷第二高架橋　A2橋台(上り線)<br>段差防止構造詳細図 | | |
| 縮　尺 | 図　示 | 図面番号 | 102 / 112 |
| 設計会社名 | 大成エンジニアリング株式会社 | | |
| 施工会社名 | | | |
| 事 務 所 名 | 東日本高速道路株式会社　関東支社<br>京 浜 管 理 事 務 所 | | |

# 釜利谷第二高架橋　A2橋台（上下線）段差防止構造詳細図　S=1:20

段差防止構造M　鋼製ブラケット

(W=1080mm)

## 正面図

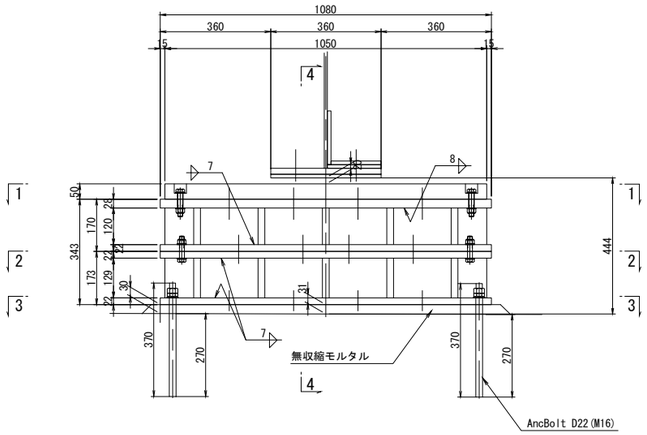


※桁下余裕高H＝444mm（最小 当て板厚さ考慮）で検討。G5桁は無収縮で調整。

## 4-4

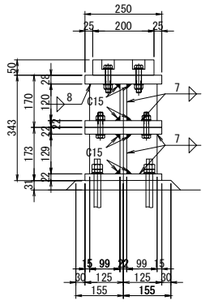


## 配置図　側面図（G4）　S=1:50

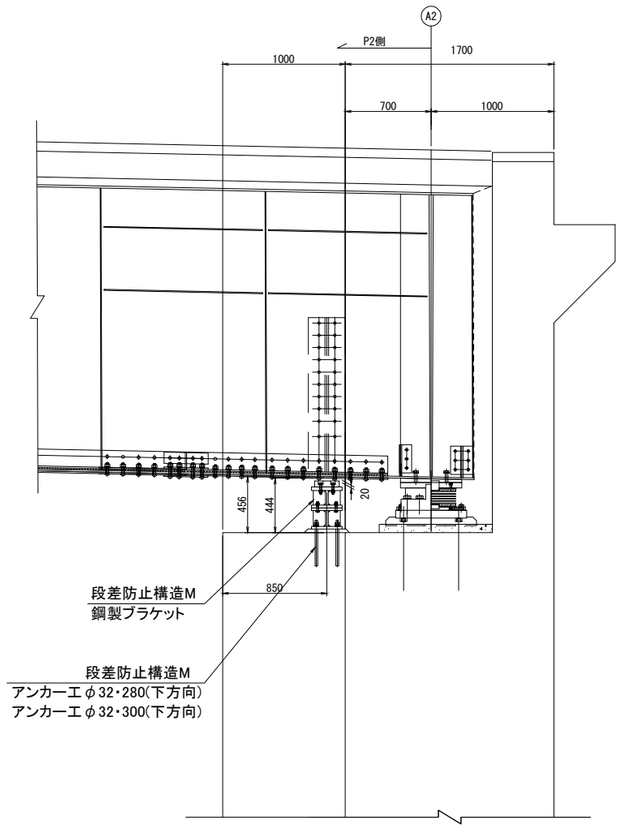


## 1-1

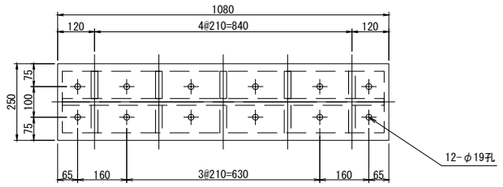


## 緩衝ゴム詳細

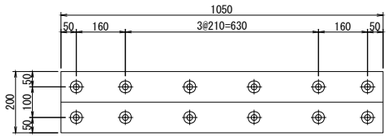


段差防止構造M
アンカーエ　φ32・280（下方向）

段差防止構造M
アンカーエ　φ32・300（下方向）

## 2-2

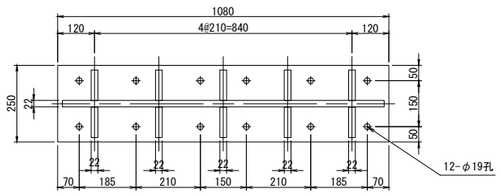


[ ]内はG5寸法　　S=1:10

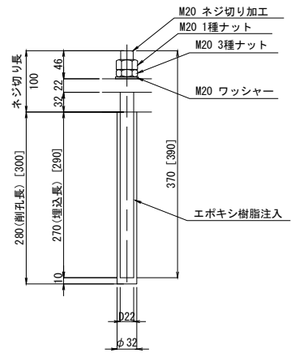


※アンカーボルトはネジ切り部のみ溶融亜鉛めっきを施すものとする。

## 3-3

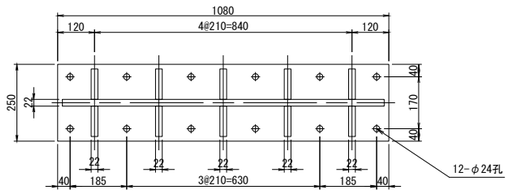


1基当り(製作数: 2)　[ ]内はG5寸法

1-クロロプレンゴム 200x50x1050(硬度55 ±5°)
12-BN M16x90(1-Uナット,2-W)(SS400)
1-Flg PL 250x28x1080(SM490Y)
3-Flg PL 250x22x1080
1-Web PL 120x22x1050
1-Web PL 129x22x1050
10-PL 99x22x120
10-PL 99x22x129
12-BN M16x85(1-Uナット,2-W)(SS400)
12-Anc Bolt D22x370[D22x390](SD345)
12-1種 Nut　M20用 (SS400)
12-3種 Nut　M20用 (SS400)
12-座金 M20用 (SS400)

## 配置図　S＝1:200

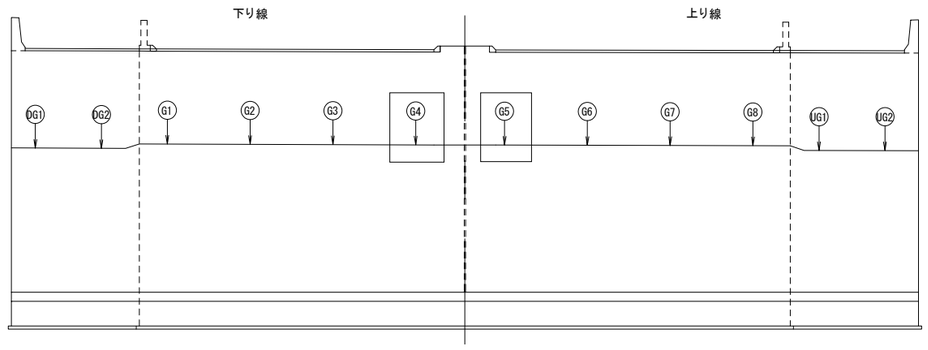


注記)
1. 特記なき材質は全てSM400A とする。
2. 本図の既設構造物の寸法は、完成図を基に作図を行っている。
3. 部材加工・製作に際しては現地計測を行い、実測結果を反映のこと。
4. 下部工付部材は全て溶融亜鉛メッキを施し、付着量は JIS H8641 による。
   標準付着量は、鋼材：HDZT77 ナット、ワッシャーおよびアンカーボルト類：HDZT49とする。
5. 特記なきスカーラップは全て35Rとする。

| | | | |
|---|---|---|---|
| 横浜横須賀道路<br>釜利谷第二高架橋耐震補強工事 | | | |
| 図面の種類 | 釜利谷第二高架橋　A2橋台(上下線)<br>段差防止構造詳細図 | | |
| 縮　尺 | 図　示 | 図面番号 | 103 / 112 |
| 設計会社名 | 大成エンジニアリング株式会社 | | |
| 施工会社名 | | | |
| 事 務 所 名 | 東日本高速道路株式会社　関東支社<br>京 浜 管 理 事 務 所 | | |

# 釜利谷第二高架橋　交通保安要員配置図

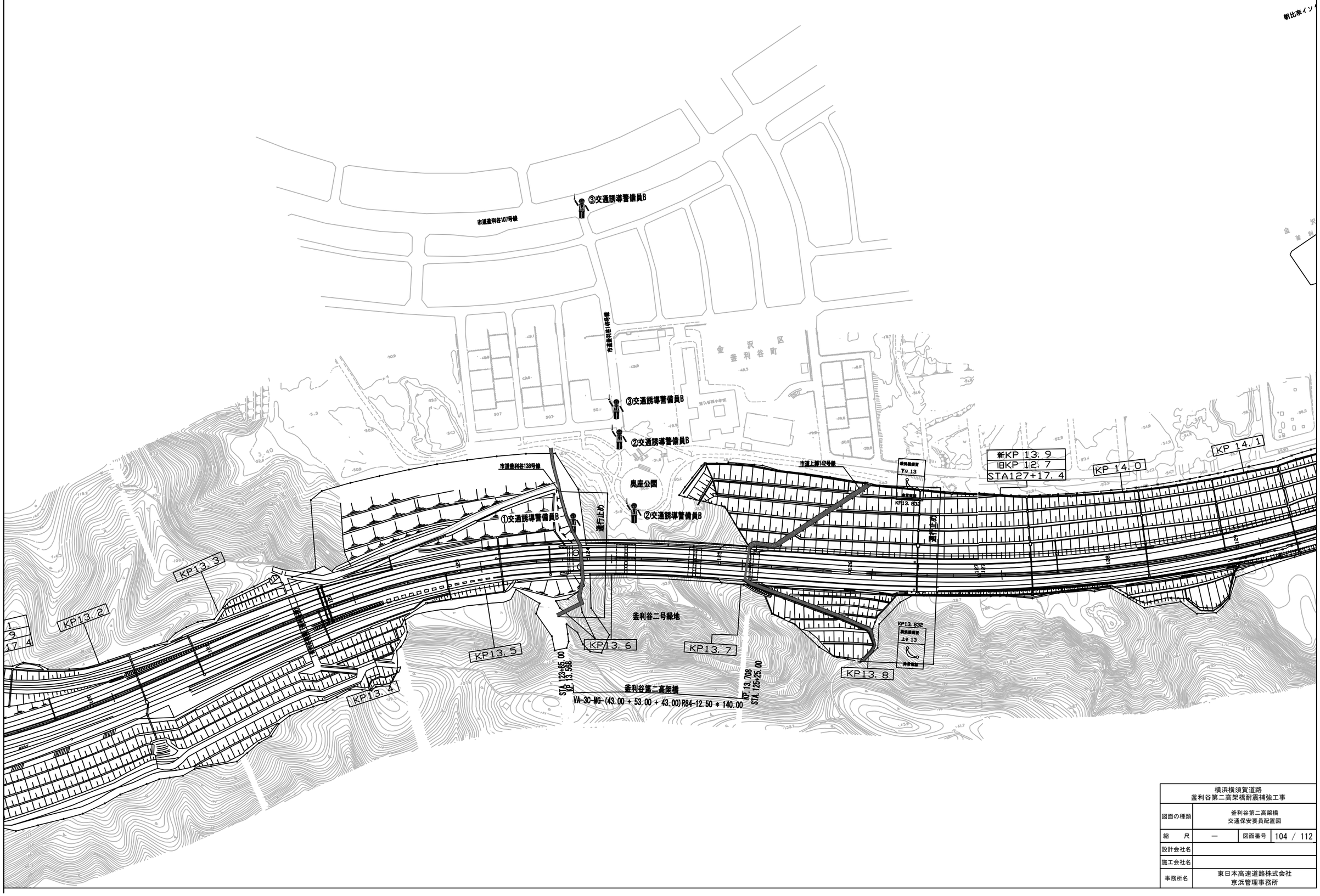


| 横浜横須賀道路<br>釜利谷第二高架橋耐震補強工事 | | | |
|---|---|---|---|
| 図面の種類 | 釜利谷第二高架橋<br>交通保安要員配置図 | | |
| 縮　尺 | ― | 図面番号 | 104 / 112 |
| 設計会社名 | | | |
| 施工会社名 | | | |
| 事務所名 | 東日本高速道路株式会社<br>京浜管理事務所 | | |

# 釜利谷第二高架橋　交通規制工

## ランプ車線規制　Ｉ×１

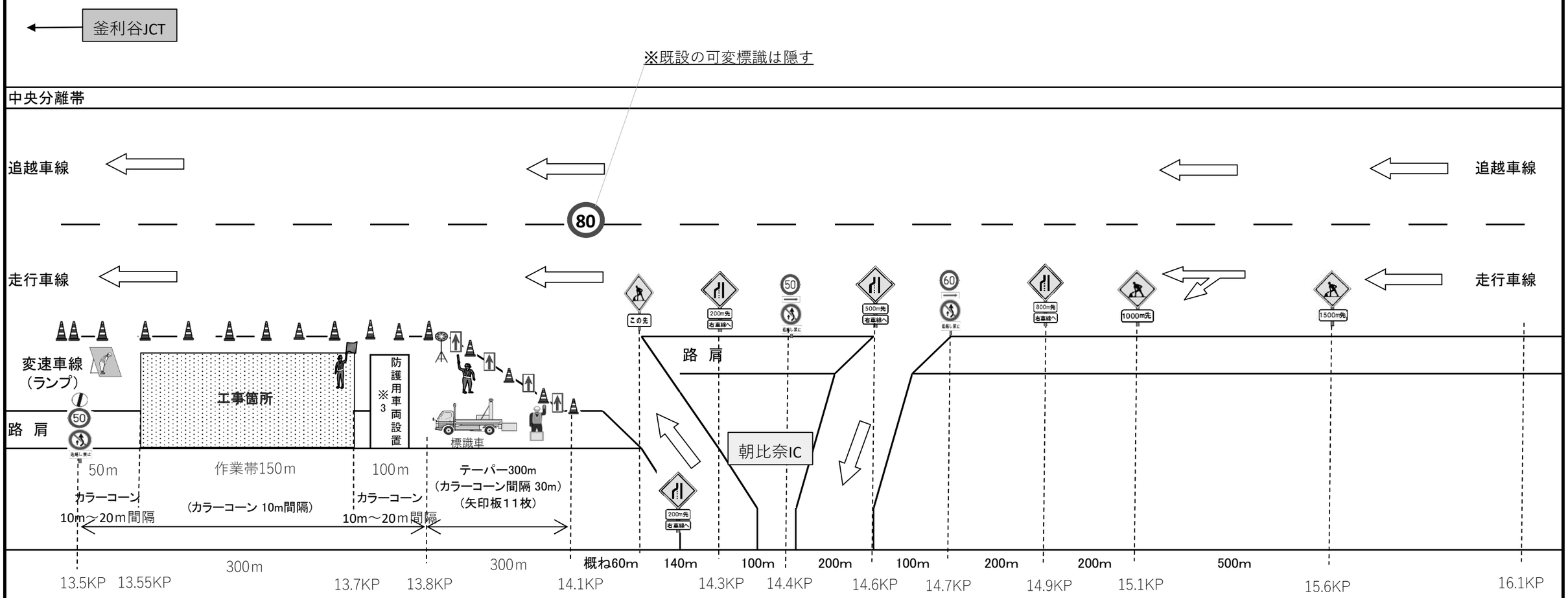


規制材数量　　ランプ車線規制　Ｉ×１　　１回当たり

| 項目 | 単位 | 数量 | 備考 |
|---|---|---|---|
| 標識車 | 台 | 1 | 貸与品 |
| 矢印板 | 枚 | 11 | 貸与品 |
| カラーコーン | 本 | 42 | 貸与品 |
| 工事予告看板 | 枚 | 10 | 貸与品 |
| ガードマンロボット | 台 | 1 | 貸与品 |
| 赤色回転灯 | 台 | 1 | 貸与品 |
| お礼看板 | 枚 | 1 | 貸与品 |
| 交通監視員 | 人 | 1 | 規制保守(規制費に含む) |
| 交通監視員（交替） | 人 | 1 | 規制保守交替要員(規制費に含む) |
| 交通監視員Ａ | 人 | 1 | 別途検測※１ |
| 発炎筒（15分） | 本 | 6 | 受注者所有（テーパー設置撤去時）(規制費に含む)※２ |

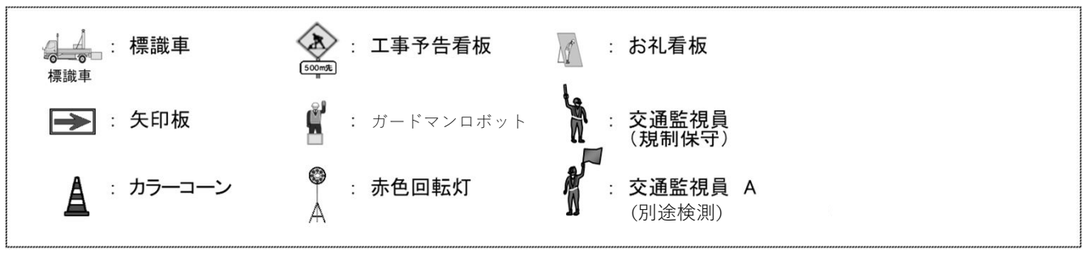


※１：交通監視員Ａは、工事箇所に配置する

※２：発炎筒は、設置・撤去各３本の使用を基本とする

※３：追突防止対策として防護車両（資機材運搬車等）を配置する

| | | | |
|---|---|---|---|
| 横浜横須賀道路 釜利谷第二高架橋耐震補強工事 | | | |
| 図面の種類 | 釜利谷第二高架橋 交通規制工 | | |
| 縮　尺 | 図　示 | 図面番号 | 105 / 112 |
| 設計会社名 | | | |
| 施工会社名 | | | |
| 事務所名 | 東日本高速道路株式会社　関東支社 京浜管理事務所 | | |

# 釜利谷第二高架橋 足場工図（その1）（参考図） 縮尺 1:500

【橋脚補強時】

## 側 面 図

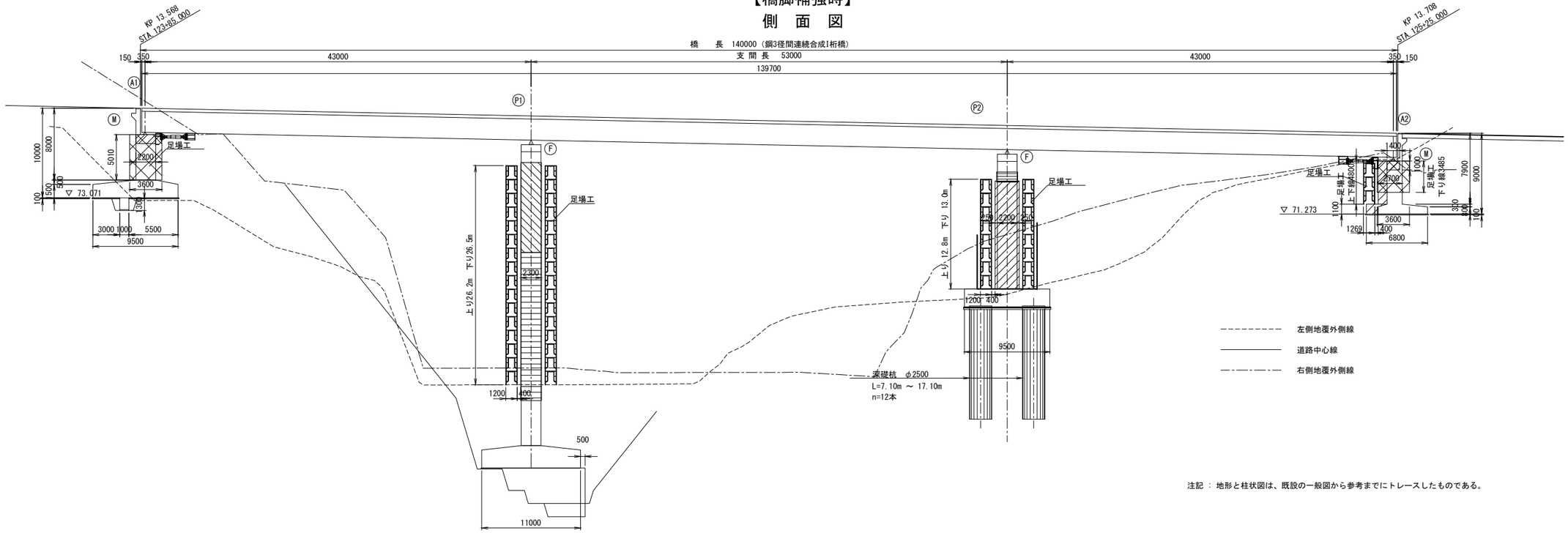


注記 ： 地形と柱状図は、既設の一般図から参考までにトレースしたものである。

## 平 面 図

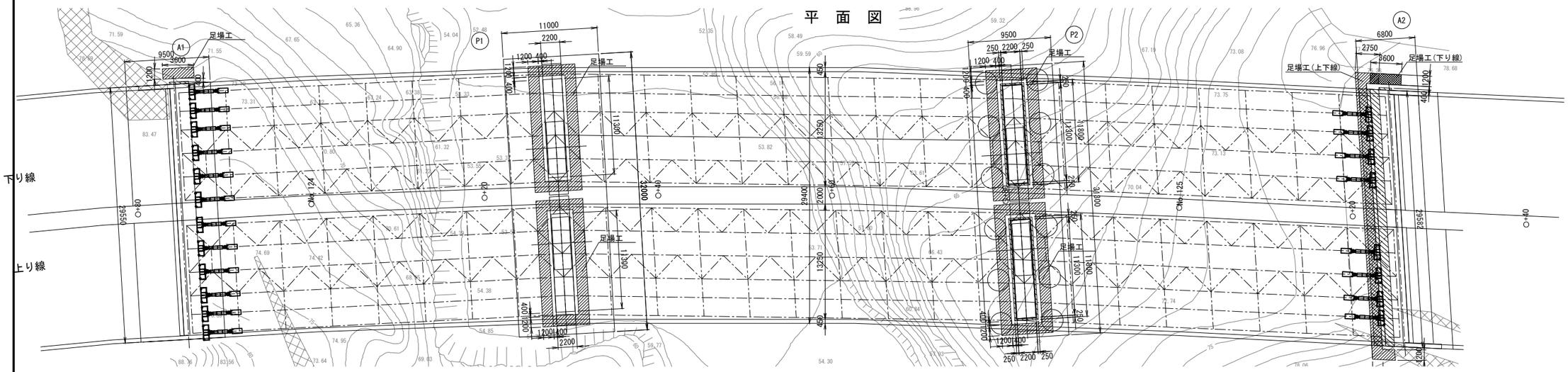


| | | | |
|---|---|---|---|
| 横浜横須賀道路<br>釜利谷第二高架橋耐震補強工事 | | | |
| 図面の種類 | 釜利谷第二高架橋<br>足場工図（その1）（参考図） | | |
| 縮 尺 | 図 示 | 図面番号 | 106 / 112 |
| 設計会社名 | | | |
| 施工会社名 | | | |
| 事 務 所 名 | 東日本高速道路株式会社 関東支社<br>京 浜 管 理 事 務 所 | | |

# 釜利谷第二高架橋 足場工図（その2）（参考図）

縮尺 1:500

【支承周り施工時】

## 側 面 図

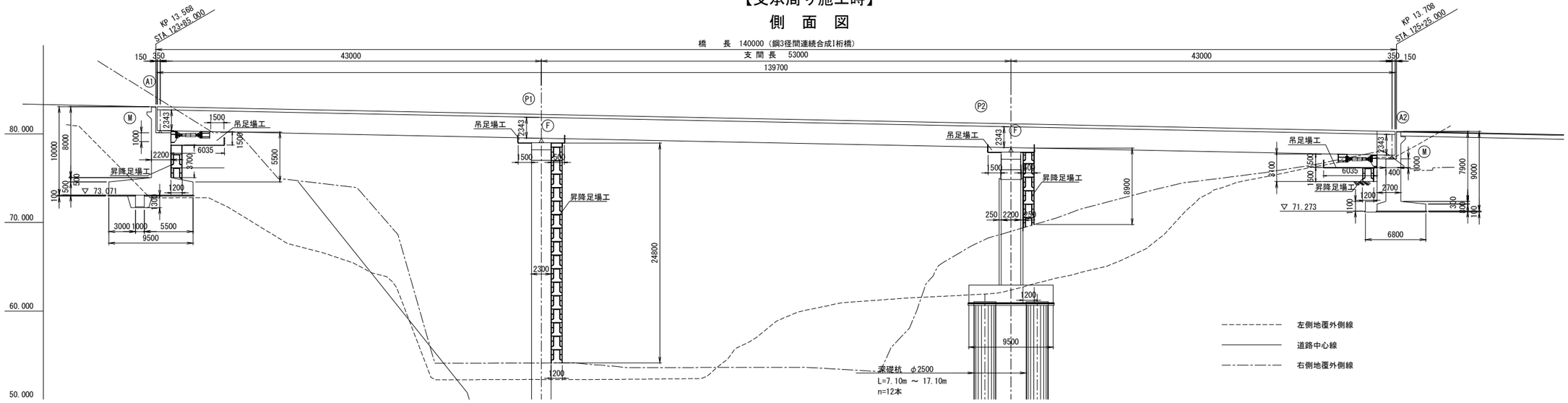


## 平 面 図

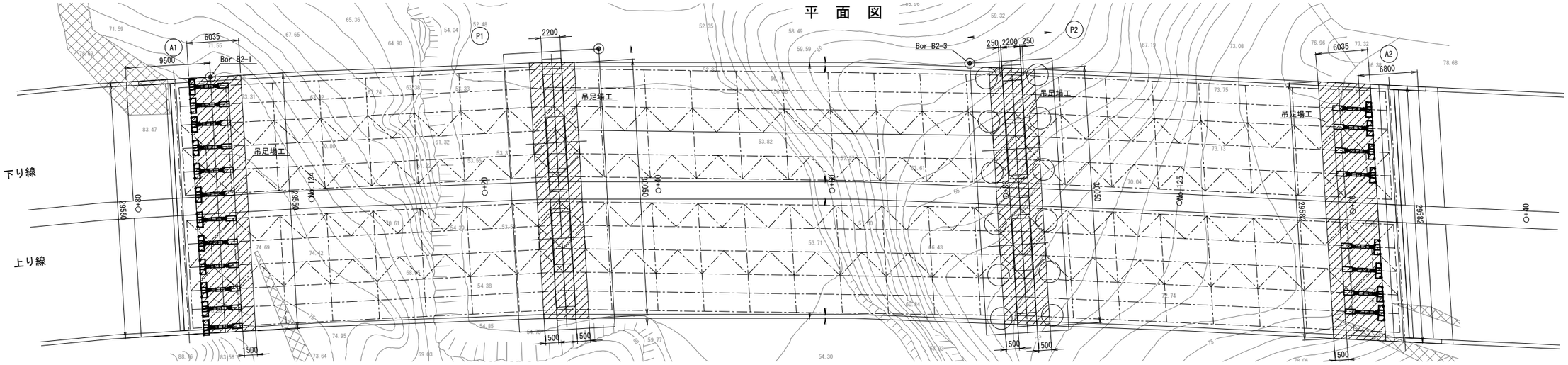


## 断 面 図

### A１橋台

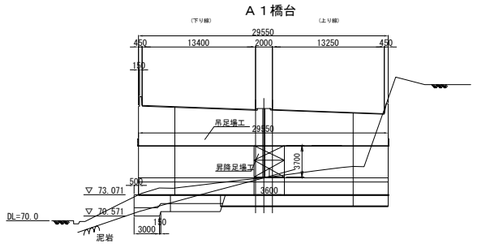


### P１橋脚

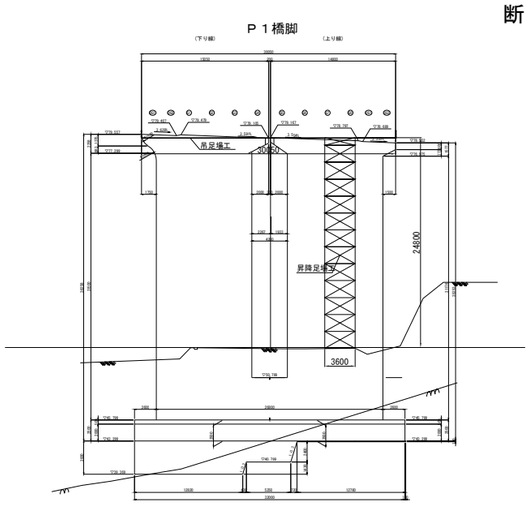


### P２橋脚

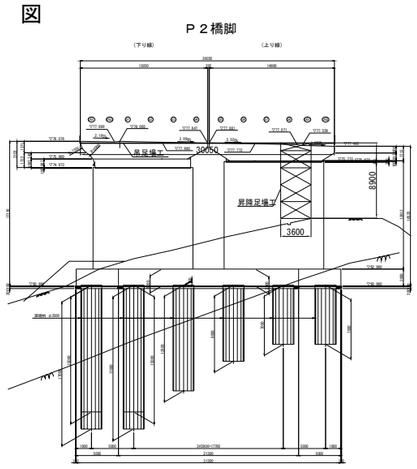


### A２橋台

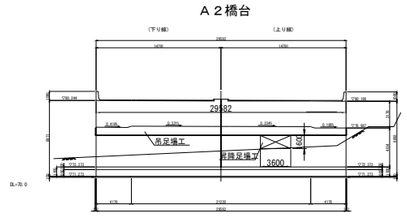


| | | | |
|---|---|---|---|
| 横浜横須賀道路<br>釜利谷第二高架橋耐震補強工事 | | | |
| 図面の種類 | 釜利谷第二高架橋<br>足場工図（その2）（参考図） | | |
| 縮 尺 | 図 示 | 図面番号 | 107 / 112 |
| 設計会社名 | | | |
| 施工会社名 | | | |
| 事 務 所 名 | 東日本高速道路株式会社 関東支社<br>京 浜 管 理 事 務 所 | | |

# 釜利谷第二高架橋　支保工（その1）（参考図）

縮尺 1:100

縁端拡幅工B

## A1橋台（下り線）

断 面 図

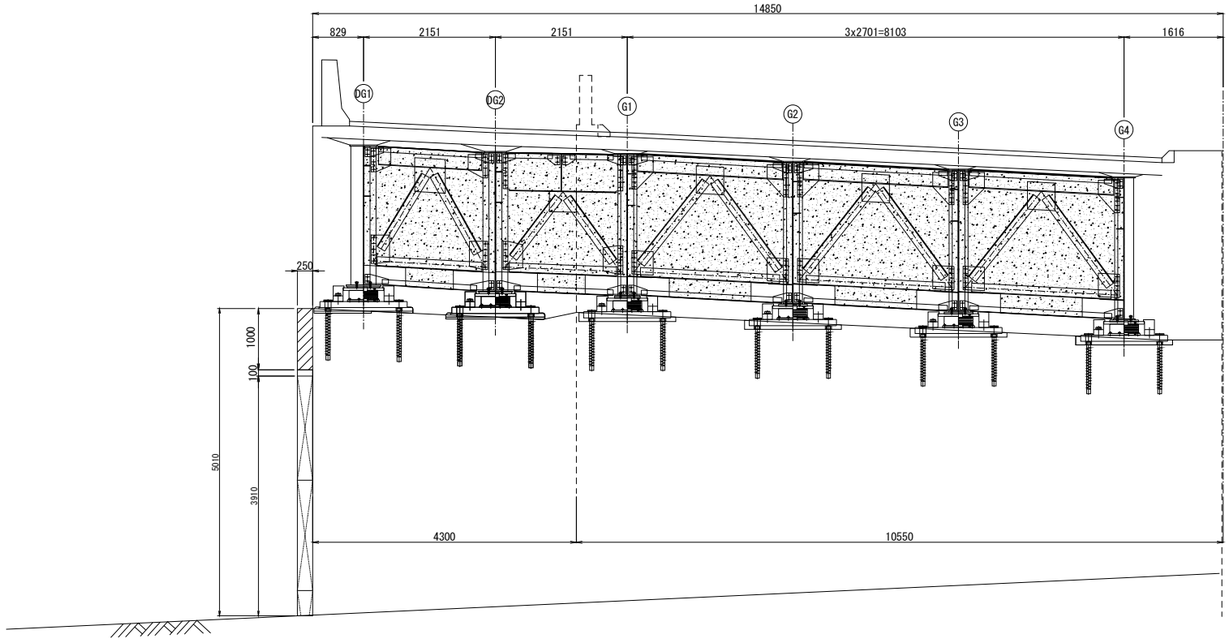


側 面 図

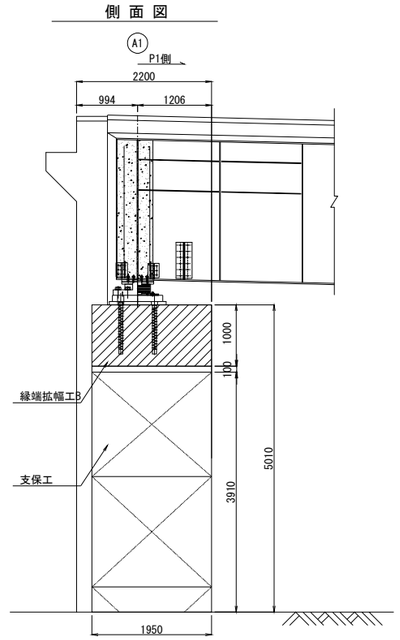


## A2橋台（下り線）

断 面 図

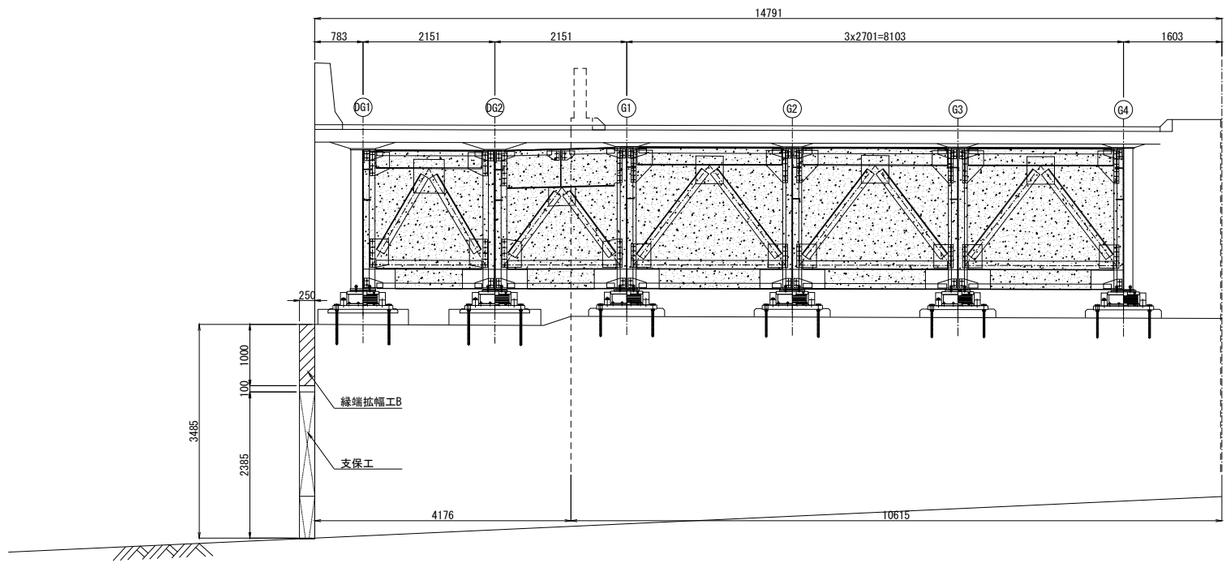


側 面 図

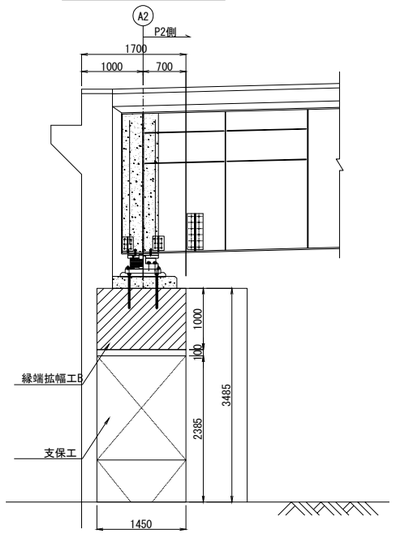


| | | | |
|---|---|---|---|
| 横浜横須賀道路<br>釜利谷第二高架橋耐震補強工事 | | | |
| 図面の種類 | 釜利谷第二高架橋<br>支保工（その1）（参考図） | | |
| 縮　尺 | 図　示 | 図面番号 | 108 / 112 |
| 設計会社名 | | | |
| 施工会社名 | | | |
| 事 務 所 名 | 東日本高速道路株式会社　関東支社<br>京 浜 管 理 事 務 所 | | |

# 釜利谷第二高架橋　支保工（その2）（参考図）　S=1:200

P2橋脚　アラミド繊維巻立工C

## 下り線

### 正 面 図

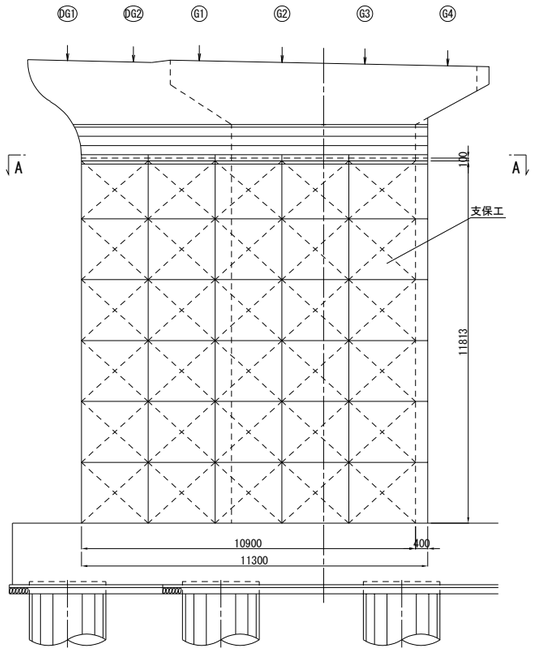


### 側 面 図

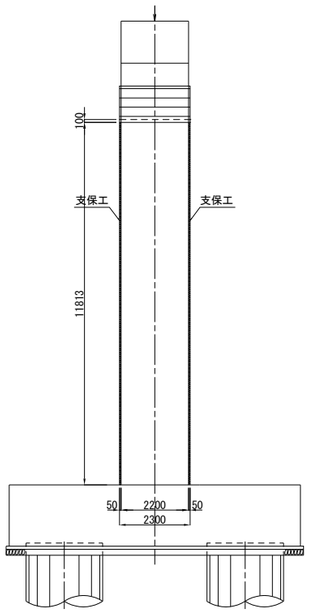


### 平 面 図（A － A）

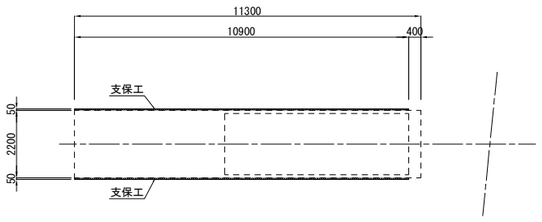


## 上り線

### 正 面 図

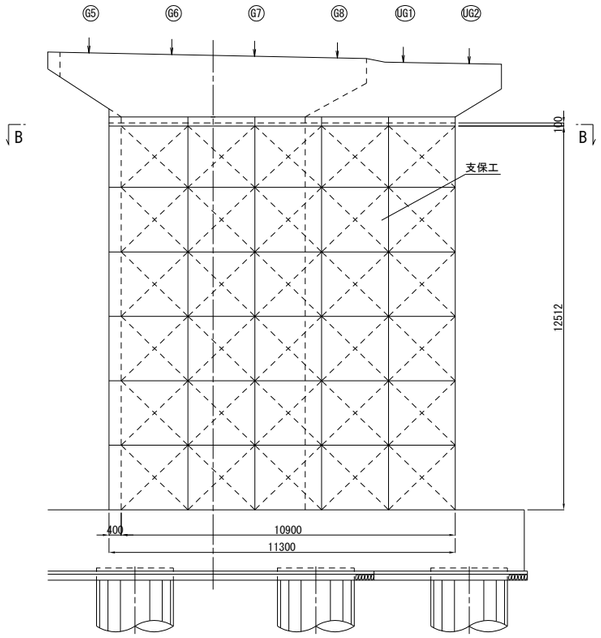


### 側 面 図

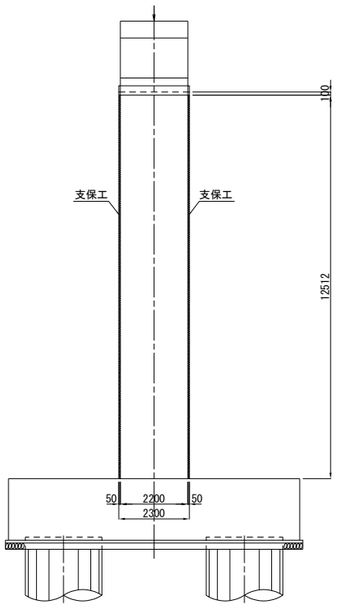


### 平 面 図（B － B）

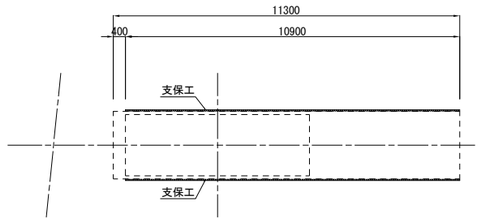


| | | | |
|---|---|---|---|
| 横浜横須賀道路<br>釜利谷第二高架橋耐震補強工事 | | | |
| 図面の種類 | 釜利谷第二高架橋<br>支保工（その2）（参考図） | | |
| 縮　　尺 | 図　示 | 図面番号 | 109 / 112 |
| 設計会社名 | | | |
| 施工会社名 | | | |
| 事 務 所 名 | 東日本高速道路株式会社　関東支社<br>京 浜 管 理 事 務 所 | | |

# 釜利谷第二高架橋　ヤード整備工（その１）（参考図）

縮尺 1:400

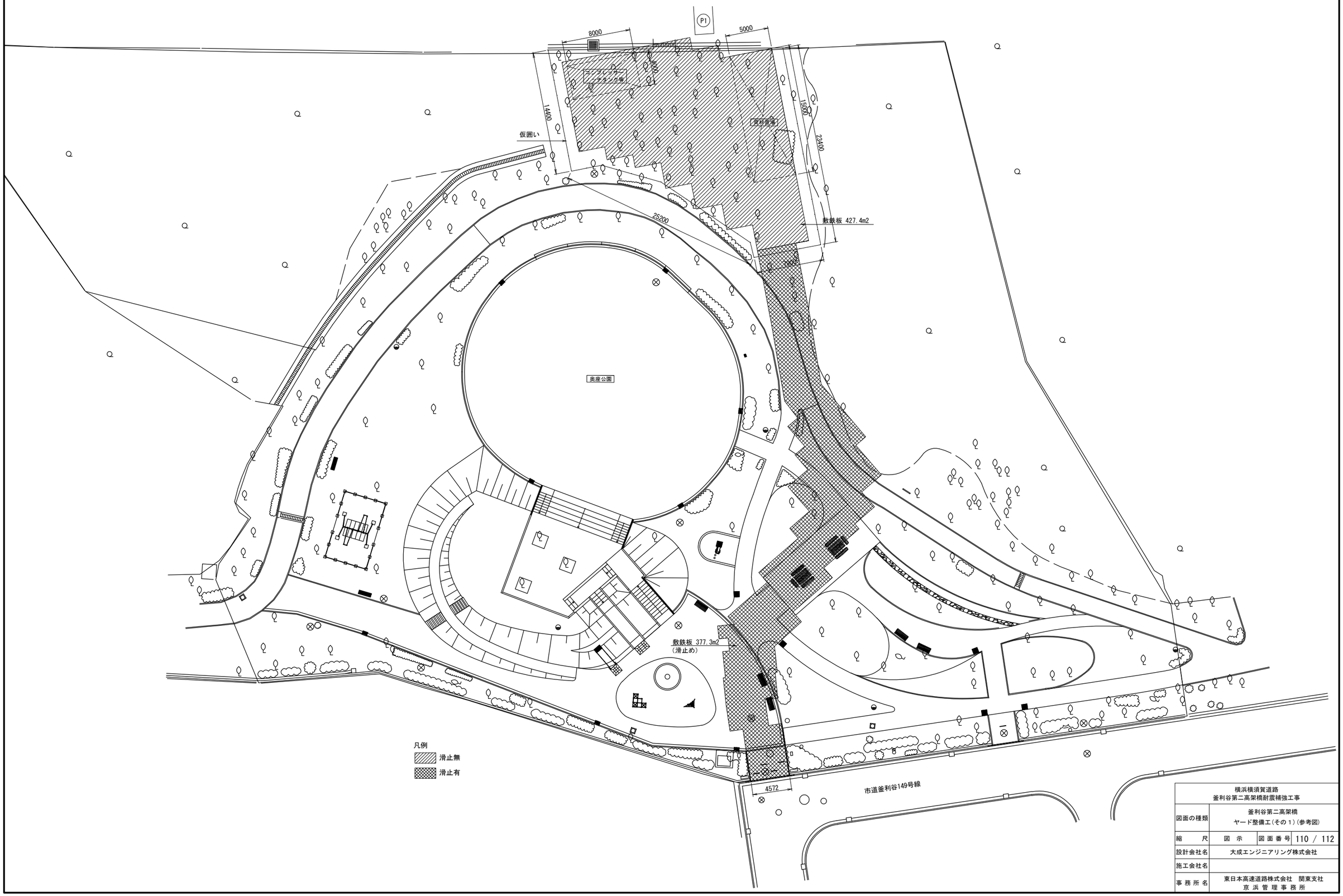


| | | | |
|---|---|---|---|
| 横浜横須賀道路<br>釜利谷第二高架橋耐震補強工事 | | | |
| 図面の種類 | 釜利谷第二高架橋<br>ヤード整備工（その１）（参考図） | | |
| 縮　　尺 | 図　示 | 図面番号 | 110 ／ 112 |
| 設計会社名 | 大成エンジニアリング株式会社 | | |
| 施工会社名 | | | |
| 事務所名 | 東日本高速道路株式会社　関東支社<br>京浜管理事務所 | | |

# 釜利谷第二高架橋　ヤード整備工（その２）（参考図）

## 仮　設　工

### 仮　囲　い　縮尺 1：50

正面図

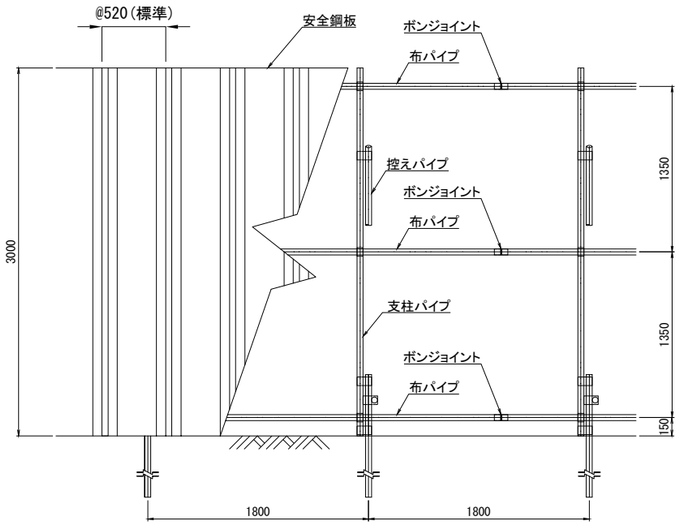


側面図

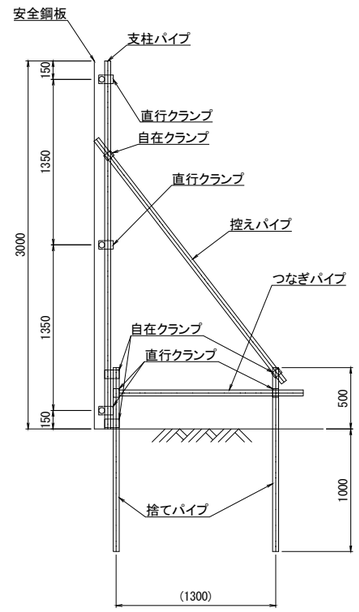


### 固定部詳細　縮尺 1：5

上・中段部

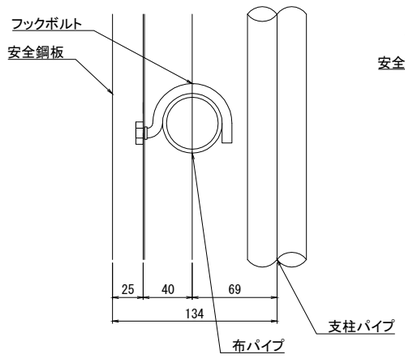


下段部

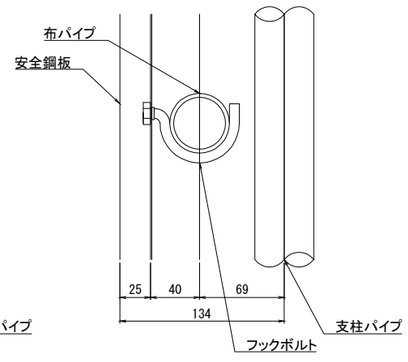


### 材料表　（10mあたり）

| | 部材名称（仕様） | 単位 | 数量 |
|---|---|---|---|
| ① | 安全鋼板（1.2×540×3000） | 枚 | 19.2 |
| ② | ﾌｯｸﾎﾞﾙﾄ、ﾅｯﾄ付（1型、2型） | 個 | 115.2 |
| ③ | 布ﾊﾟｲﾌﾟ（φ48.6×2.4×5000） | 本 | 6 |
| ④ | 支柱ﾊﾟｲﾌﾟ（φ48.6×2.4×3000） | 本 | 5.6 |
| ⑤ | 控えﾊﾟｲﾌﾟ（φ48.6×2.4×2500） | 本 | 5.6 |
| ⑥ | 捨てﾊﾟｲﾌﾟ（φ48.6×2.4×1500） | 本 | 11.2 |
| ⑦ | つなぎﾊﾟｲﾌﾟ（φ48.6×2.4×1500） | 本 | 5.6 |
| ⑧ | ﾎﾞﾝｼﾞｮｲﾝﾄ | 本 | 6 |
| ⑨ | 直交ｸﾗﾝﾌﾟ | 個 | 28 |
| ⑩ | 自在ｸﾗﾝﾌﾟ | 個 | 23 |

| | | | |
|---|---|---|---|
| 横浜横須賀道路<br>釜利谷第二高架橋耐震補強工事 | | | |
| 図面の種類 | 釜利谷第二高架橋<br>ヤード整備工（その２）（参考図） | | |
| 縮　　尺 | 図　示 | 図面番号 | 111 ／ 112 |
| 設計会社名 | 大成エンジニアリング株式会社 | | |
| 施工会社名 | | | |
| 事 務 所 名 | 東日本高速道路株式会社　関東支社<br>京 浜 管 理 事 務 所 | | |

# 釜利谷第二高架橋　ヤード整備工(その3)(参考図)

## 平面図　1：300

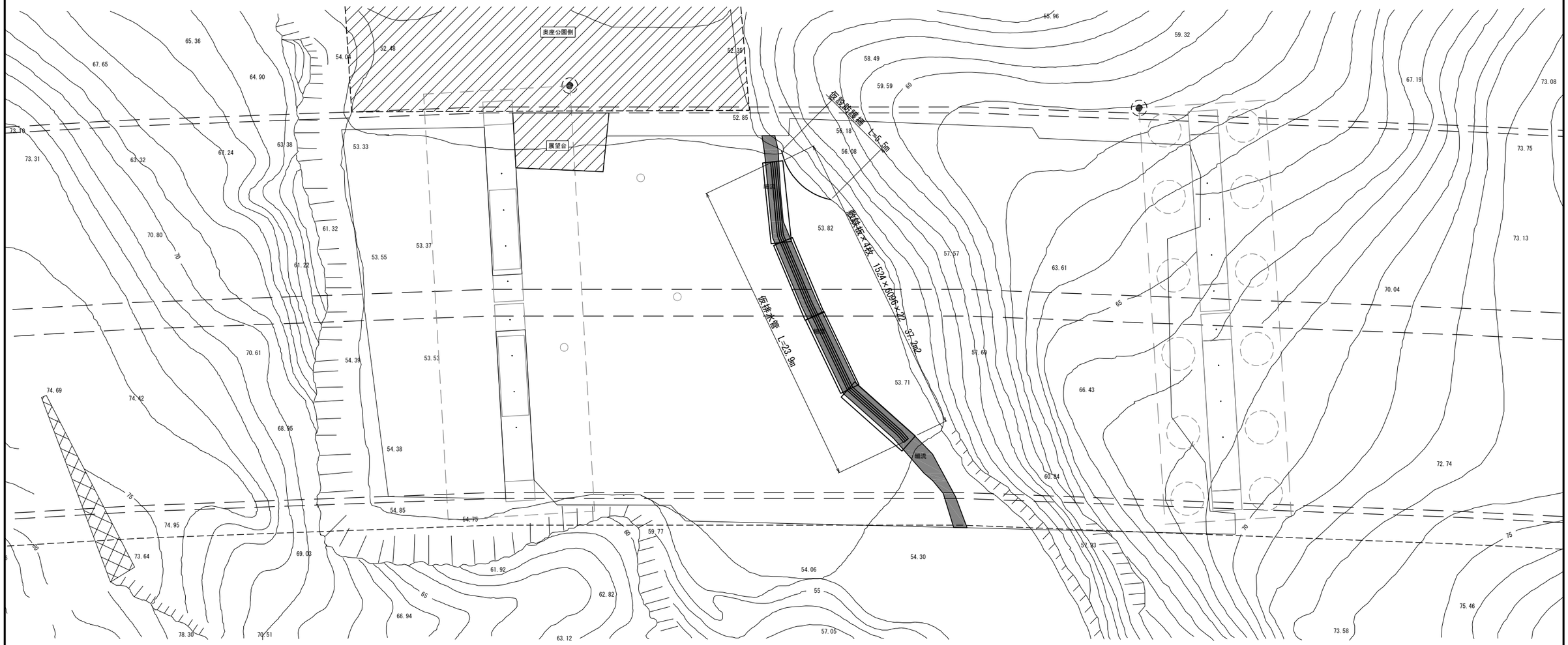


## 細流部断面図　1：20

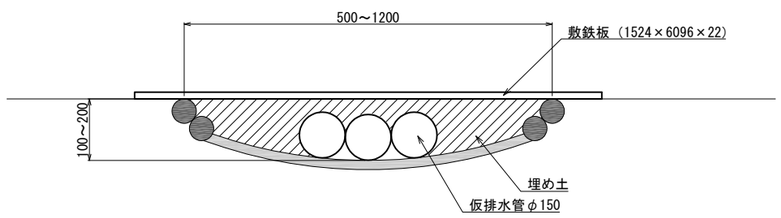


## 養生工参考図　1：20

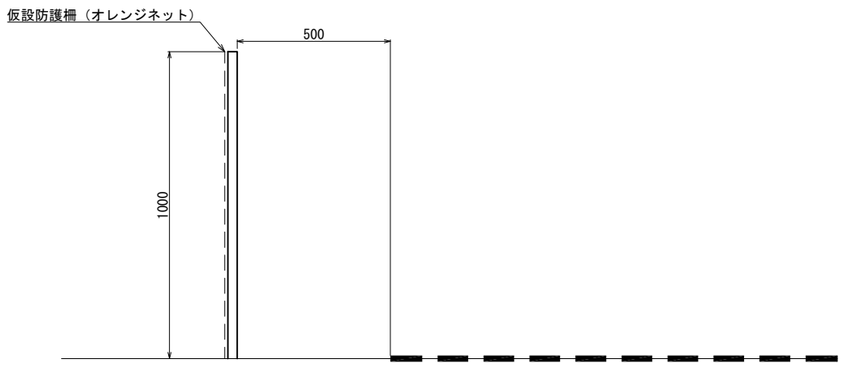


数量表

| 項　目 | 種　別 | 寸法等 | 単位 | 数　量 |
|---|---|---|---|---|
| 仮設工 | 敷鉄板 | 1524×6096×22 | m2 | 37.2 |
| | 仮排水管 | φ150*3条 | m | 23.9 |
| | 仮設防護柵 | H=1000 | m | 5.5 |

| | | | |
|---|---|---|---|
| 横浜横須賀道路<br>釜利谷第二高架橋耐震補強工事 | | | |
| 図面の種類 | 釜利谷第二高架橋<br>ヤード整備工(その3)(参考図) | | |
| 縮　尺 | 図　示 | 図面番号 | 112 / 112 |
| 設計会社名 | | | |
| 施工会社名 | | | |
| 事務所名 | 東日本高速道路株式会社　関東支社<br>京浜管理事務所 | | |